Produktdatenblatt

Spezifikationen



Modicon X80-E/A-Modul, analog, 8 Ausgänge, 0/4-20 mA, nicht isoliert

BMXAMO0802

EAN Code: 3595864081588

Hauptmerkmale

Baureihe	Modicon X80
Produkt- oder Komponententyp	Analoges Ausgangsmodul
Elektrische Verbindung	20-polig 1 Stecker
Isolation zwischen Kanälen	Nicht isoliert

Zusatzmerkmale

Auflösung des Analogeingangs	16 Bits
Messfehler	<= 0,25 % der Gesamtskala 0 - 60 °C 0,1 % des Skalenendwertes 25 °C
Temperaturdrift	45 ppm/°C 0 - 20 mA 45 ppm/°C 4 - 20 mA
Minimum crosstalk attenuation	80 dB
Gleichtaktunterdrückung	80 dB
Isolationsspannung	1400 V DC zwischen den Kanälen und Erde 1400 V DC zwischen den Kanälen und dem Bus
Sensortyp	Unterbrechung 4 - 20 mA Kurzschluss 0 - 20 mA
Lastimpedanz ohmsch	<= 350 Ohm 0 - 20 mA <= 350 Ohm 4 - 20 mA
Ausgangsleistung	Hochpegel
Anzahl der Analogausgänge	8
Analoger Ausgangstyp	Strom: 0 - 20 mA Strom: 4 - 20 mA
Auflösung der analogen Ausgänge	16 Bits
Versorgung	Interne Stromversorgung über Modulträger
Umwandlungszeit	<= 4 ms
maximaler Konversionswert	0 - 21 mA 0 - 20 mA 0 - 21 mA 4 - 20 mA
Reservemodus	Konfigurierbar Vordefiniert
MTBF Zuverlässigkeit	1500000 H
Betriebshöhe	0 - 2.000 m 2.000 - 5.000 m mit Leistungsminderungsfaktor
LED-Statusanzeige	1 LED (grün) RUN (Betrieb) 1 LED pro Kanal (grün) Kanaldiagnose 1 LED (rot) ERR 1 LED (rot) E/A

Bruttopreisliste für Deutschland zuzüglich Zuschläge, Frachtkosten und Mehrwertsteuer, gültig ab dem 1. Januar 2024. Irrtum und Änderungen vorbehalten. Es gelten die AGBs der Schneider Electric GmbH.

Haftungsausschluss: Diese Dokumentation dient nicht als Ersatz für die Beurteilung der Eignung oder Verlässlichkeit dieser Produkte für bestimmte Verwendungsbereiche des Benutzers und darf nicht zu diesem Zweck verwendet werden.

Produktgewicht	0,15 kg
Leistungsaufnahme in W	3,6 W 24 V DC typisch 3,9 W 24 V DC Maximum 0,35 W 3,3 V DC typisch 0,48 W 3,3 V DC Maximum
Stromaufnahme	150 mA bei 3,3 V DC 135 mA bei 24 V DC

Montage

Vibrationsfestigkeit	3 Gn
Stoßfestigkeit	30 gn
Umgebungstemperatur bei Lagerung	-40…85 °C
Umgebungstemperatur bei Betrieb	0…60 °C
Relative Luftfeuchtigkeit	5…95 % bei 55 °C Betauung nicht zulässig
Schutzart (IP)	IP20
Richtlinien	2014/35/EU - Niederspannungsrichtlinie 2014/30/EU - elektromagnetische Verträglichkeit
Produktzertifizierungen	CE RCM CSA EAC Handelsmarine UL
Normen	IEC 61010-2-201 IEC 61131-2 UL 61010-2-201 CSA C22.2 Nr. 61010-2-201
Beschichtung	Standardversion

Verpackungseinheiten

VPE 1 Art	PCE
Anzahl der Geräte pro Packung	1
VPE 1 Höhe	5,300 cm
VPE 1 Breite	11,000 cm
VPE 1 Länge	11,600 cm
Verpackungsgewicht (Lbs)	169,000 g
VPE 2 Art	S02
VPE 2 Menge	15
VPE 2 Höhe	15 cm
VPE 2 Breite	30 cm
VPE 2 Länge	40 cm
VPE 2 Gewicht	2,880 kg

Vertragliche Gewährleistung

Garantie (in Monaten)	18

Environmental Data

Schneider Electric hat sich zum Ziel gesetzt, den Net Zero-Status bis 2050 durch Lieferkettenpartnerschaften, Materialien mit geringerer Auswirkung und Kreislaufbildung über unsere laufende Kampagne "Use Better, Use Longer, Use Again" zu erreichen, um die Lebensdauer und Recyclingfähigkeit der Produkte zu verlängern.

Erläuterung der Environmental Data >

Wie wir die Produktnachhaltigkeit bewerten >

Umweltbilanz

Total lifecycle Carbon footprint	**225 kg CO2 eq.**
CO_2-Fußabdruck der Herstellungsphase [A1 bis A3]	**22 kg CO2 eq.**
CO_2-Fußabdruck der Distributionsphase [A4]	**0 kg CO2 eq.**
CO_2-Fußabdruck der Installationsphase [A5]	**0 kg CO2 eq.**
CO_2-Fußabdruck der Nutzungsphase [B2, B3, B4, B6]	**203 kg CO2 eq.**
CO_2-Fußabdruck der End-of-Life-Phase [C1 bis C4]	**0.3 kg CO2 eq.**
Umweltproduktdeklaration	**Produktumweltprofil**

Use Better

Materialien und Verpackung

Verpackung mit Recycling-Karton	**Ja**
Verpackung ohne Kunststoff	**Ja**
EU-RoHS-Richtlinie	**Freistellungskonform**
REACh-Verordnung	**Produkt beinhaltet besorgniserregende Stoffe (SVHC) über dem Schwellwert**

Use Again

Reproduktion

Recyclingfähigkeitspotential in %	**3**
Circular Econmomy-Eignung	**Entsorgungsinformationen**
Rücknahme	**Ja**

Maßzeichnungen

Auf Racks montierte Module

Abmessungen

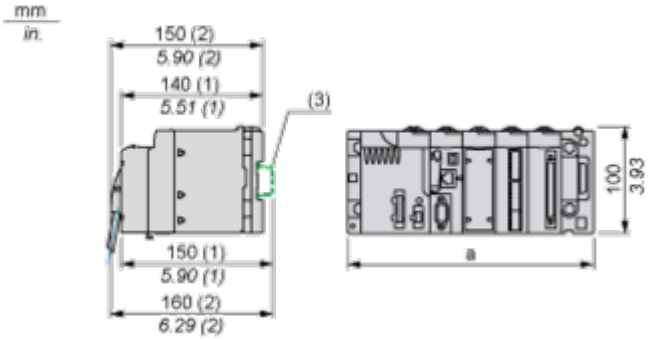

(1) Mit abnehmbarer Klemmenleiste (Schaltkäfig, Schraube oder Feder).
(2) Mit FCN-Stecker.
(3) Auf AM1 ED-Schiene: 35 mm breit, 15 mm tief. Nur möglich mit BMXXBP0400/0400H/0600/0600H/0800/0800H-Rack.

Rack-Referenzen	a in mm	a in in.
BMXXBP0400 und BMXXBP0400H	242,4	09,54
BMXXBP0600 und BMXXBP0600H	307,6	12,11
BMXXBP0800 und BMXXBP0800H	372,8	14,68
BMXXBP1200 und BMXXBP1200H	503,2	19,81

Anschlüsse und Schema

Verdrahtungsplan

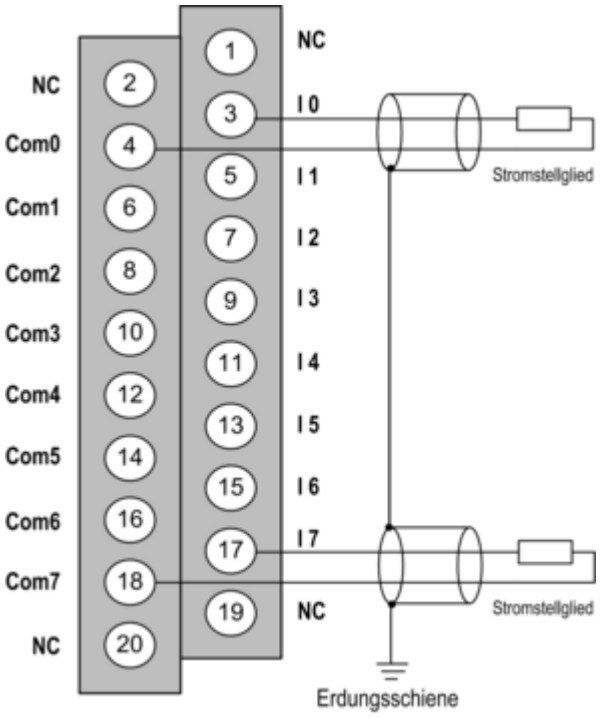

Ix +-Pol-Eingang für Kanal x
COMx --Pol-Eingang für Kanal x, COMx sind intern miteinander verbunden.
Die Versorgung der Stromschleife erfolgt direkt über den Ausgang, und es ist keine externe Stromversorgung erforderlich.

Image of product / Alternate images

Alternative



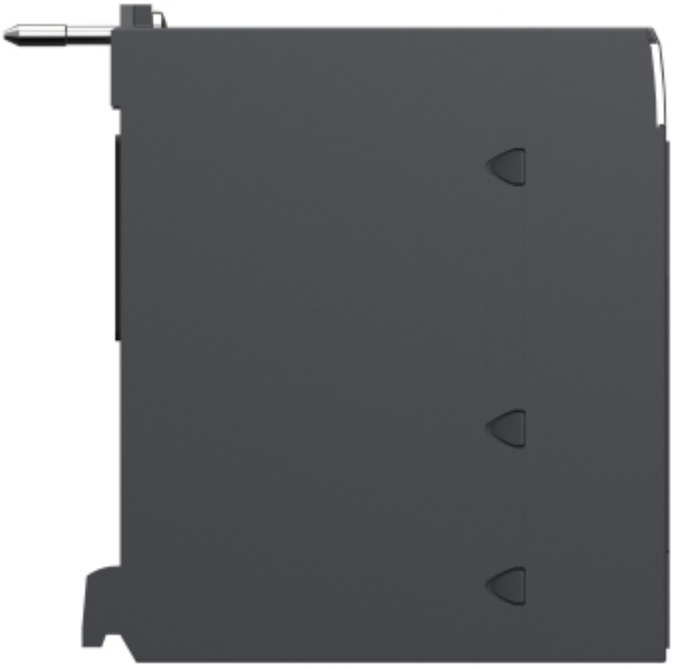








SN:XXXXXXXXXXX
PV:XX SV:XX RL:XX