Produkta datu lapa

Specifikācijas



Analogais izolēts augsta līmeņa ievades modulis, Modicon X80, 8 HART ieejas, 4 līdz 20 mA

BMEAHI0812

Galvenā

Produktu klāsts	Modicon X80
Produkta vai sastāvdaļas veids	Analogās ievades modulis

Papildinošs

Lietojumprogrammai specifiska I/O	HART
Produktu saderība	BMEP58... procesors BMXFTB20... spaiļu bloks ABE7CPA31 BMEXBP... aizmugurējā plakne ABE7CPA02 ABE7CPA03 Galvas modulis BMECRA31210
Elektrības pieslēgums	20 veidi spaiļu bloks Telefast
Izolācija starp kanāliem	Izolēts
Analogās ievades numurs	8
Analogās ievades veids	strāva 4...20 mA
Analogās ievades izšķirtspēja	15 biti + zīme
Ievades pretestība	250 Ohm iekšējais aizsargrezistors (3,6 līdz 50 omi)
Mērījumu kļūda	0,15 % no pilnas skalas 25 °C <= 0,3 % no pilnas skalas 0...60 °C
Temperatūras novirze	50 ppm/°C
Izolācijas spriegums	1000 V DC priekš 60 s starp kanāliem 1400 V DC priekš 60 s starp kanāliem un zemi 1400 V DC priekš 60 s starp kanāliem un kopni
Pārbaudes	Pārrautu vadu noteikšana
Topoloģija	Punkts uz punktu
Pieejamā funkcija	I/O kartēšana
Neto svars	0,233 kg

Vide

Apkārtējā gaisa temperatūra darbībai	0…60 °C
direktīvas	2014/35/ES - zemsprieguma direktīva 2014/30/ES - elektromagnētiskā saderība

Ir sasniegts maksimālais salīdzināmo produktu skaits. Lūdzu, atveriet sadaļu Salīdzināt produktus #SAITE# un izdzēsiet kādu produktu, lai turpinātu.

Produktu sertifikāti	CE RCM CSA EAC Tirdzniecības flote UL
Standarti	IEC 61010-2-201 IEC 61131-2 UL 61010-2-201 CSA C22.2 Nr. 61010-2-201
IP aizsardzības pakāpe	IP20
Aizsardzības ārstēšana	Standarta versija

Iepakošanas vienības

Pirmā iepakojuma vienības tips	PCE
Vienību skaits 1. iepakojumā	1
1. iepakojuma augstums	5,700 cm
1. iepakojuma platums	11,200 cm
1. iepakojuma garums	12,000 cm
1. iepakojuma svars	227,000 g
Otrā iepakojuma vienības tips	S02
Vienību skaits 2. iepakojumā	15
2. iepakojuma augstums	15,000 cm
2. iepakojuma platums	30,000 cm
2. iepakojuma garums	40,000 cm
2. iepakojuma svars	3,770 kg

Līguma garantija

Garantija (mēnešos)	18

Environmental Data

Schneider Electric mērķis ir līdz 2050. gadam sasniegt nulles emisiju statusu, izmantojot piegādes ķēdes partnerību, zemākas ietekmes materiālus un cirkularitāti, izmantojot mūsu pašreizējo kampaņu "Use Better, Use Longer, Use Again", lai pagarinātu produktu kalpošanas laiku un to pārstrādājamību.

Environmental Data skaidrojums >

Kā mēs novērtējam produktu ilgtspēju >

Ietekme uz vidi

Kopējā dzīves cikla oglekļa pēda	**138 kg CO2 eq.**
Ražošanas posma oglekļa pēdas nospiedums [A1–A3]	**29 kg CO2 eq.**
Izplatīšanas posma oglekļa pēdas nospiedums [A4]	**0 kg CO2 eq.**
Uzstādīšanas posma oglekļa pēdas nospiedums [A5]	**0.1 kg CO2 eq.**
Lietošanas posma oglekļa pēdas nospiedums [B2, B3, B4, B6]	**108 kg CO2 eq.**
Dzīves cikla beigu posma oglekļa pēdas nospiedums [C1–C4]	**0.4 kg CO2 eq.**
Vides informācijas publiskošana	**Produkta ietekme uz vidi**

Use Better

Materiāli un iepakojums

Iepakojums izgatavots no pārstrādāta kartona	**Jā**
Iepakojums bez plastmasas	**Jā**
ES RoHS direktīva	**Atbilst, Izmantojot Izņēmumu**
REACh regula	**Atsauce satur vielas virs noteiktās normas, kas rada ļoti lielas bažas**

Use Again

Pārsaiņošana un atkārtota ražošana

Pārstrādājamības potenciāls, %	**3**
Cirkularitātes profils	**Informācija par ekspluatācijas izbeigšanu**
Atgriešana	**Jā**

Dimensions Drawings

Modules Mounted on Racks

Dimensions

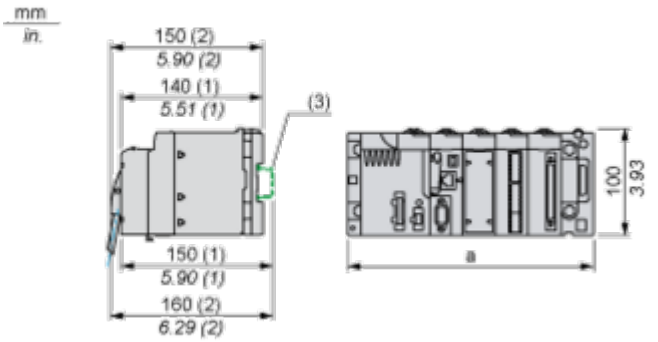

(1) with removable terminal block (cage, screw or spring)
(2) with FCN connector
(3) on AM1 ED rail: 35 mm wide, 15 mm deep. Only possible with BMEXBP0400/0400H/0800/0800H/1200/1200H rack.

	a (in mm)	a (in in.)
BMEXBP0400 and BMEXBP0400H	242.4	09.54
BMEXBP0800 and BMEXBP0800H	372.8	14.68
BMEXBP1200 and BMEXBP1200H	503.2	19.81

Connections and Schema

Module Connection

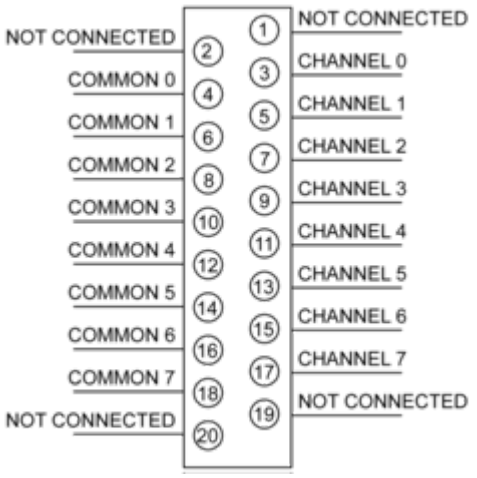

Input Circuit Diagram

With 2-Wire Transmitter

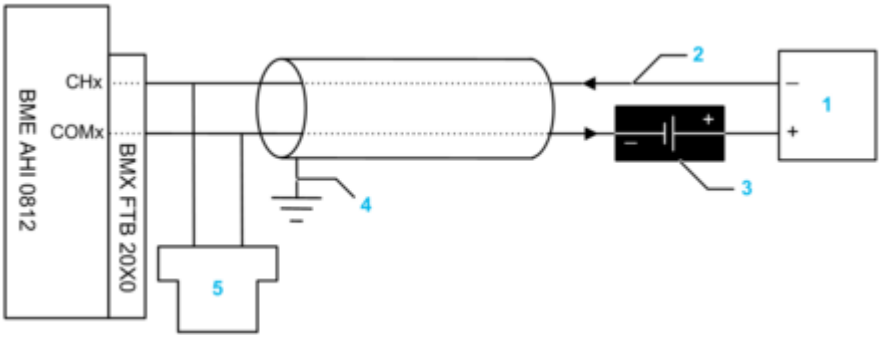

1 2-wire transmitter
2 4-20 mA current loop, with arrows indicating direction of current flow
3 Field power supply
4 Protective ground
5 Secondary HART master (hand-held)

With 4-Wire Transmitter

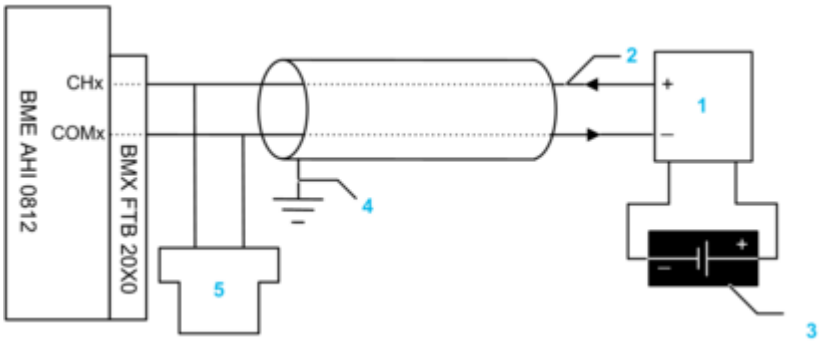

1 4-wire transmitter
2 4-20 mA current loop, with arrows indicating direction of current flow
3 Field power supply
4 Protective ground
5 Secondary HART master (hand-held)

With 2-Wire Transmitter and TELEFAST Connector with Power Supply

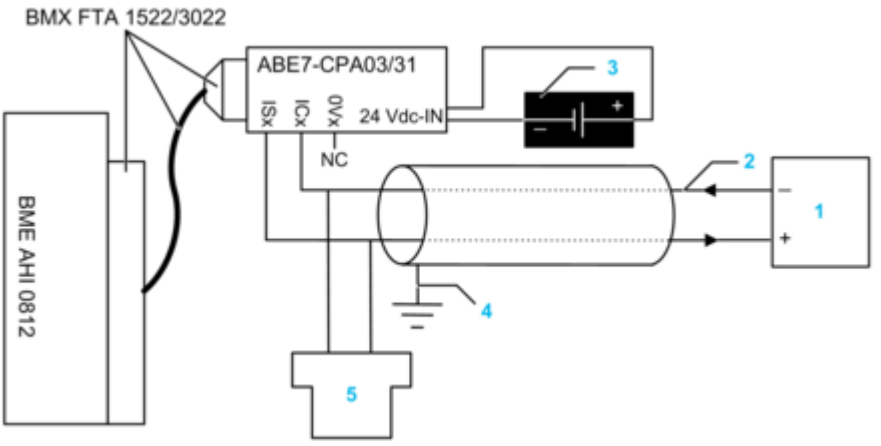

1 2-wire transmitter
2 4-20 mA current loop, with arrows indicating direction of current flow

3 24 Vdc power supply
4 Protective ground
5 Secondary HART master (hand-held)

With 4-Wire Transmitter and TELEFAST Connector with Power Supply

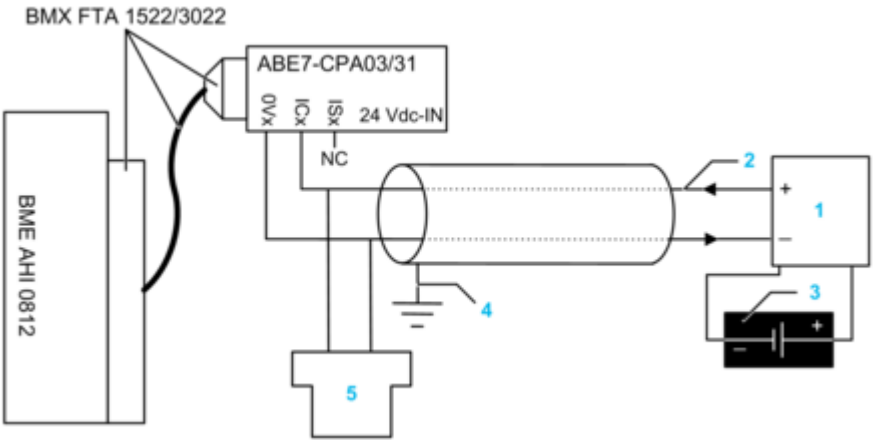

1 4-wire transmitter
2 4-20 mA current loop, with arrows indicating direction of current flow
3 Field power supply
4 Protective ground
5 Secondary HART master (hand-held)

With 2-Wire Transmitter and TELEFAST Connector without Power Supply

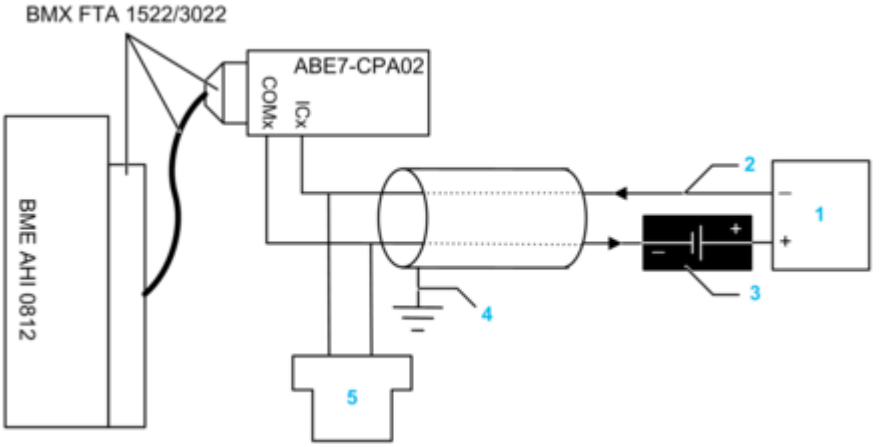

1 2-wire transmitter
2 4-20 mA current loop, with arrows indicating direction of current flow
3 Field power supply
4 Protective ground
5 Secondary HART master (hand-held)

With 4-Wire Transmitter and TELEFAST Connector without Power Supply

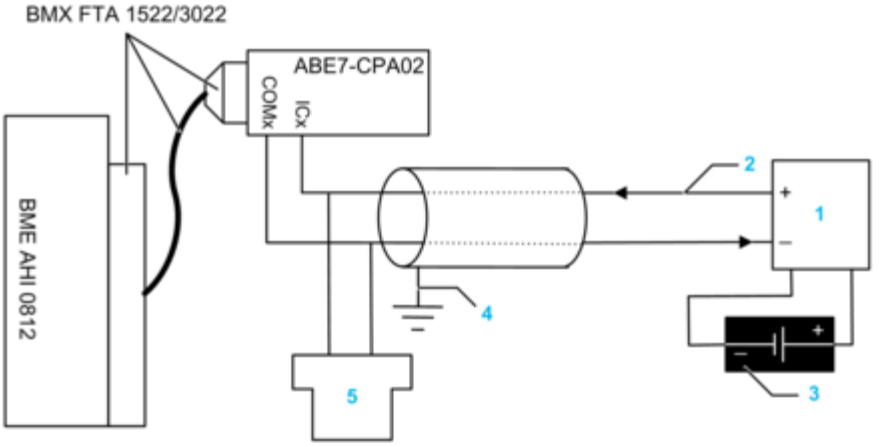

1 4-wire transmitter
2 4-20 mA current loop, with arrows indicating direction of current flow
3 Field power supply
4 Protective ground
5 Secondary HART master (hand-held)

Image of product / Alternate images

Alternative





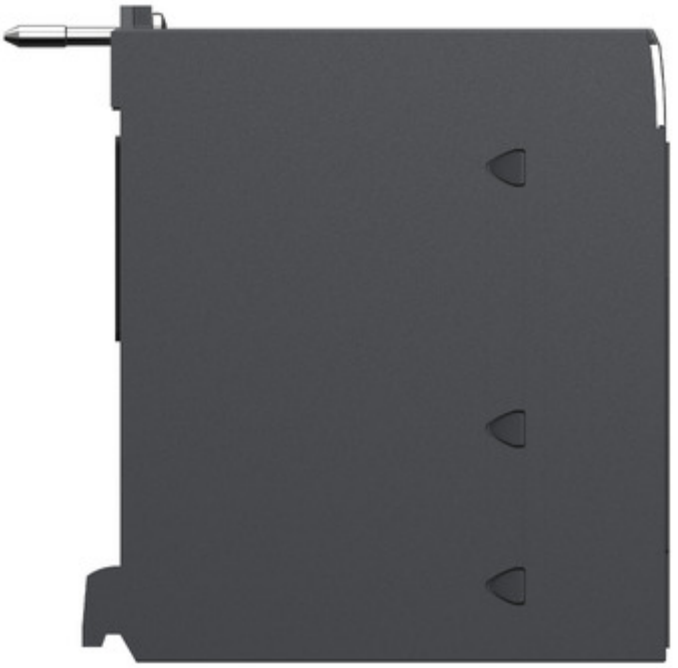


SN:XXXXXXXXXXX
PV:XX SV:XX RL:XX

Produkta datu lapa BMEAHI0812



