Produktdatenblatt

Spezifikationen



Modicon M580-E/A-Modul, analog, 4 HART-Ausgänge, 4-20mA, isoliert

BMEAHO0412

EAN Code: 3606480692321

Hauptmerkmale

Baureihe	Modicon X80
Produkt- oder Komponententyp	Analoges Ausgangsmodul

Zusatzmerkmale

anwendungspezifischer E/A	HART
Produktkompatibilität	BMEP58 - Prozessor BMEXBP - Modulträger ABE7CPA21 Frontmodul BMECRA31210 BMXFTB20 - Klemmenblock
Elektrische Verbindung	20-polig Klemmenblock Telefast
Isolation zwischen Kanälen	Isoliert
Messfehler	0,1 % des Skalenendwertes 25 °C 0,2 % des Skalenendwertes 0 - 60 °C
Temperaturabweichung	45 ppm/°C
Isolationsspannung	1000 V DC für 60 s zwischen den Kanälen 1400 V DC für 60 s zwischen den Kanälen und Erde 1400 V DC für 60 s zwischen den Kanälen und dem Bus
Prüfungen	Leitungsbrucherkennung
Lastimpedanz ohmsch	600 Ohm 0 - 20 mA 570 Ohm 0 - 21 mA
Anzahl der Analogausgänge	4
Analoger Ausgangstyp	Strom: 4 - 20 mA
Auflösung der analogen Ausgänge	15 Bit + Vorzeichen
Topologie	Punkt zu Punkt
Funktion verfügbar	E/A-Mapping
Produktgewicht	0,223 kg

Montage

Umgebungstemperatur bei Betrieb	0…60 °C
Richtlinien	2014/35/EU - Niederspannungsrichtlinie 2014/30/EU - elektromagnetische Verträglichkeit
Produktzertifizierungen	CE RCM CSA EAC Handelsmarine UL

Bruttopreisliste für Deutschland zuzüglich Zuschläge, Frachtkosten und Mehrwertsteuer, gültig ab dem 1. Januar 2024. Irrtum und Änderungen vorbehalten. Es gelten die AGBs der Schneider Electric GmbH.

Haftungsausschluss: Diese Dokumentation dient nicht als Ersatz für die Beurteilung der Eignung oder Verlässlichkeit dieser Produkte für bestimmte Verwendungsbereiche des Benutzers und darf nicht zu diesem Zweck verwendet werden.

Normen	IEC 61010-2-201 IEC 61131-2 UL 61010-2-201 CSA C22.2 Nr. 61010-2-201
Beschichtung	Standardversion

Verpackungseinheiten

VPE 1 Art	PCE
Anzahl der Geräte pro Packung	1
VPE 1 Höhe	5,500 cm
VPE 1 Breite	11,100 cm
VPE 1 Länge	11,800 cm
Verpackungsgewicht (Lbs)	216,000 g
VPE 2 Art	S02
VPE 2 Menge	15
VPE 2 Höhe	15,000 cm
VPE 2 Breite	30,000 cm
VPE 2 Länge	40,000 cm
VPE 2 Gewicht	3,571 kg

Vertragliche Gewährleistung

Garantie (in Monaten)	18

Environmental Data

Schneider Electric hat sich zum Ziel gesetzt, den Net Zero-Status bis 2050 durch Lieferkettenpartnerschaften, Materialien mit geringerer Auswirkung und Kreislaufbildung über unsere laufende Kampagne "Use Better, Use Longer, Use Again" zu erreichen, um die Lebensdauer und Recyclingfähigkeit der Produkte zu verlängern.

Erläuterung der Environmental Data >

Wie wir die Produktnachhaltigkeit bewerten >

Umweltbilanz

Total lifecycle Carbon footprint	**262 kg CO2 eq.**
CO_2-Fußabdruck der Herstellungsphase [A1 bis A3]	**28 kg CO2 eq.**
CO_2-Fußabdruck der Distributionsphase [A4]	**0 kg CO2 eq.**
CO_2-Fußabdruck der Installationsphase [A5]	**0.1 kg CO2 eq.**
CO_2-Fußabdruck der Nutzungsphase [B2, B3, B4, B6]	**233 kg CO2 eq.**
CO_2-Fußabdruck der End-of-Life-Phase [C1 bis C4]	**0.4 kg CO2 eq.**
Umweltproduktdeklaration	**Produktumweltprofil**

Use Better

Materialien und Verpackung

Verpackung mit Recycling-Karton	**Ja**
Verpackung ohne Kunststoff	**Ja**
EU-RoHS-Richtlinie	**Freistellungskonform**
REACh-Verordnung	**Produkt beinhaltet besorgniserregende Stoffe (SVHC) über dem Schwellwert**

Use Again

Reproduktion

Recyclingfähigkeitspotential in %	**3**
Circular Econmomy-Eignung	**Entsorgungsinformationen**
Rücknahme	**Ja**

Maßzeichnungen

Auf Racks montierte Module

Abmessungen

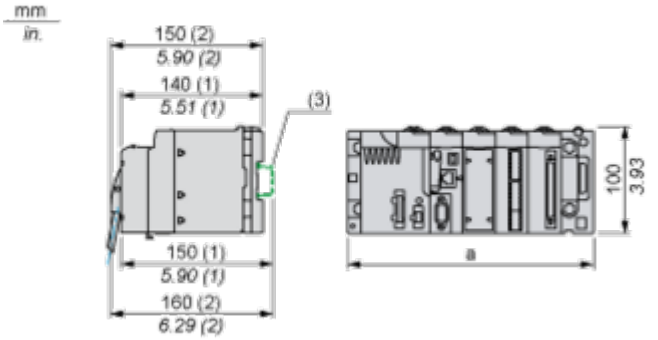

(1) Mit abnehmbarer Klemmenleiste (Schaltkäfig, Schraube oder Feder).
(2) Mit FCN-Stecker.
(3) Auf AM1 ED-Schiene: 35 mm breit, 15 mm tief. Nur möglich mit BMEXBP0400/0400H/0800/0800H/1200/1200H-Rack.

	a (in mm)	a (in in.)
BMEXBP0400 und BMEXBP0400H	242,4	09,54
BMEXBP0800 und BMEXBP0800H	372,8	14,68
BMEXBP1200 und BMEXBP1200H	503,2	19,81

Anschlüsse und Schema

Anschluss des Moduls

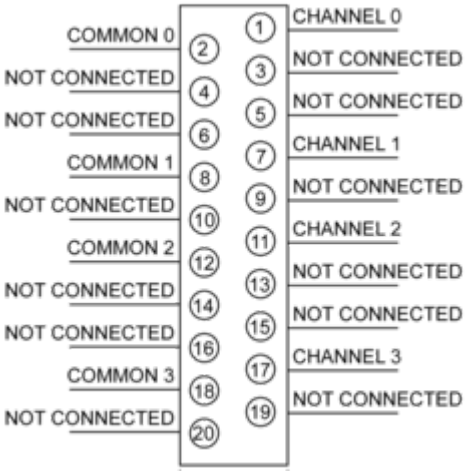

Ausgangsschaltplan

Mit einem 2-Draht oder 4-Draht-Sender

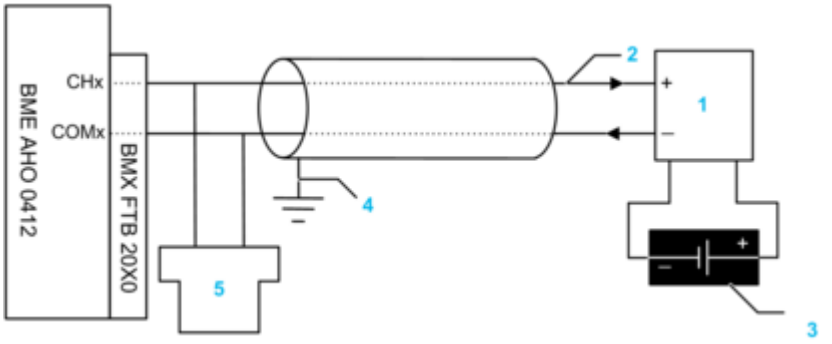

1 2-Draht- oder 4-Draht-Sender
2 4-20 mA Stromschleife; die Pfeile zeigen in Richtung des Stromflusses
3 Versorgung mit Feldstrom (nur für 4-Draht-Design)
4 Schutzerde
5 Sekundärer HART-Master (Handgerät)

Mit einem 2-Draht oder 4-Draht-Sender, TELEFAST-Anschluss

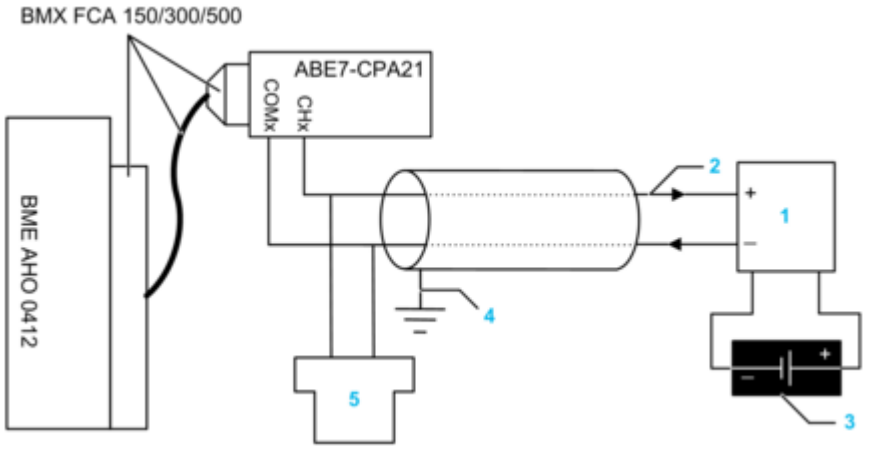

1 2-Draht- oder 4-Draht-Sender
2 4-20 mA Stromschleife; die Pfeile zeigen in Richtung des Stromflusses
3 Versorgung mit Feldstrom (nur für 4-Draht-Design)
4 Schutzerde
5 Sekundärer HART-Master (Handgerät)

Image of product / Alternate images

Alternative






BMEAHO0412
RUN ERR I/O SVC
A0 A1 A2 A3
H0 H1 H2 H3


Schneider
Electric
Modicon
BMEAHO0412
Ana 4 Out Current Isolated
HART
DOM : XXXX

