Produkta datu lapa

Specifikācijas



Analogais izolēts augsta līmeņa izejas modulis, Modicon X80, 4 HART izejas, 4 līdz 20 mA

BMEAHO0412

Galvenā

Produktu klāsts	Modicon X80
Produkta vai sastāvdaļas veids	Analogās izejas modulis

Papildinošs

Lietojumprogrammai specifiska I/O	HART
Produktu saderība	BMEP58... procesors BMEXBP... aizmugurējā plakne ABE7CPA21 Galvas modulis BMECRA31210 BMXFTB20... spaiļu bloks
Elektrības pieslēgums	20 veidi spaiļu bloks Telefast
Izolācija starp kanāliem	Izolēts
Mērījumu kļūda	0,1 % no pilnas skalas 25 °C 0,2 % no pilnas skalas 0...60 °C
Temperatūras novirze	45 ppm/°C
Izolācijas spriegums	1000 V DC priekš 60 s starp kanāliem 1400 V DC priekš 60 s starp kanāliem un zemi 1400 V DC priekš 60 s starp kanāliem un kopni
Pārbaudes	Pārrautu vadu noteikšana
Slodzes pretestība omi	600 omi 0...20 mA 570 omi 0...21 mA
Analogās izejas numurs	4
Analogās izvades veids	strāva : 4...20 mA
Analogās izejas izšķirtspēja	15 biti + zīme
Topoloģija	Punkts uz punktu
Pieejamā funkcija	I/O kartēšana
Neto svars	0,223 kg

Vide

Apkārtējā gaisa temperatūra darbībai	0…60 °C
direktīvas	2014/35/ES - zemsprieguma direktīva 2014/30/ES - elektromagnētiskā saderība
Produktu sertifikāti	CE RCM CSA EAC Tirdzniecības flote UL

Ir sasniegts maksimālais salīdzināmo produktu skaits. Lūdzu, atveriet sadaļu Salīdzināt produktus #SAITE# un izdzēsiet kādu produktu, lai turpinātu.

Standarti	IEC 61010-2-201 IEC 61131-2 UL 61010-2-201 CSA C22.2 Nr. 61010-2-201
Aizsardzības ārstēšana	Standarta versija

Iepakošanas vienības

Pirmā iepakojuma vienības tips	PCE
Vienību skaits 1. iepakojumā	1
1. iepakojuma augstums	5,500 cm
1. iepakojuma platums	11,100 cm
1. iepakojuma garums	11,800 cm
1. iepakojuma svars	216,000 g
Otrā iepakojuma vienības tips	S02
Vienību skaits 2. iepakojumā	15
2. iepakojuma augstums	15,000 cm
2. iepakojuma platums	30,000 cm
2. iepakojuma garums	40,000 cm
2. iepakojuma svars	3,571 kg

Līguma garantija

Garantija (mēnešos)	18

Environmental Data

Schneider Electric mērķis ir līdz 2050. gadam sasniegt nulles emisiju statusu, izmantojot piegādes ķēdes partnerību, zemākas ietekmes materiālus un cirkularitāti, izmantojot mūsu pašreizējo kampaņu "Use Better, Use Longer, Use Again", lai pagarinātu produktu kalpošanas laiku un to pārstrādājamību.

Environmental Data skaidrojums >

Kā mēs novērtējam produktu ilgtspēju >

Ietekme uz vidi

Kopējā dzīves cikla oglekļa pēda	**262 kg CO2 eq.**
Ražošanas posma oglekļa pēdas nospiedums [A1–A3]	**28 kg CO2 eq.**
Izplatīšanas posma oglekļa pēdas nospiedums [A4]	**0 kg CO2 eq.**
Uzstādīšanas posma oglekļa pēdas nospiedums [A5]	**0.1 kg CO2 eq.**
Lietošanas posma oglekļa pēdas nospiedums [B2, B3, B4, B6]	**233 kg CO2 eq.**
Dzīves cikla beigu posma oglekļa pēdas nospiedums [C1–C4]	**0.4 kg CO2 eq.**
Vides informācijas publiskošana	**Produkta ietekme uz vidi**

Use Better

Materiāli un iepakojums

Iepakojums izgatavots no pārstrādāta kartona	**Jā**
Iepakojums bez plastmasas	**Jā**
ES RoHS direktīva	**Atbilst, Izmantojot Izņēmumu**
REACh regula	**Atsauce satur vielas virs noteiktās normas, kas rada ļoti lielas bažas**

Use Again

Pārsaiņošana un atkārtota ražošana

Pārstrādājamības potenciāls, %	**3**
Cirkularitātes profils	**Informācija par ekspluatācijas izbeigšanu**
Atgriešana	**Jā**

Dimensions Drawings

Modules Mounted on Racks

Dimensions

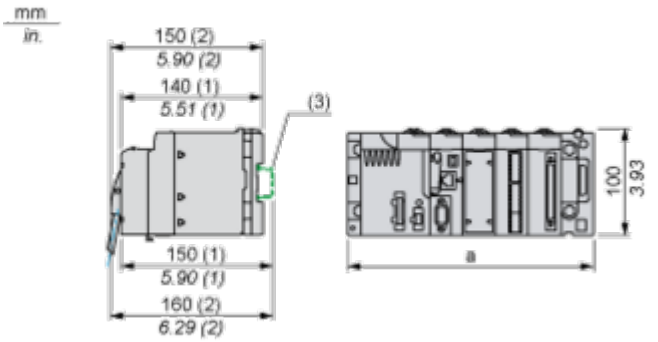

(1) with removable terminal block (cage, screw or spring)
(2) with FCN connector
(3) on AM1 ED rail: 35 mm wide, 15 mm deep. Only possible with BMEXBP0400/0400H/0800/0800H/1200/1200H rack.

	a (in mm)	a (in in.)
BMEXBP0400 and BMEXBP0400H	242.4	09.54
BMEXBP0800 and BMEXBP0800H	372.8	14.68
BMEXBP1200 and BMEXBP1200H	503.2	19.81

Connections and Schema

Module Connection

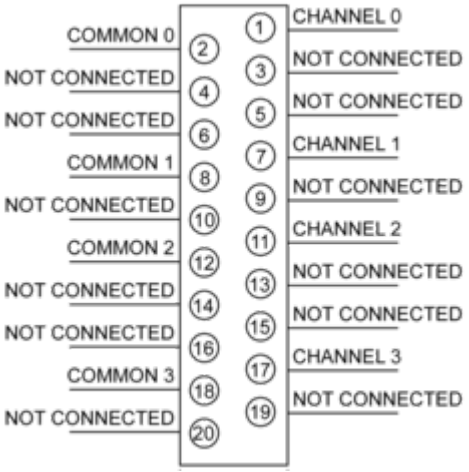

Output Circuit Diagram

With 2-Wire or 4-Wire Transmitter

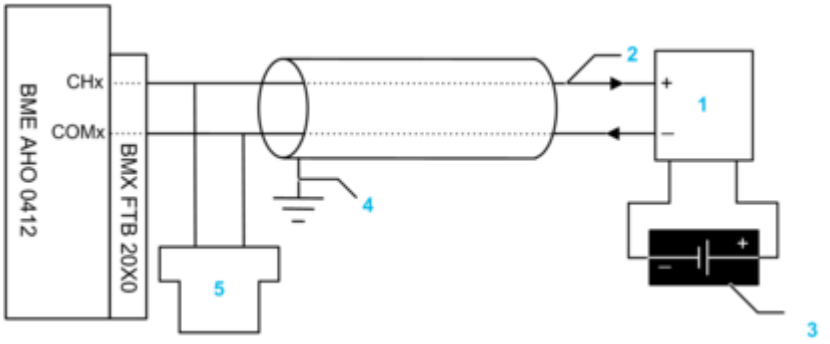

1 2-wire or 4-wire transmitter
2 4-20 mA current loop, with arrows indicating direction of current flow
3 Field power supply (for 4-wire design only)
4 Protective ground
5 Secondary HART master (hand-held)

With 2-Wire or 4-Wire Transmitter, TELEFAST Connector

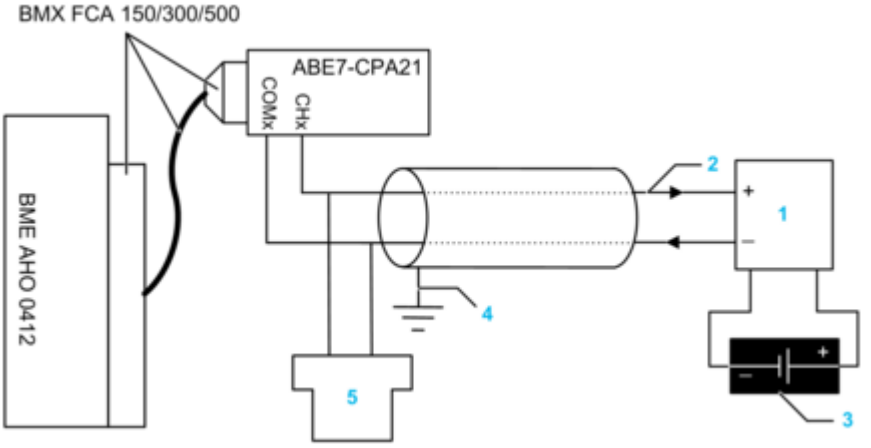

1 2-wire or 4-wire transmitter
2 4-20 mA current loop, with arrows indicating direction of current flow
3 Field power supply (for 4-wire design only)
4 Protective ground
5 Secondary HART master (hand-held)

Image of product / Alternate images

Alternative





Produkta datu lapa BMEAHO0412





