Produkta datu lapa

Specifikācijas



Paplašināšanas modulis, Modicon M171/M172/M173, veiktspēja, 27 IO

TM171EP27R

Galvenā

Produktu klāsts	Modicon M171/M172
Produkta vai sastāvdaļas veids	Papildu I/O modulis
Produktam specifisks pielietojums	HVAC un sūknēšanas risinājums
Kopējais ieeju/izeju skaits	27
Diskrēts ievades numurs	8
Diskrēts izvades numurs	3 priekš releju izejas SPST ar tādu pašu kopīgu 2 priekš releju izejas SPST ar tādu pašu kopīgu 2 priekš releju izejas SPDT ar neatkarīgu kopīgu
Diskrētā izejas strāva	8 A priekš relejs SPDT 5 A priekš relejs SPST
Analogās ievades numurs	2 analogā ieeja NTC 4 konfigurējams
Analogās izejas numurs	3 spriegums/strāva , diapazons: 0…10 V vai 4…20 mA 2 atvērtais kolektors/strāva , diapazons: 1 kHz, 12 V, 35 mA vai 4…20 mA

Papildinošs

Portu skaits	1 CAN ports - skrūvju spaiļu bloks
Ievades/izvades numurs	6 analogā ieeja(s) 5 analogā izeja(s) 8 digitālā ieeja(s) 7 digitālā izeja(s) 1 ātrgaitas skaitītājs(s)
Diskrētā ievades loģika	izlietne vai avots (pozitīvs/negatīvs)
Diskrēts ieejas spriegums	24 V AC/DC 48 V DC
Diskrētā ieejas strāva	2,5 mA
Ieejas pretestība	20 kOhm
Analogās ievades veids	spriegums 0...5 V (ratiometrisks) strāva 4...20 mA pretestība 0...1500 hΩ pretestība 0...300 daOhm tiešā ievade NTC temperatūras zonde - 50...110 °C - izšķirtspēja: 0,1 °C (pagarināts) spriegums 0...10 V Pt 1000 temperatūras zonde - 200...800 °C - izšķirtspēja: 0,1 °C NTC temperatūras zonde - 40...150 °C - izšķirtspēja: 0,1 °C
Sensora barošanas avots	5 V DCpie 50 mA 12 V DCpie 150 mA
[Us] nominālais barošanas spriegums	24 V AC 48 V
Reāllaika pulkstenis	bez clockpie -20…55 °C

Ir sasniegts maksimālais saīdzināmo produktu skaits. Lūdzu, atveriet sadaļu Saīdzināt produktus #SAITE# un izdzēsiet kādu produktu, lai turpinātu.

Displeja veids	bez displeja
Pārsprieguma kategorija	II
Montāžas atbalsts	DIN sliede
Platums	140 mm
Augstums	110 mm
Dziļums	61,6 mm
Neto svars	0,19 kg

Vide

direktīvas	86/188/EEC - fizikālo faktoru (trokšņa) direktīva 2006/95/EK – zemsprieguma direktīva
Standarti	EN/IEC 60730
Produkta sertifikācija	CE cURus EAC CSA
Apkārtējā gaisa temperatūra darbībai	-20…55 °C atbilst UL 60730-1
Apkārtējā gaisa temperatūra uzglabāšanai	-40…85 °C
Relatīvais mitrums	10…90 % nekondensējošs
IP aizsardzības pakāpe	IP20
Piesārņojuma pakāpe	2

Iepakošanas vienības

Pirmā iepakojuma vienības tips	PCE
Vienību skaits 1. iepakojumā	1
1. iepakojuma augstums	13,000 cm
1. iepakojuma platums	9,100 cm
1. iepakojuma garums	18,500 cm
1. iepakojuma svars	470,000 g
Otrā iepakojuma vienības tips	S02
Vienību skaits 2. iepakojumā	6
2. iepakojuma augstums	15,000 cm
2. iepakojuma platums	30,000 cm
2. iepakojuma garums	40,000 cm
2. iepakojuma svars	3,055 kg

Līguma garantija

Garantija (mēnešos)	18

Environmental Data

Schneider Electric mērķis ir līdz 2050. gadam sasniegt nulles emisiju statusu, izmantojot piegādes ķēdes partnerību, zemākas ietekmes materiālus un cirkularitāti, izmantojot mūsu pašreizējo kampaņu "Use Better, Use Longer, Use Again", lai pagarinātu produktu kalpošanas laiku un to pārstrādājamību.

Environmental Data skaidrojums >

Kā mēs novērtējam produktu ilgtspēju >

Ietekme uz vidi

Kopējā dzīves cikla oglekļa pēda	**792 kg CO2 eq.**
Ražošanas posma oglekļa pēdas nospiedums [A1–A3]	**44 kg CO2 eq.**
Izplatīšanas posma oglekļa pēdas nospiedums [A4]	**0.2 kg CO2 eq.**
Uzstādīšanas posma oglekļa pēdas nospiedums [A5]	**0 kg CO2 eq.**
Lietošanas posma oglekļa pēdas nospiedums [B2, B3, B4, B6]	**746 kg CO2 eq.**
Dzīves cikla beigu posma oglekļa pēdas nospiedums [C1–C4]	**1 kg CO2 eq.**
Vides informācijas publiskošana	**Produkta ietekme uz vidi**

Use Better

Materiāli un iepakojums

Iepakojums izgatavots no pārstrādāta kartona	**Jā**
ES RoHS direktīva	**Atbilst, Izmantojot Izņēmumu**
REACh regula	**Atsauce satur vielas virs noteiktās normas, kas rada ļoti lielas bažas**

Use Longer

Kalpošanas laika pagarināšana

Atjaunināmība	**Jā**

Use Again

Pārsaiņošana un atkārtota ražošana

Pārstrādājamības potenciāls, %	**0**
Cirkularitātes profils	**Informācija par ekspluatācijas izbeigšanu**
Noņemams akumulators	**Nē**
Atgriešana	**Jā**
WEEE marķējums	**Eiropas Savienības tirgū no šī produkta ir jāatbrīvojas, ievērojot noteiktu atkritumu savākšanas kārtību, un produkts nedrīkst nonākt sadzīves atkritumu tvertnēs.**

Dimensions Drawings

Dimensions

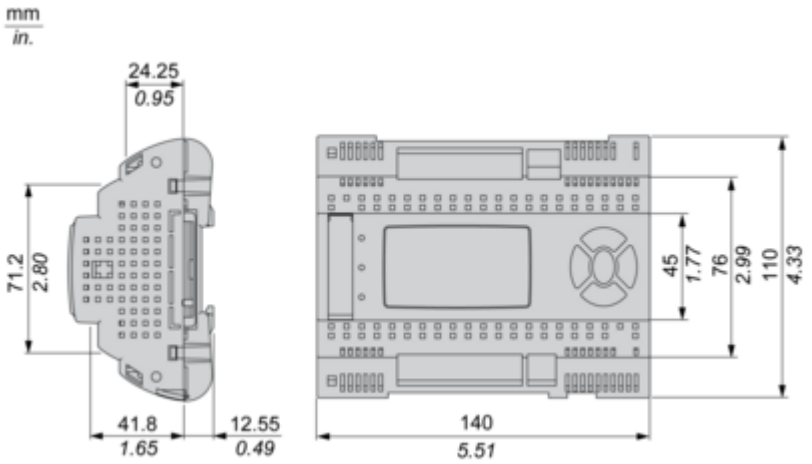

Mounting and Clearance

Mounting and Clearance

Clearance

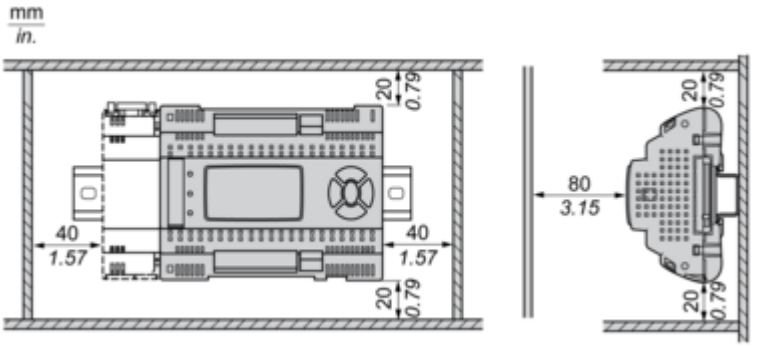

Misplacement

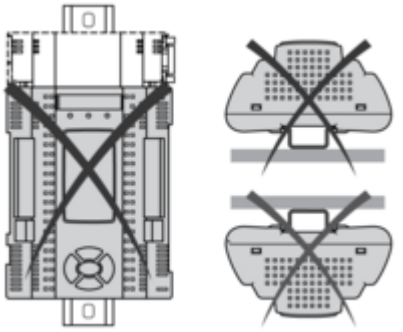

Connections and Schema

Power Supply

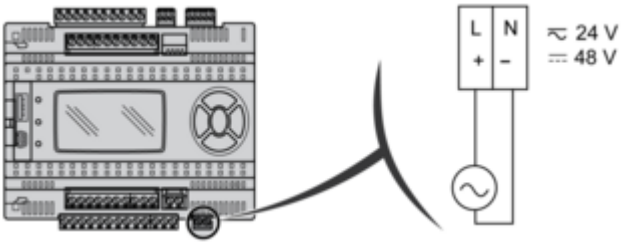

Digital Inputs

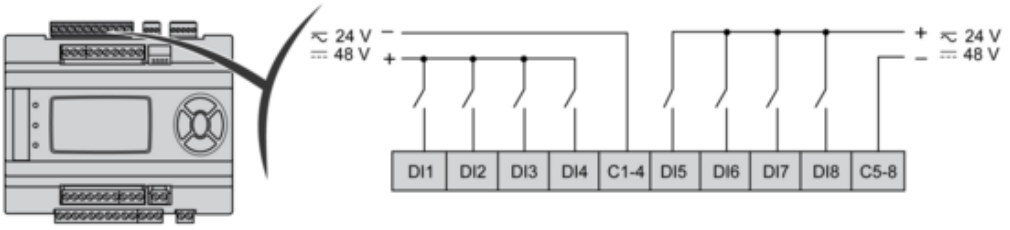

Analog Inputs

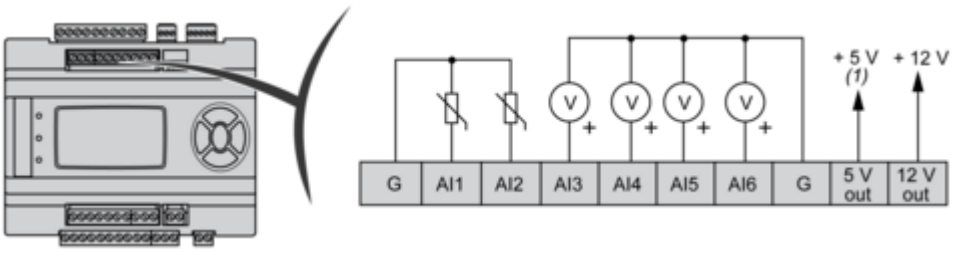

(1) Max current: 50 mA.
G : Ground

Analog Outputs

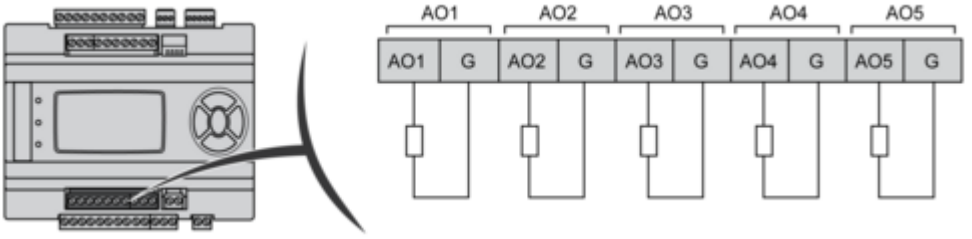

Digital Outputs

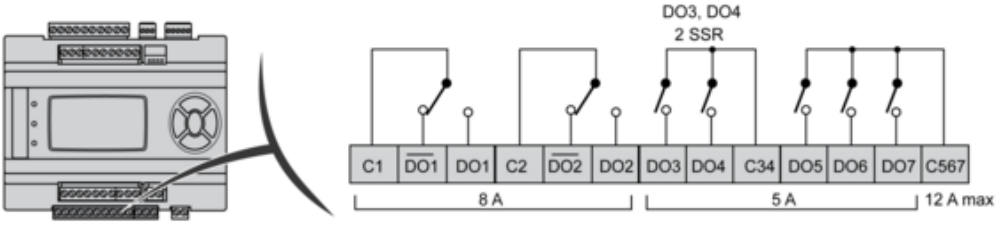

C : common

Fast Digital Input

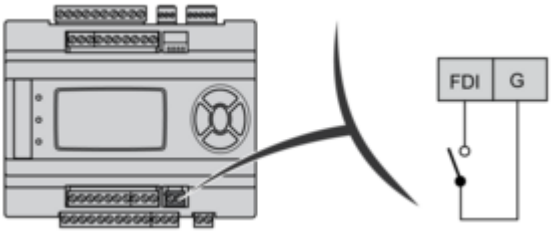

Serial Line Port (RS 485)

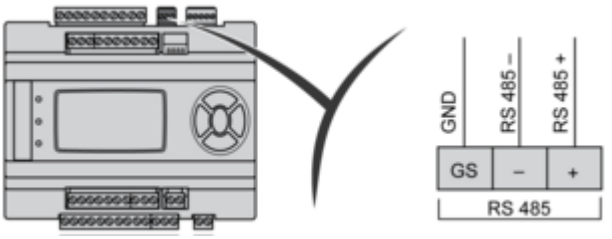

Apply 120 Omega terminal resistance
GS serial GND isolated from G

CAN Expansion Bus

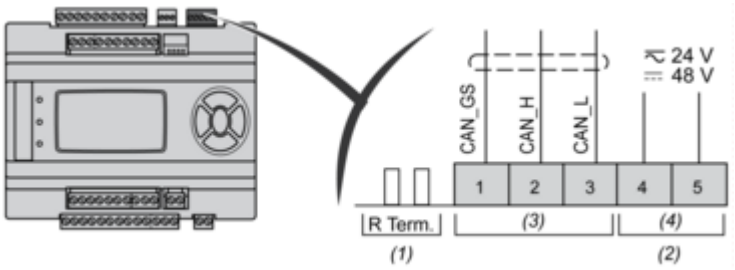

(1) CAN terminal resistance
(2) Output for remote keyboard
(3) CANOPEN
(4) Power Out

4 DipSwitches

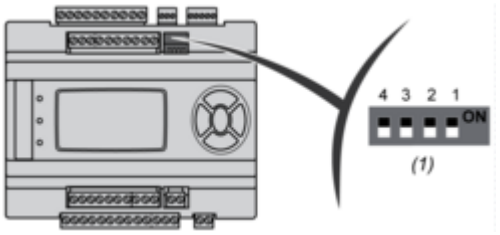

(1) 4 DIP SWITCH
LOW Address

6 - 10 DipSwitches

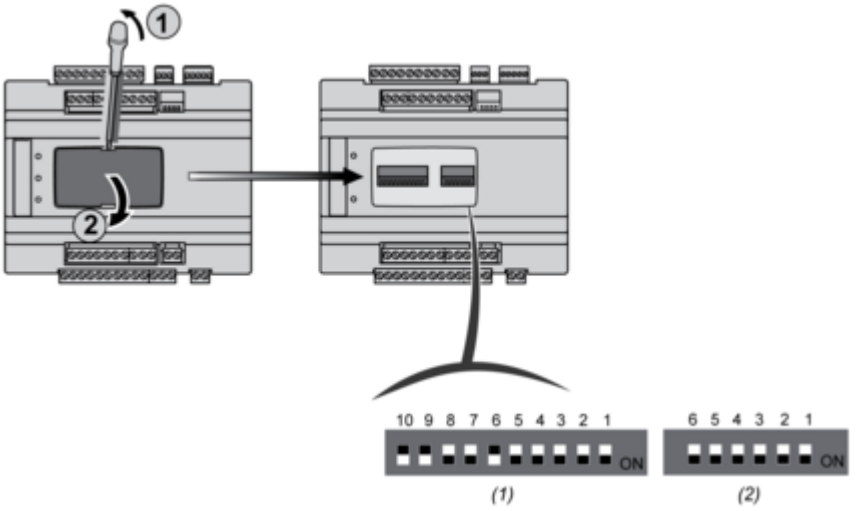

(1) 10 DIP SWITCH
(2) 6 DIP SWITCH