Premium PLCs
TSX WMY 100

Quick reference guide
Kurzanleitung
Instruction de service
Guía de referencias rápidas
Guida di riferimento rapido

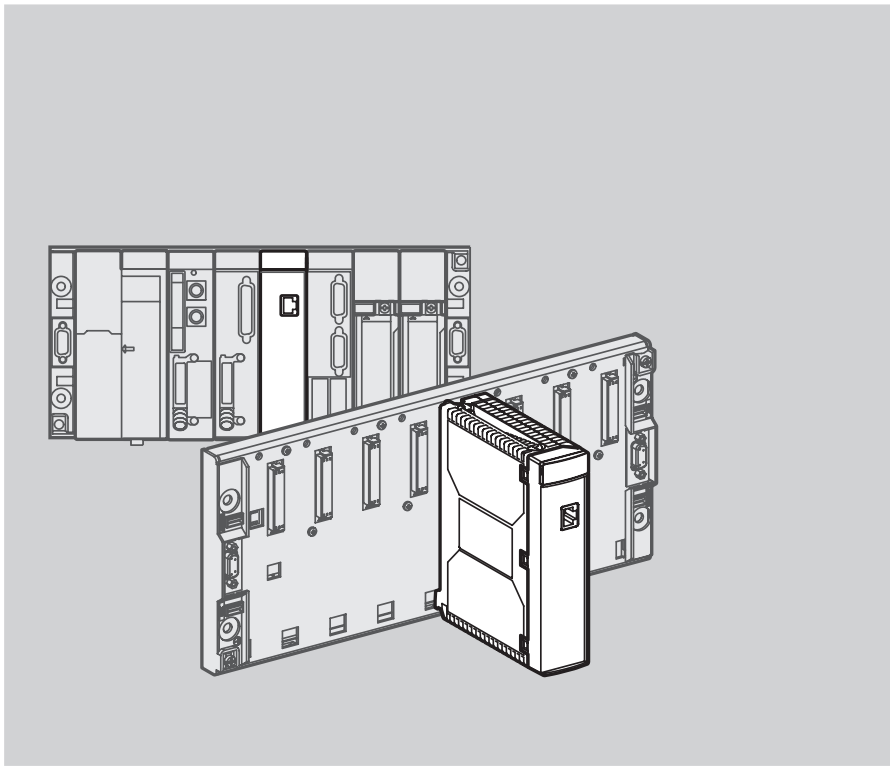

Schneider Electric

Presentation

The TSX WMY 100 module is used for communication in an ETHERNET architecture.
It has only one communication channel:

- a connection to a TCP/IP network whose main characteristics are as follows:
  - a transmission speed of 10 to 100 Mbit/s, with automatic sensing.
  - communication in Half and Full Duplex, with automatic sensing.
  - a network connection via copper cable with RJ45 connector.

This module can be used to perform the following functions:

- X-WAY UNITE and Modbus messaging service,
- SNMP service,
- embedded Web server,
- user website option,
- execution of HMI services.

Description

The TSX WMY 100 module is a standard format module which can be fitted to any slot in a main or extension rack of a Premium PLC station.

This module is made up of the following components:

1 a display block
indicating the status of the module:
- a **RUN** LED
(green),
- two **ERR** and **COL** LEDs
(red),
- three **STS**, **TX** and **RX** LEDs
(amber),

2 a standardized connector for
10/100 baseT port (RJ45).

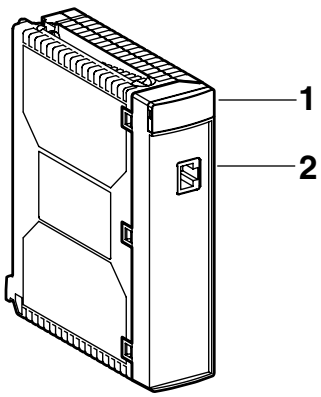

TSX WMY 100

Module consumption

Voltage	Power consumption		Power dissipation	
5V	typical	maximum	typical	maximum
TSX WMY 100	360 mA	400 mA	1.8 W	2.1 W

ENGLISH

Selecting a type of processor

The processor selected to drive the PLC station will depend on the number of network connections required.

Processors	No. of network connections	No. of TSX WMY 100 modules / station (*)
TSX P 57 1••	1	1
TSX P57 2••	2	2
TSX P57 3•• TPCX 57 3••	3	3
TSX P57 4•• TPCX 57 4••	4	4
TSX P57 2•23	1	0
TSX P57 3623	3	2
TSX P57 4823	4	3

(*) on condition that consumption on the 5V network is compatible with the power supply selected. Please note that when reference is made to TSX P57 2623/2823/3623/4823 processors this is understood to include the TSX ETY PORT module.

Connection via RJ45 interface

This interface comprises a standardized RJ45 type connector. The connection cables are widely available through commercial outlets.

For connection accessories compliant with environmental resistance requirements for PLCs for industrial use, please refer to the ETHERNET reference manual.

Pin assignment for 10/100baseT (RJ45) connector:

Pin:	signal:
1	TD+
2	TD-
3	RD+
4	not connected
5	not connected
6	RD-
7	not connected
8	not connected

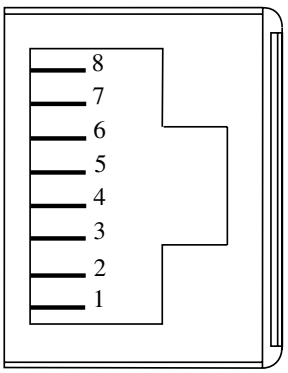

When a shielded cable is used, the earth connection is made via the sleeve of the connector on the module.

Diagnostics

The display panel complies with Premium standards.

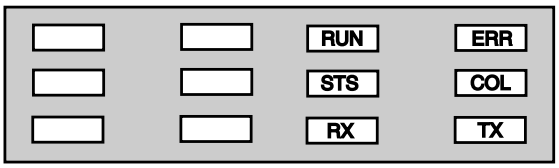

The COL, RX, TX LEDs are managed by the line electronics and indicate:

- COL: a collision,
- RX: receiving,
- TX: transmitting.

Visual module diagnostics:

RUN	ERR	STS	COL	TX	RX	comments
Off	Off	Off	ns	ns	ns	no supply to module
Off	Off	On	ns	ns	ns	module in self-test
On	Off	Off	ns	ns	ns	module ready
Off	On	Off	ns	ns	ns	module failure
Off	On	On	ns	ns	ns	software error during operation. Temporary state causing module reset
Off, F	F	On, F	ns	ns	ns	module not configured or configuration in progress, or new services not distributed
On	Off	On	ns	ns	ns	module configured and operational
ns	ns	F	ns	ns	ns	module configured. Depending on the rate of flashing, the diagnosis is: - 2 flashes: module without MAC address - 3 flashes: ETHERNET cable not connected at module or HUB - 4 flashes: the IP address of the module is the same as another IP address on the network. The conflicting remote device flashes in the same way - 5 flashes: the module is configured as a BOOTP client and is awaiting a response from a BOOTP server
On	Off	On	Off	F	Off	sending over ETHERNET
On	Off	On	Off	Off	F	receiving over ETHERNET
On	Off	On	Off	F	F	sending/receiving over ETHERNET
On	Off	On	F	F	Off	collision detected by module

On = LED on, F = flashing, Off = LED off, ns = not significant

Standards

The TSX WMY 100 module complies with the following standards:

Homologation	Description
UL508	yes
CSA	yes
IEC61131-2	yes
Marine classification	yes

Service conditions

The TSX WMY module complies with the following standards:

- **Configuration software:**
  - PL7 version ≥ 4.4: recognizes processors including the TSX WMY 100 module.

- **Conditions of use:**
  - Temperature from 0 to +60°C
  - Relative humidity from 10% to 95% (without condensation) at 60°C
  - Altitude from 0 to 4500 meters
  - Immunity to vibration compliant with IEC 68-2-6, test Fc
  - Immunity to shock compliant with IEC 68-2-27, test Ea
  - Immunity to dropping of packaged hardware in compliance with IEC 68-3-32, method 1
  - Protection rating IP20.

- **Storage conditions:**
  - Temperature from -40°C to +85°C
  - Relative humidity from 0% to 95% (without condensation) at 60°C.

Auf einen Blick

Das Modul TSX WMY 100 ermöglicht die Kommunikation in einer ETHERNET-Architektur. Das Modul enthält nur einen Kommunikationskanal, und zwar

- einen Anschluss an ein TCP/IP-Netz. Haupteigenschaften:
  - Übertragungsgeschwindigkeit von 10 bis 100 MBit/s mit automatischer Erkennung
  - Kommunikation im Halb-und Vollduplexmodus mit automatischer Erkennung
  - Netzwerkanschluss über ein Kupferkabel mit RJ45-Steckverbinder

Dieses Modul ermöglicht die folgenden Funktionen:

- X-WAY UNITE- und Modbus-Nachrichtendienst
- SNMP
- integrierter Webserver
- Möglichkeit einer Benutzerwebsite
- Ausführung von MMI-Diensten

Beschreibung

Bei dem Modul TSX WMY 100 handelt es sich um ein Modul im Einfachformat zum Anbringen an einem beliebigen Steckplatz eines Hauptracks oder der Erweiterung einer Premium-Steuerungsstation.

Dieses Modul setzt sich aus den folgenden Bestandteilen zusammen:

1 einem Anzeigebaustein, der den Modulzustand anzeigt:
- einer Anzeige-LED **RUN** in Grün,
- den Anzeige-LEDs **ERR** und **COL** in Rot,
- den Anzeige-LEDs **STS**, **TX** und **RX** in Gelb,

2 einem Standardsteckverbinder für die 10/100 BaseT-Schnittstelle (RJ45).

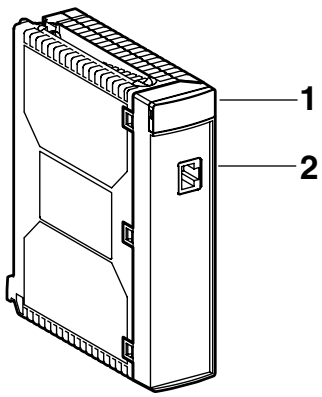

TSX WMY 100

Verbrauch des Moduls

Spannung	Stromaufnahme		Verlustleistung	
5 V	Typisch	Max.	Typisch	Max.
TSX WMY 100	360 mA	400 mA	1,8 W	2,1 W

DEUTSCH

Auswahl des Prozessortyps

Die Auswahl des Prozessors zur Steuerung der Steuerungsstation hängt von der Anzahl der benötigten Netzverbindungen ab.

Prozessoren	Anzahl Netzverbindungen	Anzahl Module TSX WMY 100/Station (*)
TSX P 57 1••	1	1
TSX P57 2••	2	2
TSX P57 3•• TPCX 57 3••	3	3
TSX P57 4•• TPCX 57 4••	4	4
TSX P57 2•23	1	0
TSX P57 3623	3	2
TSX P57 4823	4	3

(*) vorbehaltlich einer mit der ausgewählten Versorgung kompatiblen Leistungsaufnahme bei 5 V.
Hinweis: Wenn es sich um die Prozessoren TSX P57 2623/2823/3623/4823 handelt, wird das Modul TSX ETY PORT berücksichtigt.

Anschluss über Schnittstelle RJ45

Diese Schnittstelle ist mit einem Standardsteckverbinder des Typs RJ45 ausgestattet. Bei den Anschlusskabeln handelt es sich um handelsübliche Kabel.

Informationen zum Anschlusszubehör, das den Umgebungsvorgaben für SPS für den Einsatz im Industriebereich entspricht, finden Sie im Ethernet-Referenzhandbuch.

Übersicht über die Pinbelegung beim Steckverbinder 10/100BaseT (RJ45):

Pin:	Signal:
1	TD+
2	TD-
3	RD+
4	nicht verbunden
5	nicht verbunden
6	RD-
7	nicht verbunden
8	nicht verbunden

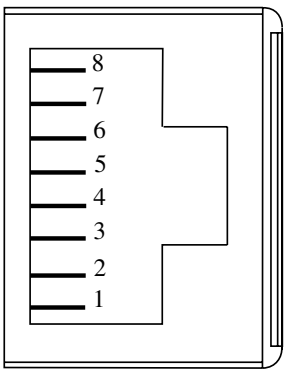

Bei Verwendung eines geschirmten Kabels erfolgt der Anschluss an die Schutzerde über das Gehäuse des Verbinders am Modul.

Diagnose

Der Anzeigebaustein entspricht dem Premium-Standard.

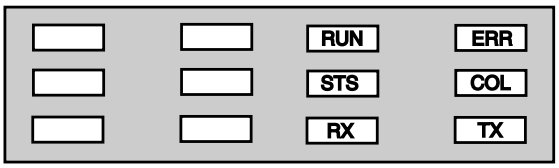

Die LEDs COL, RX und TX werden über die Leitungselektronik gesteuert und zeigen an:

- COL: eine Kollision,
- RX: einen Datenempfang,
- TX: eine Datenübertragung

Visuelle Moduldiagnose:

RUN	ERR	STS	COL	TX	RX	Kommentar
E	E	E	n. z.	n. z.	n. z.	Modul nicht versorgt
E	E	L	n. z.	n. z.	n. z.	Modul im Selbsttest
L	E	E	n. z.	n. z.	n. z.	Modul bereit
E	L	E	n. z.	n. z.	n. z.	Modul nicht betriebsbereit
E	L	L	n. z.	n. z.	n. z.	Logikfehler während des Betriebs. Vorübergehender Zustand, der zu einer Reinitialisierung des Moduls führt.
E,B	B	L, B	n. z.	n. z.	n. z.	Modul nicht konfiguriert bzw. Konfiguration läuft bzw. neue Dienste nicht verteilt
L	E	L	n. z.	n. z.	n. z.	Modul konfiguriert, betriebsbereit
n. z.	n. z.	B	n. z.	n. z.	n. z.	Modul konfiguriert. Je nach Blinkrhythmus gilt folgende Diagnose: - 2 Blinksignale: Modul hat keine MAC-Adresse - 3 Blinksignale: Ethernet-Kabel nicht angeschlossen am Modul oder Hub - 4 Blinksignale: IP-Adresse des Moduls ist im Netzwerk doppelt vorhanden. Das entfernte Gerät, mit dem der Konflikt besteht, weist dasselbe Blinksignal auf. - 5 Blinksignale: Modul wurde als BOOTP-Client konfiguriert und wartet auf Antwort eines BOOTP-Servers.
L	E	L	E	B	E	Ethernet-Kommunikation beim Senden
L	E	L	E	E	B	Ethernet-Kommunikation beim Empfang
L	E	L	E	B	B	Ethernet-Kommunikation beim Senden/Empfang
L	E	L	B	B	E	Modul erkennt Kollision

L = leuchtet, B = blinkt, E = erloschen, n. z. = nicht zutreffend

DEUTSCH

Normen

Das Modul TSX WMY 100 entspricht den folgenden Standards:

Zulassung	Beschreibung
UL508	Ja
CSA	Ja
IEC61131-2	Ja
Seeklassifizierung	Ja

Betriebsbedingungen

Das Modul TSX WMY entspricht den folgenden Standards:

- **Konfigurationssoftware:**
  - PL7 ≥ 4.4: erkennt die Prozessoren inkl. Modul TSX WMY 100.

- **Betriebsbedingungen:**
  - Temperatur: 0 bis +60 °C
  - relative Luftfeuchtigkeit: 10 % bis 95 % (ohne Kondensatbildung) bei 60 °C
  - Betriebshöhe: 0 bis 4 500 Meter
  - Störfestigkeit gegenüber Schwingungen entsprechend IEC 68-2-6, Versuch Fc
  - Störfestigkeit gegenüber Stößen entsprechend IEC 68-2-27, Versuch Ea
  - Fallsicherheit bei freiem Fall des verpackten Gerätes nach IEC 68-3-32, Methode 1
  - Schutzart IP20.

- **Lagerbedingungen:**
  - Temperatur: -40 °C bis +85 °C
  - relative Luftfeuchtigkeit: 0 % bis 95 % (ohne Kondensatbildung) bei 60 °C

Présentation

Le module TSX WMY 100 permet la communication dans une architecture ETHERNET.
Il ne comporte qu'une voie de communication :

•une connexion à un réseau TCP/IP dont les principales caractéristiques sont :
- une vitesse de transmission de 10 à 100 Mbit/s, par reconnaissance automatique.
- une communication en mode Half et Full Duplex, par reconnaissance automatique.
- un raccordement au réseau par un câble cuivre via un connecteur RJ45.

Ce module permet de réaliser les fonctions suivantes :

• le service de messagerie X-WAY UNITE et Modbus,
• le service SNMP,
• serveur Web embarqué,
• la possibilité d'avoir un site Web utilisateur,
• il exécute des services HMI.

Description

Le module TSX WMY 100 est un module simple format à insérer dans n'importe quel emplacement d'un rack principal ou d'extension d'une station automate TSX Premium.

Ce module se compose des éléments suivants :

1 un bloc de visualisation indiquant l'état du module :
• un voyant **RUN** de Couleur verte,
• deux voyants **ERR** et **COL** de couleur rouge,
• trois voyants **STS**, **TX** et **RX** de couleur jaune,

2 un connecteur normalisé pour interface 10/100 baseT (RJ45).

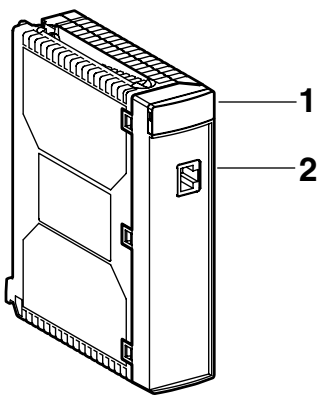

TSX WMY 100

Consommation de module

Tension	courant consommé		puissance dissipée	
5V	typique	maximun	typique	maximale
TSX WMY 100	360 mA	400 mA	1,8 W	2,1 W

Choix du type de processeur

Le choix du processeur qui pilote la station automate sera fonction du nombre de connexions réseau nécessaires.

Processeurs	Nb de connexions réseau	Nb de modules TSX WMY 100 / station (*)
TSX P 57 1••	1	1
TSX P57 2••	2	2
TSX P57 3•• TPCX 57 3••	3	3
TSX P57 4•• TPCX 57 4••	4	4
TSX P57 2•23	1	0
TSX P57 3623	3	2
TSX P57 4823	4	3

(*) sous réserve d'un bilan de consommation sur le 5V compatible avec l'alimentation choisie. A noter que lorsque l'on parle des processeurs TSX P57 2623/2823/3623/4823 on inclut le module TSX ETY PORT.

FRANÇAIS

Raccordement par l'interface RJ45

Cette interface comporte un connecteur de type RJ45 normalisé. Les câbles de raccordement sont largement diffusés dans le commerce.

Pour les accessoires de raccordement conformes aux tenues en environnement requis par l'automate en milieu industriel, se reporter au manuel de référence ETHERNET.

Rappel du brochage du connecteur 10/100baseT (RJ45) :

Broche :	signal :
1	TD+
2	TD-
3	RD+
4	non connecté
5	non connecté
6	RD-
7	non connecté
8	non connecté

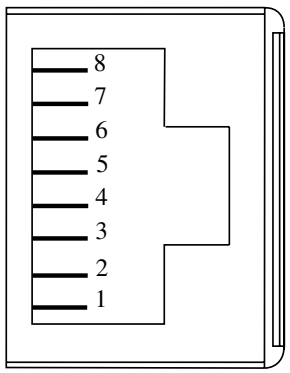

Dans le cas d'une connexion par un câble blindé, le raccordement à la masse est réalisé par l'enveloppe du connecteur sur le module.

Diagnostic

Le bloc de visualisation est conforme au standard TSX Premium.

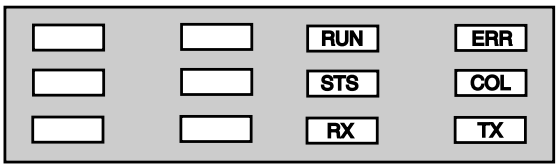

Les voyants COL, RX, TX sont gérés par l'électronique de la ligne et indiquent :

- COL : une collision,
- RX : une réception,
- TX : une transmission.

Diagnostic visuel du module :

RUN	ERR	STS	COL	TX	RX	commentaires
E	E	E	ns	ns	ns	module non alimenté
E	E	A	ns	ns	ns	module en auto-test
A	E	E	ns	ns	ns	module prêt
E	A	E	ns	ns	ns	module hors service
E	A	A	ns	ns	ns	erreur logicielle en fonctionnement. Etat temporaire provoquant une réinitialisation du module
E,C	C	A, C	ns	ns	ns	module non configuré ou configuration en cours, ou nouveaux services non distribués
A	E	A	ns	ns	ns	module configuré, en service
ns	ns	C	ns	ns	ns	module configuré. Suivant le rythme de clignotement, le diagnostic est : - 2 clignotements : module sans adresse MAC - 3 clignotements : câble ETHERNET non connecté du côté module ou HUB - 4 clignotements : l'adresse IP du module est en doublon avec une autre adresse IP sur le réseau. L'équipement distant en conflit a le même clignotement - 5 clignotements : le module est configuré comme client BOOTP et attend une réponse d'un serveur BOOTP
A	E	A	E	C	E	communication ETHERNET en émission
A	E	A	E	E	C	communication ETHERNET en réception
A	E	A	E	C	C	communication ETHERNET en émission/réception
A	E	A	C	C	E	détection de collision par le module

A = allumée, C = clignotante, E = éteinte, ns = non significatif

Normes

Le coupleur TSX WMY 100 est conforme aux standards suivants :

Homologation	Description
UL508	oui
CSA	oui
IEC61131-2	oui
Classification marine	oui

Condition de service

Le coupleur TSX WMY est conforme aux standards suivants :

- **Logiciel de configuration :**
  - PL7 version ≥ 4.4 : reconnaît les processeurs incluant le module TSX WMY 100.

- **Conditions d'utilisation :**
  - Température de 0 à +60°C
  - Humidité relative de 10% à 95% (sans condensation) à 60°C
  - Altitude de 0 à 4500 mètres
  - Immunité aux vibrations conforme à la norme IEC 68-2-6, essai Fc
  - Immunité aux chocs conforme à la norme IEC 68-2-27, essai Ea
  - Immunité aux chutes libres matériel conditionné conforme à la norme IEC 68-3-32, méthode 1
  - Indice de protection IP20.

- **Conditions de stockage :**
  - Température de -40°C à +85°C
  - Humidité relative de 0% à 95% (sans condensation) à 60°C.

Presentación

El módulo TSX WMY 100 permite establecer la comunicación en una arquitectura ETHERNET. Este módulo sólo contiene un canal de comunicación:

- una conexión a una red TCP/IP cuyas principales características son:
  - Una velocidad de transmisión de 10 a 100 Mbit/s, por identificación automática.
  - Una comunicación en modalidad Dúplex y Semidúplex, por identificación automática.
  - Una conexión a la red por cable de cuero mediante un conector RJ45.

Este módulo permite realizar las funciones siguientes:

- Servicio de mensajería X-WAY UNITE y Modbus,
- servicio SNMP,
- servidor Web incorporado,
- posibilidad de disponer de un sitio Web de usuario y
- ejecución de los servicios HMI.

Descripción

El módulo TSX WMY 100 es de formato simple que se integra en cualquier alojamiento de un bastidor principal o de extensión de una estación del autómata Premium.

Este módulo se compone de los elementos que aparecen a continuación:

1 Un bloque de visualización que indica el estado del módulo:
- Un indicador luminoso **RUN** de color verde,
- dos indicadores luminosos **ERR** y **COL** de color rojo,
- tres indicadores luminosos **STS**, **TX** y **RX** de color amarillo y

2 un conector normalizado para la interfaz 10/100 baseT (RJ45).

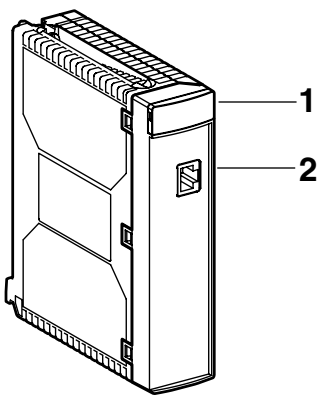

TSX WMY 100

ESPAÑOL

Consumo del módulo

Tensión	corriente consumida		potencia disipada	
5 V	típica	máxima	típica	máxima
TSX WMY 100	360 mA	400 mA	1,8 W	2,1 W

Selección del tipo de procesador

La selección del procesador que controla la estación del autómata se hará en función del número de conexiones redes necesarias.

Procesadores	N.º de conexiones de red	N.º de módulos TSX WMY 100 / estación (*)
TSX P 57 1••	1	1
TSX P57 2••	2	2
TSX P57 3•• TPCX 57 3••	3	3
TSX P57 4•• TPCX 57 4••	4	4
TSX P57 2•23	1	0
TSX P57 3623	3	2
TSX P57 4823	4	3

(*) previa reserva de una asignación de consumo en 5 V compatibles con la alimentación elegida. Tenga en cuenta que cuando se habla de los procesadores TSX P57 2623/2823/3623/4823 también se incluye el módulo TSX ETY PORT.

Conexión mediante la interfaz RJ45

Esta interfaz incluye un conector de tipo RJ45 normalizado. Los cables de conexión son fáciles de encontrar en los comercios.

Para obtener información sobre los accesorios de conexión que cumplen con las normas relativas al entorno del autómata en el medio industrial, consulte el manual de referencia ETHERNET.

Resumen de la conexión del conector 10/100baseT (RJ45):

Conexión:	señal:
1	TD+
2	TD-
3	RD+
4	no conectado
5	no conectado
6	RD-
7	no conectado
8	no conectado

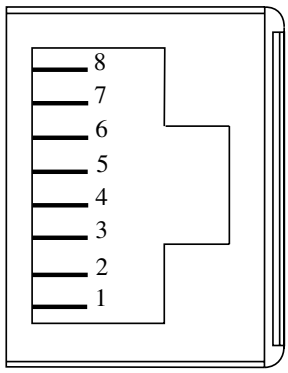

En caso de que la conexión se haya realizado con un cable blindado, la conexión a la masa se lleva a cabo mediante la cubierta del conector en el módulo.

Diagnóstico

El bloque de visualización es conforme a la norma Premium.

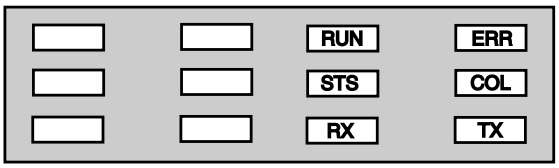

Los indicadores luminosos COL, RX, TX están gestionados por el dispositivo de destino de la línea, e indican:

- COL: una colisión,
- RX: una recepción,
- TX: una transmisión.

Diagnóstico visual del módulo:

RUN	ERR	STS	COL	TX	RX	comentarios
E	A	A	ns	ns	ns	módulo no alimentado
A	A	E	ns	ns	ns	módulo en autoprueba
E	A	A	ns	ns	ns	módulo preparado
A	E	A	ns	ns	ns	módulo fuera de servicio
A	E	E	ns	ns	ns	error del software en funcionamiento. Estado temporal que provoca que se reinicie el módulo
A, P	P	E, P	ns	ns	ns	módulo no configurado o de configuración en curso, o nuevos servicios no distribuidos
E	A	E	ns	ns	ns	módulo configurado, en servicio
ns	ns	P	ns	ns	ns	módulo configurado. En función del ritmo de parpadeo, el diagnóstico es el siguiente: - 2 parpadeos: módulo sin dirección MAC - 3 parpadeos: cable ETHERNET no conectado del extremo del módulo o HUB - 4 parpadeos: la dirección IP del módulo está en duplicado en la red con otra dirección IP. El dispositivo remoto en conflicto tiene el mismo parpadeo - 5 parpadeos: el módulo está configurado como cliente BOOTP y espera una respuesta de un servidor BOOTP
E	A	E	A	P	A	comunicación ETHERNET en envío
E	A	E	A	A	P	comunicación ETHERNET en recepción
E	A	E	A	P	P	comunicación ETHERNET en envío/recepción
E	A	E	P	P	A	el módulo detecta presencia de colisión

E = encendido, P = parpadeando, A = apagado, ns = no significativo

ESPAÑOL

Normas

El acoplador TSX WMY 100 cumple con las normas siguientes:

Homologación	Descripción
UL508	sí
CSA	sí
IEC61131-2	sí
Clasificación marina	sí

Condición de servicio

El acoplador TSX WMY cumple con las normas siguientes:

- **Software de configuración:**
  - PL7 versión ≥ 4.4: reconoce los procesadores, incluyendo el módulo TSX WMY 100.

- **Condiciones de utilización:**
  - Temperatura de 0 a +60 °C
  - Humedad relativa del 10% al 95% (sin condensación) a 60 ºC
  - Altitud de 0 a 4.500 metros
  - Inmune a las vibraciones según lo que estipula la norma IEC 68-2-6, prueba Fc
  - Inmune a los choques según lo que estipula la norma IEC 68-2-27, prueba Ea
  - Inmune a las caídas libres de material condicionado según la norma IEC 68-3-32, método 1
  - Índice de protección IP20.

- **Condiciones de almacenamiento:**
  - Temperatura de -40 °C a +85 °C
  - Humedad relativa del 0% al 95% (sin condensación) a 60 °C.

Presentazione

Il modulo TSX WMY 100 permette di comunicare in un'architettura ETHERNET.
Questo modulo dispone di un solo canale di comunicazione:

- una connessione a una rete TCP/IP le cui principali caratteristiche sono:
  - velocità di trasmissione da 10 a 100 Mbit/s, con riconoscimento automatico.
  - trasmissione in modalità Half e Full Duplex, con riconoscimento automatico.
  - raccordo alla rete con un cavo in rame e connettore RJ45.

Questo modulo permette di realizzare le seguenti funzioni:

- servizio di messaggeria X-WAY UNITE e Modbus,
- funzione SNMP,
- server Web integrato,
- possibilità di avere un sito Web utente,
- esegue vari servizi con l'HMI.

Descrizione

Il modulo TSX ETY 100 è un modulo a formato standard da inserire in un qualunque slot di un rack principale o di estensione di una stazione con un controller Premium.

Questi moduli sono composti dai seguenti elementi:

1 un blocco di visualizzazione che indica lo stato del modulo:
- una spia **RUN** di colore verde,
- due spie **ERR** e **COL** di colore rosso,
- tre spie **STS**, **TX** e **RX** di colore giallo,

2 un connettore standard per interfaccia 10/100 baseT (RJ45).

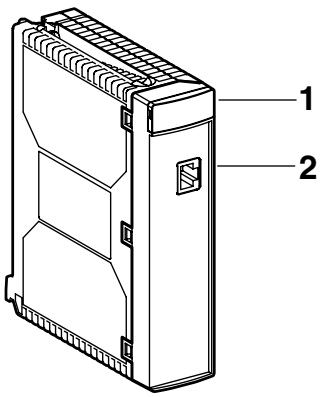

TSX WMY 100

Assorbimento del modulo

Tensione	corrente assorbita		potenza dissipata	
5V	tipica	max.	tipica	max.
TSX WMY 100	360 mA	400 mA	1,8 W	2,1 W

ITALIANO

Scelta del tipo di processore

La scelta del processore che controlla la stazione del controller deve essere fatta in funzione del numero di connessioni di rete necessarie.

Processori	No. di connessioni di rete	No. di moduli TSX WMY 100 / stazione (*)
TSX P 57 1••	1	1
TSX P57 2••	2	2
TSX P57 3•• TPCX 57 3••	3	3
TSX P57 4•• TPCX 57 4••	4	4
TSX P57 2•23	1	0
TSX P57 3623	3	2
TSX P57 4823	4	3

(*) su riserva che l'assorbimento con i 5V sia compatibile con l'alimentazione scelta.
Si noti che quando si fa riferimento ai processori TSX P57 2623/2823/3623/4823 si include il modulo TSX ETY PORT.

Connessione con il connettore RJ45

Questo tipo d'interfaccia si avvale di un connettore di tipo RJ45 standard. I cavi di collegamento sono molto diffusi nel commercio.

Per gli accessori di collegamento conformi ai requisiti ambientali richiesti per il controller in ambiente industriale, consultare il manuale di riferimento ETHERNET.

Promemoria dei segnali ai pin del connettore 10/100baseT (RJ45):

Pin:	segnale:
1	TD+
2	TD-
3	RD+
4	non collegato
5	non collegato
6	RD-
7	non collegato
8	non collegato

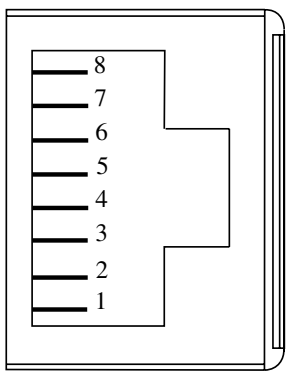

Nel caso di una connessione con un cavo schermato, il raccordo alla massa deve essere realizzato con la maglia del connettore connessa al modulo.

Diagnostica

Il blocco di visualizzazione è conforme allo standard Premium.

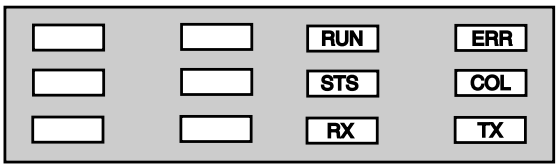

Le spie COL, RX, TX sono gestite dalla circuiteria di linea ed indicano:

- COL: una collisione,
- RX: una ricezione,
- TX: una trasmissione.

Diagnostica visuale del modulo:

RUN	ERR	STS	COL	TX	RX	commenti
E	E	E	ns	ns	ns	modulo non alimentato
E	E	A	ns	ns	ns	modulo in autotest
A	E	E	ns	ns	ns	modulo pronto
E	A	E	ns	ns	ns	modulo fuori servizio
E	A	A	ns	ns	ns	errore software durante il funzionamento. Stato temporaneo che provoca una reinizializzazione del modulo
S,L	L	A, L	ns	ns	ns	modulo non configurato o configurazione in corso, o nuovi servizi non distribuiti
A	E	A	ns	ns	ns	modulo configurato, in servizio
ns	ns	C	ns	ns	ns	modulo configurato. A secondo del ritmo di lampeggiamento, la diagnosi è: - 2 lampeggiamenti: modulo senza indirizzo MAC - 3 lampeggiamenti: cavo ETHERNET non collegato dal lato del modulo o dell'HUB - 4 lampeggiamenti: l'indirizzo IP del modulo è un indirizzo IP già presente sulla rete, quindi doppio. L'apperecchiatura remota in conflitto ha lo stesso lampeggiamento - 5 lampeggiamenti: il modulo è configurato come client BOOTP e attende la risposta di un server BOOTP
A	E	A	E	C	E	comunicazione ETHERNET in trasmissione
A	E	A	E	E	C	comunicazione ETHERNET in ricezione
A	E	A	E	C	C	comunicazione ETHERNET in trasmissione/ ricezione
A	E	A	C	C	E	rilevamento di collisione con il modulo

A = accesa, L = lampeggiante, S = spenta, ns = non significativo

ITALIANO

Norme

Il modulo TSX WMY 100 è conforme ai seguenti standard:

Omologazione	Descrizione
UL508	sì
CSA	sì
IEC61131-2	sì
Classificazione marina	sì

Condizioni ambientali di servizio

Il modulo TSX WMY è conforme ai seguenti standard:

- **Esempio di configurazione:**
  - PL7 versione ≥ 4.4: riconosce i processori che includono il modulo TSX WMY 100.

- **Condizioni d'utilizzo:**
  - Temperatura da 0 a +60°C
  - Umidità relativa da 10% a 95% (senza condensa) a 60°C
  - Altitudine da 0 a 4500 metri
  - Immunità alle vibrazioni conforme alle norme IEC 68-2-6, test Fc
  - Immunità agli shock conforme alle norme IEC 68-2-27, test Ea
  - Immunità alle cadute libere, materiale condizionato conforme alle norme IEC 68-3-32, metodo 1
  - Indice di protezione IP20.

- **Condizioni di immagazzinaggio:**
  - Temperatura da -40°C a +85°C
  - Umidità relativa da 0% a 95% (senza condensa) a 60° C.

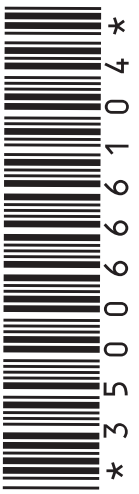

Schneider Automation Inc.
One High Street
North Andover, MA 01845
Tél.: (1) 978 794 0800
Fax : (1) 978 975 9010

Schneider Automation SAS
245, route des Lucioles - BP 147
F-06903 Sophia Antipolis
Tél. : (33) (0)4 92 38 20 00
Fax : (33) (0)4 93 65 30 31

Schneider Automation GmbH
Steinheimer Straße 117
D-63500 Seligenstadt
Tél. : (49) 61 82 81 29 00
Fax : (49) 61 82 81 21 55

Printed in

June 2009