Produkta datu lapa

Specifikācijas



Modicon M171 Performance Plug-in Modbus SL

TM171AMB

Galvenā

Produktu klāsts	Modicon M171
Produkta vai sastāvdaļas veids	Komunikācijas modulis
Komunikācijas porta protokols	Modbus RTU RS485

Papildinošs

Integrēta savienojuma veids	RS485 stiepļu gofrēšana - vītā pāra
Pielāgošana	Solis 3,81 mm
Elektrības pieslēgums	noņemams skrūvju spaiļu bloks
Fiziskā saskarne	90° ievietošana - 2,5 mm² kabeli
Piegāde	Caur pamatplati EVD/EVC
Produktu saderība	Loģiskā kontrollera M172 veiktspēja Loģiskā kontrollera M171 veiktspēja
Neto svars	0,077 kg

Vide

Produkta sertifikācija	EAC CSA CE cURus
Marķējums	CE
IP aizsardzības pakāpe	IP20
Apkārtējā gaisa temperatūra darbībai	-10…55 °C
Apkārtējā gaisa temperatūra uzglabāšanai	-20…85 °C
Relatīvais mitrums	10…90 % bez kondensāta

Iepakošanas vienības

Pirmā iepakojuma vienības tips	PCE
Vienību skaits 1. iepakojumā	1
1. iepakojuma augstums	13,0 cm
1. iepakojuma platums	9,1 cm
1. iepakojuma garums	18,5 cm
1. iepakojuma svars	166,0 g
Otrā iepakojuma vienības tips	S02

Ir sasniegts maksimālais saīdzināmo produktu skaits. Lūdzu, atveriet sadaļu Saīdzināt produktus #SAITE# un izdzēsiet kādu produktu, lai turpinātu.

Vienību skaits 2. iepakojumā	6
2. iepakojuma augstums	15,0 cm
2. iepakojuma platums	30,0 cm
2. iepakojuma garums	40,0 cm
2. iepakojuma svars	1,306 kg

Līguma garantija

Garantija (mēnešos)	18

Environmental Data

Schneider Electric mērķis ir līdz 2050. gadam sasniegt nulles emisiju statusu, izmantojot piegādes ķēdes partnerību, zemākas ietekmes materiālus un cirkularitāti, izmantojot mūsu pašreizējo kampaņu "Use Better, Use Longer, Use Again", lai pagarinātu produktu kalpošanas laiku un to pārstrādājamību.

Environmental Data skaidrojums >

Kā mēs novērtējam produktu ilgtspēju >

Use Better

Materiāli un iepakojums

Iepakojums izgatavots no pārstrādāta kartona	**Jā**
ES RoHS direktīva	**Atbilst, Izmantojot Izņēmumu**
REACh regula	**Atsauce satur vielas virs noteiktās normas, kas rada ļoti lielas bažas**

Use Again

Pārsaiņošana un atkārtota ražošana

Atgriešana	**Jā**
WEEE marķējums	**Eiropas Savienības tirgū no šī produkta ir jāatbrīvojas, ievērojot noteiktu atkritumu savākšanas kārtību, un produkts nedrīkst nonākt sadzīves atkritumu tvertnēs.**

Dimensions Drawings

Dimensions

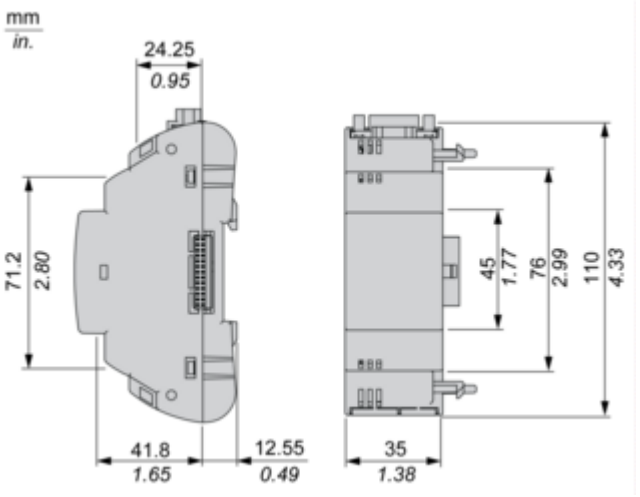

Mounting and Clearance

Mounting and Clearance

Clearance

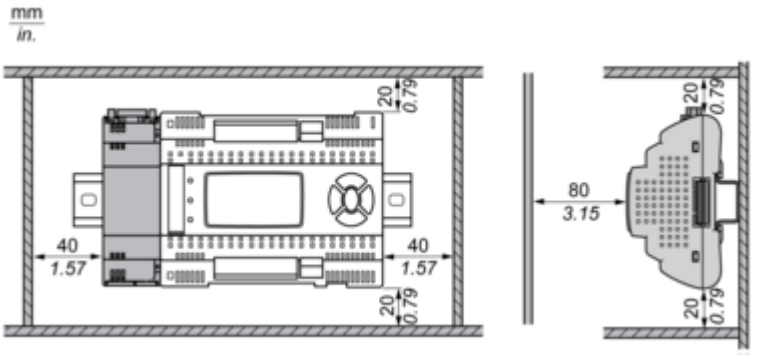

Misplacement

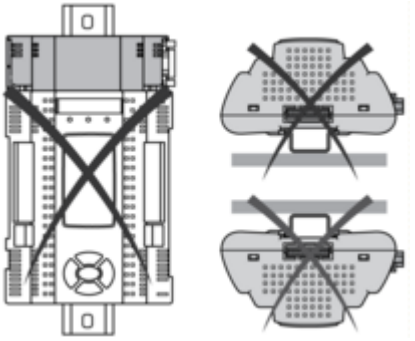

Mounting on Controller

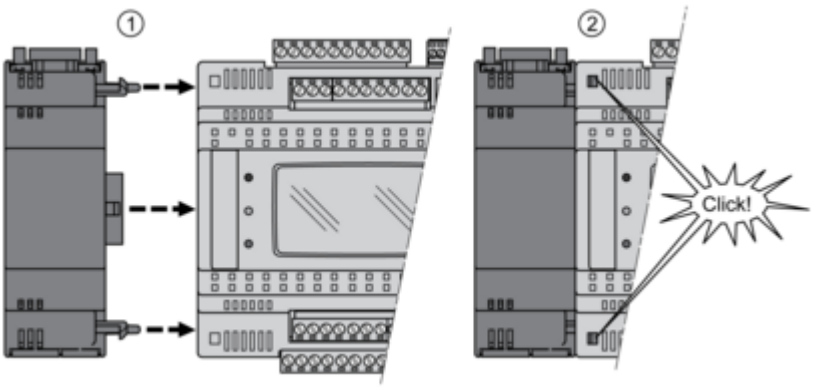

Dismounting

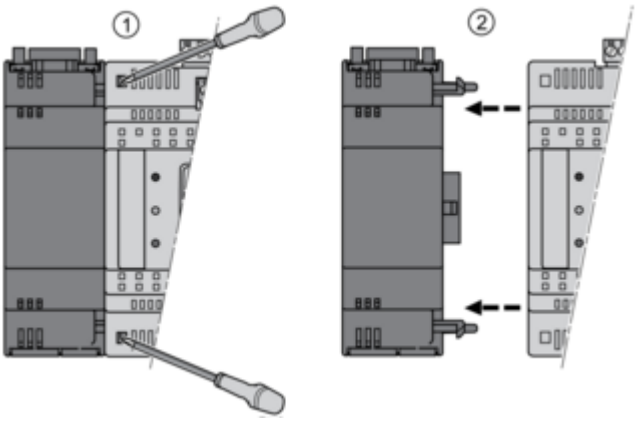

Connections and Schema

Connections and Schema

RS 485 Communication Module

TM171AMB

