Produkta datu lapa

Specifikācijas



M172 IIoT drošā interfeisa spraudinis

TM172SIP

Galvenā

Produktu klāsts	Modicon M171/M172
Produkta vai sastāvdaļas veids	Komunikācijas modulis
Koncepcija	Modbus
Komunikācijas porta protokols	Modbus TCP/IP HTTPS FTPS NTP SMTPS SNMP v2 SNMP v3 MQTT, izmantojot TLS

Papildinošs

Enerģijas patēriņš W	8 W
Integrēta savienojuma veids	2 Ethernet TCP/IP 2 x RJ45 paralēli - Ethernet kabelis - iegultais HTTPS serveris 1 USB (V2.0) ports USB resursdatora porta tips A 1 USB (V2.0) ports USB ierīces porta tips mini-B
Pārraides ātrums	10/100/1000 Mbps Ethernet tīkla savienošanai
Fiziskā saskarne	10 BASE-T/100 BASE-TX/1000 BASE-T - 10/100/1000 BASE-TX
Atmiņas apraksts	iekšējā RAM 256 MB zibspuldze 512 MB
Piegāde	Ārējais barošanas avots
Vietējā signalizācija	pie barošana IESLĒGTA LED (zaļš) pie LIETOTĀJS (programmējams) LED (sarkans) pie LIETOTĀJS (programmējams) LED (dzeltens) pie LIETOTĀJS (programmējams) LED (zaļš)
Produktu saderība	Loģiskais kontrolieris M172
Pārsprieguma kategorija	Es
Platums	110 mm
Augstums	60 mm
Dziļums	72 mm
Neto svars	0,165 kg

Vide

Produkta sertifikācija	cURus CSA EAC CE RCM UKCA UL 94

Ir sasniegts maksimālais saīdzināmo produktu skaits. Lūdzu, atveriet sadaļu Saīdzināt produktus #SAITE# un izdzēsiet kādu produktu, lai turpinātu.

IP aizsardzības pakāpe	IP20
Apkārtējā gaisa temperatūra darbībai	-20…55 °C
Apkārtējā gaisa temperatūra uzglabāšanai	-30…70 °C
Relatīvais mitrums	5…95 % nekondensējošs
Piesārņojuma pakāpe	2
Triecienizturība	1 g priekš 11 ms

Iepakošanas vienības

Pirmā iepakojuma vienības tips	PCE
Vienību skaits 1. iepakojumā	1
1. iepakojuma augstums	7,000 cm
1. iepakojuma platums	9,200 cm
1. iepakojuma garums	13,300 cm
1. iepakojuma svars	216,000 g
Otrā iepakojuma vienības tips	S02
Vienību skaits 2. iepakojumā	15
2. iepakojuma augstums	15,000 cm
2. iepakojuma platums	30,000 cm
2. iepakojuma garums	40,000 cm
2. iepakojuma svars	3,522 kg

Līguma garantija

Garantija (mēnešos)	18

Environmental Data

Schneider Electric mērķis ir līdz 2050. gadam sasniegt nulles emisiju statusu, izmantojot piegādes ķēdes partnerību, zemākas ietekmes materiālus un cirkularitāti, izmantojot mūsu pašreizējo kampaņu "Use Better, Use Longer, Use Again", lai pagarinātu produktu kalpošanas laiku un to pārstrādājamību.

Environmental Data skaidrojums >

Kā mēs novērtējam produktu ilgtspēju >

Ietekme uz vidi

Kopējā dzīves cikla oglekļa pēda	**140 kg CO2 eq.**
Ražošanas posma oglekļa pēdas nospiedums [A1–A3]	**20 kg CO2 eq.**
Izplatīšanas posma oglekļa pēdas nospiedums [A4]	**0.1 kg CO2 eq.**
Uzstādīšanas posma oglekļa pēdas nospiedums [A5]	**0 kg CO2 eq.**
Lietošanas posma oglekļa pēdas nospiedums [B2, B3, B4, B6]	**119 kg CO2 eq.**
Dzīves cikla beigu posma oglekļa pēdas nospiedums [C1–C4]	**0.5 kg CO2 eq.**
Vides informācijas publiskošana	**Produkta ietekme uz vidi**

Use Better

Materiāli un iepakojums

Iepakojums izgatavots no pārstrādāta kartona	**Jā**
Iepakojums bez plastmasas	**Nē**
SCIP numurs	**D8362b3a-4f57-4147-a612-14f82aa349fe**
ES RoHS direktīva	**Atbilst, Izmantojot Izņēmumu**
REACh regula	**Atsauce satur vielas virs noteiktās normas, kas rada ļoti lielas bažas**

Use Longer

Kalpošanas laika pagarināšana

Atjauninām̄ība	**Jā**

Use Again

Pārsaiņošana un atkārtota ražošana

Pārstrādājamības potenciāls, %	**8**
Cirkularitātes profils	**Informācija par ekspluatācijas izbeigšanu**
Noņemams akumulators	**Jā**
Atgriešana	**Jā**
WEEE marķējums	**Eiropas Savienības tirgū no šī produkta ir jāatbrīvojas, ievērojot noteiktu atkritumu savākšanas kārtību, un produkts nedrīkst nonākt sadzīves atkritumu tvertnēs.**

Dimensions Drawings

Dimensions Drawings

Dimension

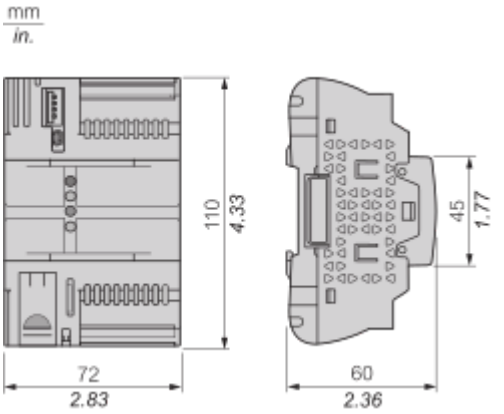

Mounting Holes Layout

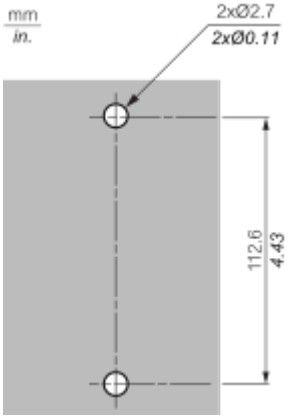

Mounting and Clearance

Mounting Positions

Correct Mounting Position

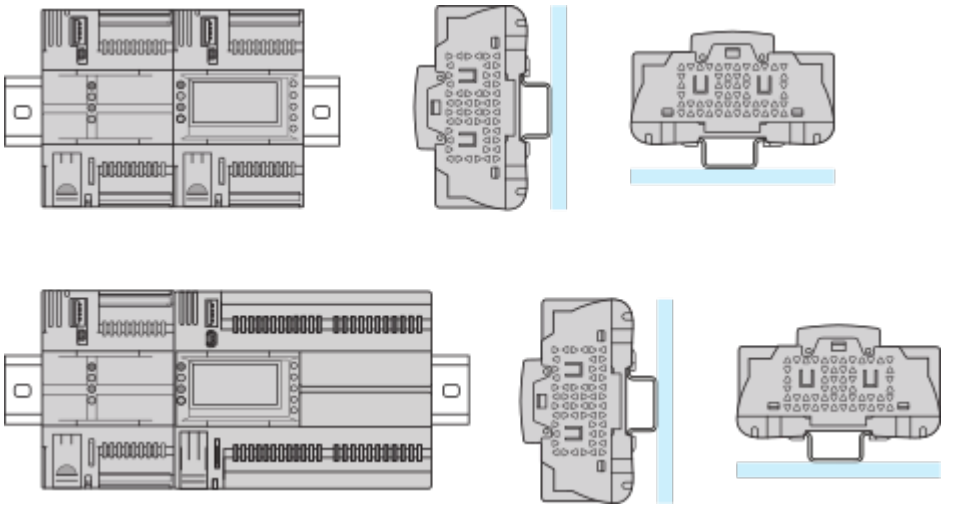

Incorrect Mounting Position

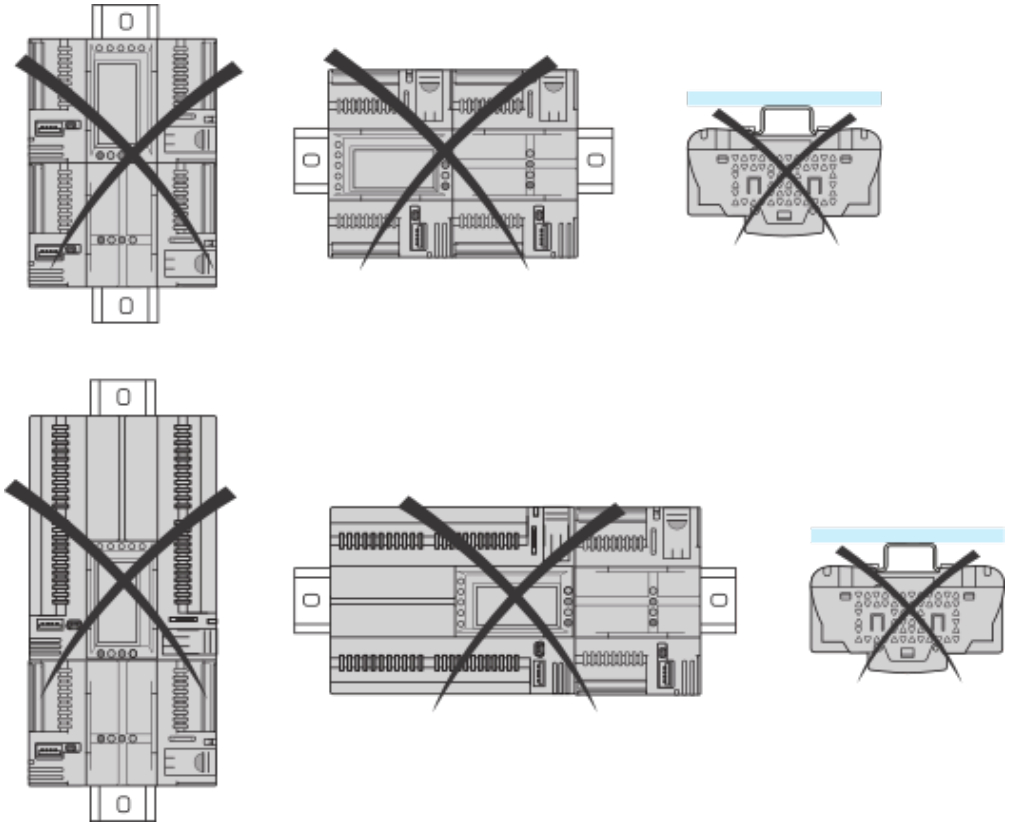

Clearance

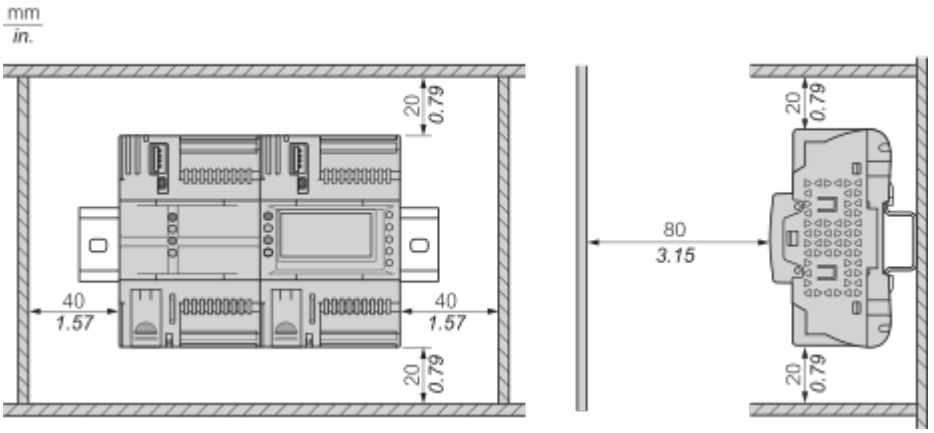

Connections and Schema

Power Supply

24 Vac	24 Vdc
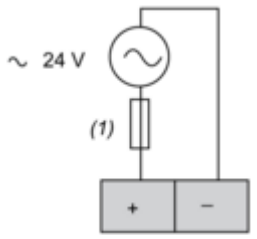	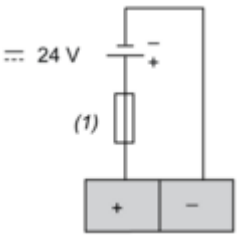
(1) Type T fuse 2 A	

Image of product / Alternate images

Alternative



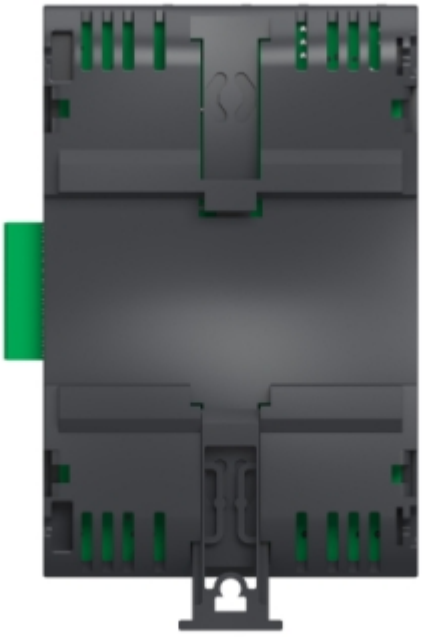



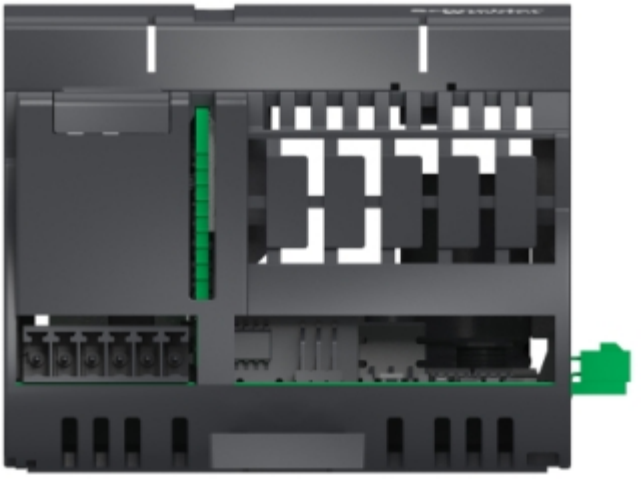

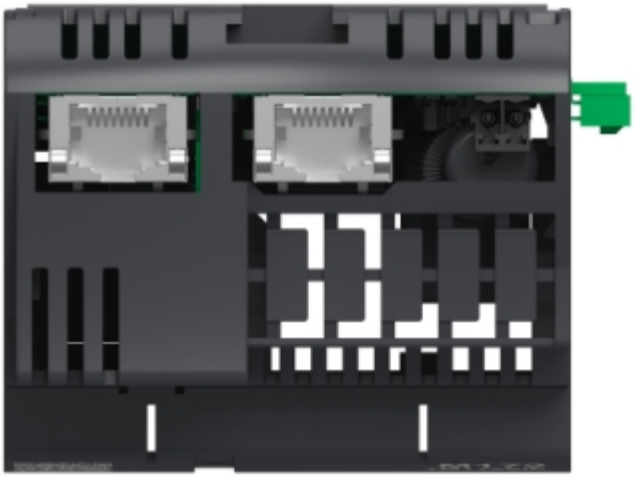


M172
TM172SIP
Schneider Electric