Produktdatenblatt

Spezifikationen



Modicon M580 Kommunikationsmodul, RTU, DNP3 NET, IEC 60870, 1 ser. Port, Ethernet basiert, robuste Ausführung

BMENOR2200H

EAN Code: 3606489744236

Hauptmerkmale

Baureihe	Modicon M580
Produkt- oder Komponententyp	Kommunikationsmodul
Geräteanwendung	Remote monitoring and telecontrol application

Zusatzmerkmale

Produktkompatibilität	Modicon M580 standalone CPU (BMEP58…..) Modicon M580 Redundant CPU (BMEH58…..) Modicon M580 safety CPU (non interfering type 1) (BMEP582…..) Modicon M580 safety Redundant CPU (non interfering type 1) (BMEH582…..) Modicon X80 Rack with Ethernet backplane (BMEXBP…..)
Montageort	Main rack
Backplane slot location	Ethernet + X-bus Slot
Slot occupied by module	1
Maximum number of modules per rack	4
Versorgung	Interne Stromversorgung über Modulträger
Integrierte Verbindungsart	1 RS232, Verbindungstyp: RJ45, Übertragungsrate: 115.200 bit/s, Übertragungsmodus: 8 Drähte 1 RS485, Verbindungstyp: RJ45, Übertragungsrate: 115.200 bit/s, Übertragungsmodus: 1 verdrilltes, abgeschirmtes Kabelpaar 2 Ethernet, Verbindungstyp: RJ45, Übertragungsrate: 10/100/1.000 Mbit/s, Übertragungsmodus: doppelt abgeschirmte verdrillte Zweidrahtleitung
Speicherbeschreibung	Unterstützt Flash-SD-Speicherkarte (BMXRMS004GPF) 4 GB
Network	IP forwarding (Front port and backplane) Network segmentation ICMP NAT
Kommunikationsdienst	DNP3 NET Server SAv2/SAv5 mit Pre-Shared Key DNP3 NET Client SAv2/SAv5 mit Pre-Shared Key IEC 60870-5-101 Server/Client IEC 60870-5-104 Server/Client Modbus TCP-Client Webserver (HTTPS), HTML5 FDR-Client SNTP-Client SNMP V1/V3 agent Verwaltung von datierten Ereignissen Automatische Event-Backup bei Stromausfall Transparentes Event-Routing von entfernten Servern an ein SCADA Datenprotokollierungsdienst IEC60870-5-104 Kanalredundanz DNP3 NET Multiple Sitzung Crashlog Modbus-TCP-Server für Moduldiagnose

Bruttopreisliste für Deutschland zuzüglich Zuschläge, Frachtkosten und Mehrwertsteuer, gültig ab dem 1. Januar 2024. Irrtum und Änderungen vorbehalten. Es gelten die AGBs der Schneider Electric GmbH.

Haftungsausschluss: Diese Dokumentation dient nicht als Ersatz für die Beurteilung der Eignung oder Verlässlichkeit dieser Produkte für bestimmte Verwendungsbereiche des Benutzers und darf nicht zu diesem Zweck verwendet werden.

Cybersicherheit	Rollenbasierte Zugriffskontrolle Systemhärtung Sichere Kommunikation (HTTPS) Achilles-zertifiziert Syslog-Protokollunterstützung Transport-Layer-Security für RTU-Protokolle SNMP-Logging Zertifikatsbasierte Authentifizierung Network physical isolation Access control list 802.1X supplicant
Stromaufnahme	137 mA bei 24 V DC
Lokale Signalisierung	1 LED (grün/rot) für Cybersicherheit (SEC) 1 LED (gelb) für serieller Datenaustausch (SER COM) 1 LED (rot) für Downloadvorgang aktiv (DL) 1 LED (rot) für Prozessor- oder Systemfehler (ERR) 1 LED (rot) für Speicherkartenfehler (CARD ERR) 1 LED (grün) für Prozessor in Betrieb (RUN) 1 LED (grün/rot) für Status des Controller-Ethernets (NS) 1 LED (grün) für Status der RTU-Verbindung (RTUCNX) 1 LED (grün/rot) für Status des Modulträger-Ethernets (BS)
Breite	32 mm
Höhe	131 mm
Länge	86 mm
Produktgewicht	0,41 kg

Montage

Schutzart (IP)	IP20
Beschichtung	Schutzlackierung
Umgebungstemperatur bei Betrieb	-25…70 °C
Umgebungstemperatur bei Lagerung	-40…85 °C
Betriebshöhe	0 - 2.000 m 2.000 - 5.000 m mit Leistungsminderungsfaktor
Vibrationsfestigkeit	3 Gn
Stoßfestigkeit	30 gn
Beschriftung	CE
Produktzertifizierungen	CE UL CSA RCM EAC Handelsmarine ATEX Zone 2/22 IECEx Zone 2/22 UKCA Typ 1 UKCA
Normen	IEC 61131-2 IEC 61010-2-201 UL 61010-2-201 CSA C22.2 Nr. 61010-2-201 IACS E10 IEC 61000-6-5, Schnittstelle Typ 1 und Typ 2 IEC 61850-3, Standort G IEC 60079-0
Richtlinien	2014/35/EU - Niederspannungsrichtlinie 2014/30/EU - elektromagnetische Verträglichkeit 2014/34/EU - ATEX-Richtlinie

Umgebungseigenschaften	Gasbeständig Klasse Gx entspricht ISA S71.04 Gasbeständig Klasse 3C4 entspricht IEC 60721-3-3 Staubbeständig Klasse 3S4 entspricht IEC 60721-3-3 Sandbeständigkeit Klasse 3S4 entspricht IEC 60721-3-3 Salzbeständig Level 2 entspricht IEC 68252 Spritzgussbeständigkeit Klasse 3B2 entspricht IEC 60721-3-3 Pilzsporen-resistent Klasse 3B2 entspricht IEC 60721-3-3 Gefahrenbereich Klasse I Division 2

Verpackungseinheiten

VPE 1 Art	PCE
Anzahl der Geräte pro Packung	1
VPE 1 Höhe	5,300 cm
VPE 1 Breite	17,800 cm
VPE 1 Länge	26,000 cm
Verpackungsgewicht (Lbs)	566,000 g
VPE 2 Art	S03
VPE 2 Menge	8
VPE 2 Höhe	30,000 cm
VPE 2 Breite	30,000 cm
VPE 2 Länge	40,000 cm
VPE 2 Gewicht	5,042 kg

Vertragliche Gewährleistung

Garantie (in Monaten)	18

Environmental Data

Schneider Electric hat sich zum Ziel gesetzt, den Net Zero-Status bis 2050 durch Lieferkettenpartnerschaften, Materialien mit geringerer Auswirkung und Kreislaufbildung über unsere laufende Kampagne "Use Better, Use Longer, Use Again" zu erreichen, um die Lebensdauer und Recyclingfähigkeit der Produkte zu verlängern.

Erläuterung der Environmental Data >

Wie wir die Produktnachhaltigkeit bewerten >

Umweltbilanz

Total lifecycle Carbon footprint	**184 kg CO2 eq.**
CO_2-Fußabdruck der Herstellungsphase [A1 bis A3]	**39 kg CO2 eq.**
CO_2-Fußabdruck der Distributionsphase [A4]	**0.1 kg CO2 eq.**
CO_2-Fußabdruck der Installationsphase [A5]	**0.2 kg CO2 eq.**
CO_2-Fußabdruck der Nutzungsphase [B2, B3, B4, B6]	**144 kg CO2 eq.**
CO_2-Fußabdruck der End-of-Life-Phase [C1 bis C4]	**0.5 kg CO2 eq.**
Umweltproduktdeklaration	**Produktumweltprofil**

Use Better

Materialien und Verpackung

Verpackung mit Recycling-Karton	**Ja**
Verpackung ohne Kunststoff	**Ja**
EU-RoHS-Richtlinie	**Freistellungskonform**
REACh-Verordnung	**Produkt beinhaltet besorgniserregende Stoffe (SVHC) über dem Schwellwert**

Use Again

Reproduktion

Recyclingfähigkeitspotential in %	**32**
Circular Econmomy-Eignung	**Entsorgungsinformationen**
Rücknahme	**Ja**

Maßzeichnungen

Abmessungen

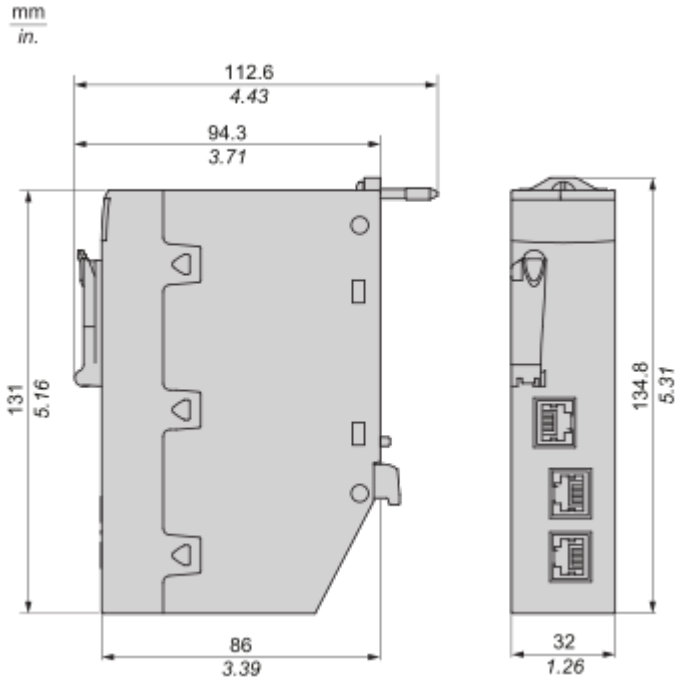

Modul im Rack montiert

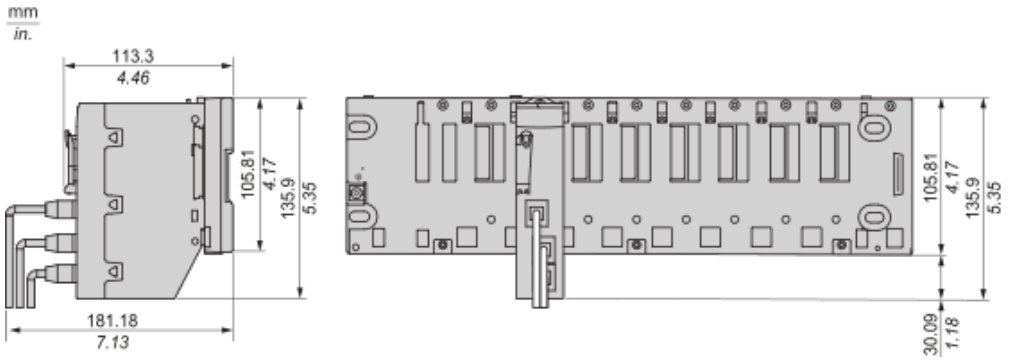

Image of product / Alternate images

Alternative







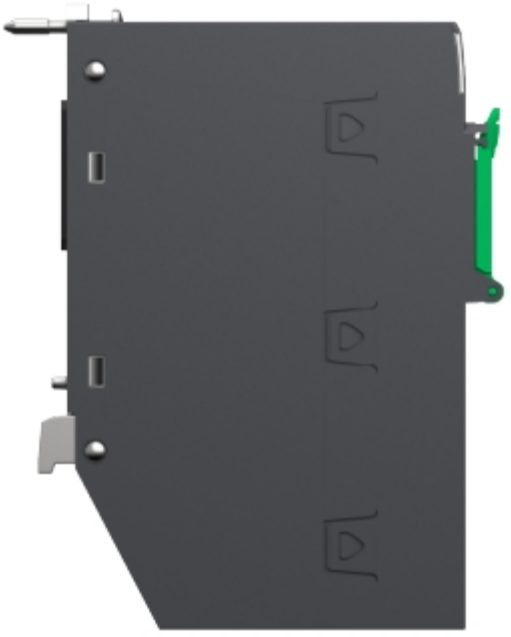


Eth MAC Address
Serial
Control Network
Dual Port
ETHERNET 10/100/1000

