Produkta datu lapa

Specifikācijas



Komunikācijas modulis, Modicon M580, IEC 60870-5-101/104, DNP3, smagām vidēm

BMENOR2200H

Galvenā

Produktu klāsts	Modicon M580
Produkta vai sastāvdaļas veids	Komunikācijas modulis
Ierīces lietojumprogramma	Tālvadības uzraudzības un tālvadības lietojumprogramma

Papildinošs

Produktu saderība	Modicon M580 savrupais centrālais procesors (BMEP58…..) Modicon M580 lieks centrālais procesors (BMEH58…..) Modicon M580 drošības centrālais procesors (netraucējošs 1. tips) (BMEP582…) Modicon M580 drošības liekais centrālais procesors (netraucējošs 1. tips) (BMEH582…..) Modicon X80 plaukts ar Ethernet aizmugures paneli (BMEXBP…..)
Montāžas vieta	Galvenais statīvs
Aizmugures plāksnes slota atrašanās vieta	Ethernet + X-bus slots
Slotu aizņem modulis	1
Maksimālais moduļu skaits vienā statīvā	4
Piegāde	Iekšējā barošana caur statīvu
Integrēta savienojuma veids	1 RS232 , savienotāja veids: RJ45 , pārraides ātrums: 115200 biti/s , pārraides režīms: 8 vadi 1 RS485 , savienotāja veids: RJ45 , pārraides ātrums: 115200 biti/s , pārraides režīms: 1 vīts ekranēts pāris 2 Ethernet , savienotāja veids: RJ45 , pārraides ātrums: 10/100/1000 Mbit/s , pārraides režīms: dubultekrāni vītā pāra
Atmiņas apraksts	atbalsta zibatmiņas SD atmiņas karti (BMXRMS004GPF) 4 GB
Tīkls	IP pārsūtīšana (priekšējais ports un aizmugures plate) Tīkla segmentācija ICMP NAT
Sakaru pakalpojums	DNP3 NET serveris SAv2/SAv5 ar iepriekš koplietotu atslēgu DNP3 NET klients SAv2/SAv5 ar iepriekš koplietotu atslēgu IEC 60870-5-101 serveris/klients IEC 60870-5-104 serveris/klients Modbus TCP klients tīmekļa serveris (HTTPS), HTML5 FDR klients SNTP klients SNMP V1/V3 agent laika zīmoga notikumu vadība automātiska notikumu dublēšana strāvas zuduma gadījumā caurspīdīgu notikumu maršrutēšana no attāliem serveriem uz SCADA datu reģistrēšanas pakalpojums IEC60870-5-104 kanālu dublēšana DNP3 NET vairākas sesijas Crashlog Modbus TCP serveris moduļu diagnostikai

Ir sasniegts maksimālais saīdzināmo produktu skaits. Lūdzu, atveriet sadaļu Saīdzināt produktus #SAITE# un izdzēsiet kādu produktu, lai turpinātu.

Kiberdrošība	uz lomu balstīta piekļuves kontrole sistēmas sacietēšana droša saziņa (HTTPS) Sertificēts Ahileja Syslog protokola atbalsts transporta slāņa drošība RTU protokoliem SNMP reģistrēšana uz sertifikātu balstīta autentifikācija tīkla fiziskā izolācija access control list 802.1X supplicant
Pašreizējais patēriņš	137 mA pie 24 V DC
Vietējā signalizācija	pie kiberdrošība (SEC) 1 LED (zaļš/sarkans) pie seriālā komunikācija (SER COM) 1 LED (dzeltens) pie Notiek lejupielāde (DL) 1 LED (sarkans) pie procesora vai sistēmas kļūda (ERR) 1 LED (sarkans) pie atmiņas kartes kļūme (CARD ERR) 1 LED (sarkans) pie procesors darbojas (RUN) 1 LED (zaļš) pie Ethernet kontroles statuss (NS) 1 LED (zaļš/sarkans) pie RTU savienojuma statuss (RTUCNX) 1 LED (zaļš) pie backplane Ethernet (BS) statuss 1 LED (zaļš/sarkans)
Platums	32 mm
Augstums	131 mm
Garums	86 mm
Neto svars	0,41 kg

Vide

IP aizsardzības pakāpe	IP20
Aizsardzības ārstēšana	Konformāls pārklājums
Apkārtējā gaisa temperatūra darbībai	-25…70 °C
Apkārtējā gaisa temperatūra uzglabāšanai	-40…85 °C
Darbības augstums	0...2000 m 2000 m...5000 m ar pazemināšanas koeficientu
Vibrācijas pretestība	3 gn
Triecienizturība	30 gn
Marķējums	CE
Produktu sertifikāti	CE UL CSA RCM EAC Tirdzniecības flote ATEX zona 2/22 IECEx zona 2/22 UKCA 1. veids UKCA
Standarti	IEC 61131-2 IEC 61010-2-201 UL 61010-2-201 CSA C22.2 Nr. 61010-2-201 IACS E10 IEC 61000-6-5 , saskarnes tips 1 un tips 2 IEC 61850-3 , vieta G IEC 60079-0
direktīvas	2014/35/ES - zemsprieguma direktīva 2014/30/ES - elektromagnētiskā saderība 2014/34/ES - ATEX direktīva

Vides raksturojums	gāzes izturīgs klase Gx atbilst ISA S71.04 gāzes izturīgs klase 3C4 atbilst IEC 60721-3-3 putekļu izturīgs klase 3S4 atbilst IEC 60721-3-3 izturīgs pret smiltīm klase 3S4 atbilst IEC 60721-3-3 izturīgs pret sāli 2. līmenis atbilst IEC 68252 izturīgs pret pelējuma augšanu klase 3B2 atbilst IEC 60721-3-3 izturīgs pret sēnīšu sporām klase 3B2 atbilst IEC 60721-3-3 bīstamā vietā I klases 2.divīzija

Iepakošanas vienības

Pirmā iepakojuma vienības tips	PCE
Vienību skaits 1. iepakojumā	1
1. iepakojuma augstums	5,300 cm
1. iepakojuma platums	17,800 cm
1. iepakojuma garums	26,000 cm
1. iepakojuma svars	566,000 g
Otrā iepakojuma vienības tips	S03
Vienību skaits 2. iepakojumā	8
2. iepakojuma augstums	30,000 cm
2. iepakojuma platums	30,000 cm
2. iepakojuma garums	40,000 cm
2. iepakojuma svars	5,042 kg

Līguma garantija

Garantija (mēnešos)	18

Environmental Data

Schneider Electric mērķis ir līdz 2050. gadam sasniegt nulles emisiju statusu, izmantojot piegādes ķēdes partnerību, zemākas ietekmes materiālus un cirkularitāti, izmantojot mūsu pašreizējo kampaņu "Use Better, Use Longer, Use Again", lai pagarinātu produktu kalpošanas laiku un to pārstrādājamību.

Environmental Data skaidrojums >

Kā mēs novērtējam produktu ilgtspēju >

Ietekme uz vidi

Kopējā dzīves cikla oglekļa pēda	**184 kg CO2 eq.**
Ražošanas posma oglekļa pēdas nospiedums [A1–A3]	**39 kg CO2 eq.**
Izplatīšanas posma oglekļa pēdas nospiedums [A4]	**0.1 kg CO2 eq.**
Uzstādīšanas posma oglekļa pēdas nospiedums [A5]	**0.2 kg CO2 eq.**
Lietošanas posma oglekļa pēdas nospiedums [B2, B3, B4, B6]	**144 kg CO2 eq.**
Dzīves cikla beigu posma oglekļa pēdas nospiedums [C1–C4]	**0.5 kg CO2 eq.**
Vides informācijas publiskošana	**Produkta ietekme uz vidi**

Use Better

Materiāli un iepakojums

Iepakojums izgatavots no pārstrādāta kartona	**Jā**
Iepakojums bez plastmasas	**Jā**
ES RoHS direktīva	**Atbilst, Izmantojot Izņēmumu**
REACh regula	**Atsauce satur vielas virs noteiktās normas, kas rada ļoti lielas bažas**

Use Again

Pārsaiņošana un atkārtota ražošana

Pārstrādājamības potenciāls, %	**32**
Cirkularitātes profils	**Informācija par ekspluatācijas izbeigšanu**
Atgriešana	**Jā**

Dimensions Drawings

Dimensions

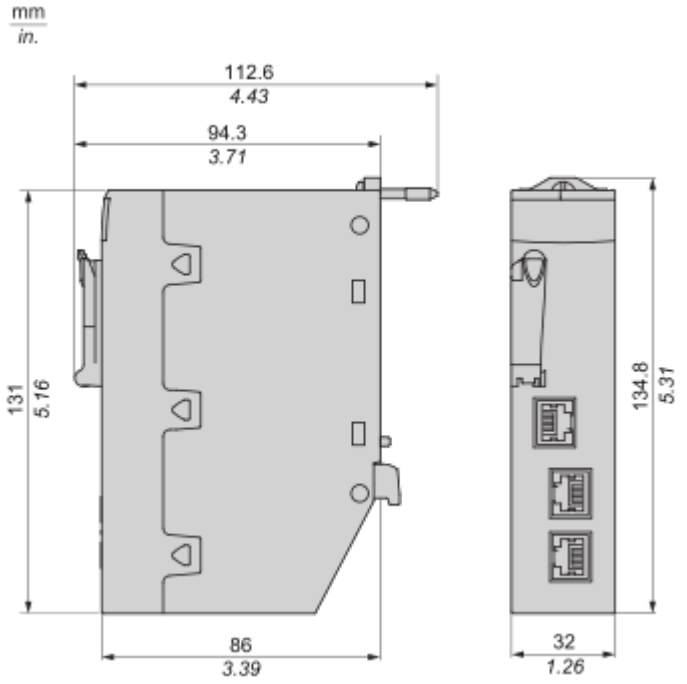

Module mounted on rack

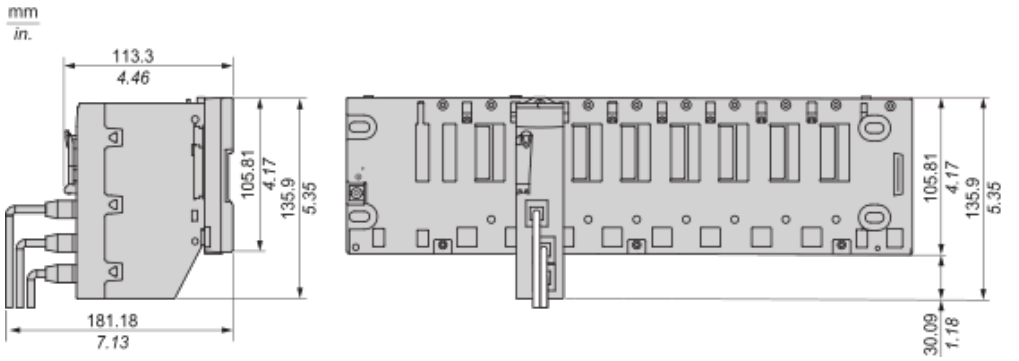

Image of product / Alternate images

Alternative







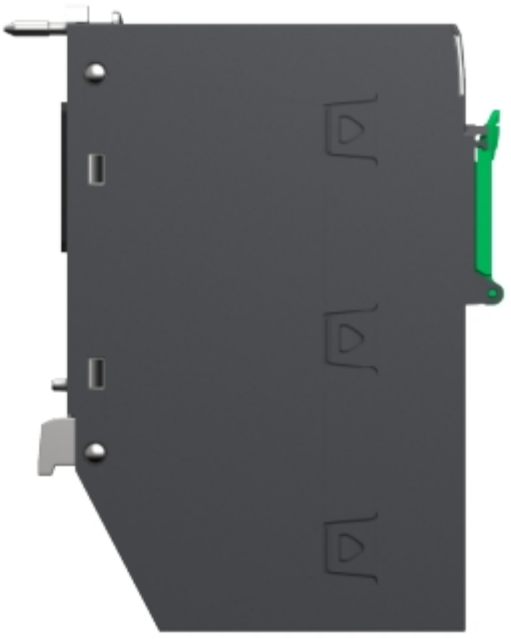


Eth MAC Address
Serial
Control Network
Dual Port
ETHERNET 10/100/1000

