Produkta datu lapa

Specifikācijas



tālvadības IO drop E/IP, Modicon X80, standarta

BMXCRA31200

Tiks pārtraukts: 2027. gada 1. dec.

Servisa atbalsta beigu datums: 2035. gada 31. dec.

Tiks pārtraukts

Galvenā

Produktu klāsts	Modicon X80
Diapazona saderība	Modicon M580 Modicon Quantum
Produkta vai sastāvdaļas veids	I/O paplašināšanas modulis
Ierīces lietojumprogramma	X80 Ethernet RIO drop adapteris
Produktam specifisks pielietojums	Attāliem I/O moduļiem

Papildinošs

Kopnes tips	kopne X pāri attālajai aizmugurējai plaknei
Portu skaits	2
Integrēta savienojuma veids	2 ports priekš Ethernet RIO tīkls (RSTP)
Komunikācijas tīkla tips	IPv4 (interneta protokols)
Komunikācijas porta protokols	EtherNet/IP
Komunkācijas pakalpojums	Ethernet/IP adapteris RSTP (zvana topoloģijas atbalsts) Ethernet RIO tīkls Pakalpojuma kvalitāte (QoS) CIP skaidra ziņojumapmaiņa (serveris) Modbus TCP serveris moduļu diagnostikai DHCP klients TFTP klients FTP klients FDR klients SNTP klients SNMP aģents
Kiberdrošība	Syslog protokola atbalsts
Konektora tips	2 RJ45
Apmaiņas režīms	Pusduplekss, pilns duplekss, automātiska pārrunāšana, automātiskā MDIX
Pārraides ātrums	10/100 Mbit/s
Ethernet ports	10/100BASE-TX
Pieejamā funkcija	CCOTF (konfigurācijas maiņa lidojuma laikā) Ievades dati tiek apkopoti un publicēti attālajā I/O galvas adapterī Izvades moduļi tiek atjaunināti ar datiem, kas saņemti no attālā I/O galvas adaptera Attālo I/O ierīču diagnostika (Device DDT) I/O pagarinājuma statīvs
Datu ierakstīšana	10 ms laika zīmogi
Topoloģija	Gredzens

Ir sasniegts maksimālais saīdzināmo produktu skaits. Lūdzu, atveriet sadaļu Saīdzināt produktus #SAITE# un izdzēsiet kādu produktu, lai turpinātu.

Vietējā signalizācija	pie modulis aktīvs (RUN) 1 LED (zaļš) pie moduļa kļūda (ERR) 1 LED (sarkans) pie moduļa statuss (Mod Status) 1 LED (zaļš/sarkans) pie tīkla sakaru statuss (tīkla statuss) 1 LED (zaļš/sarkans) pie Ethernet saites diagnostika (STS) 1 LED (zaļš)
Strāvas patēriņš	1200 mA
Ieejas spriegums	3,3 V DC
Produktu saderība	0…128 diskrēts kanāls 0…16 analogais kanāls
Moduļa formāts	Standarta
Neto svars	0,225 kg
Transports maksimālajā augstumā	3000 m
Relatīvais mitrums	95 % bez kondensāta
Fiksācijas režīms	Ar skrūvēm
Montāžas režīms	Uzstādāms plauktā
Platums	32 mm
Augstums	100 mm
Dziļums	87,5 mm

Vide

direktīvas	2014/35/ES - zemsprieguma direktīva 2014/30/ES - elektromagnētiskā saderība
Produktu sertifikāti	CE UL CSA RCM EAC Tirdzniecības flote
Standarti	IEC 61131-2 IEC 61010-2-201 UL 61010-2-201 CSA C22.2 Nr. 61010-2-201 IACS E10 IEC 61000-6-5 , saskarnes tips 1 un tips 2 IEC 61850-3 , vieta G
Vides raksturojums	standarta vide
IP aizsardzības pakāpe	IP20
Apkārtējā gaisa temperatūra darbībai	0…60 °C
Apkārtējā gaisa temperatūra uzglabāšanai	-40…85 °C
Darbības augstums	<= 2000 m

Iepakošanas vienības

Pirmā iepakojuma vienības tips	PCE
Vienību skaits 1. iepakojumā	1
1. iepakojuma augstums	5,800 cm
1. iepakojuma platums	11,200 cm
1. iepakojuma garums	12,200 cm
1. iepakojuma svars	229,000 g
Otrā iepakojuma vienības tips	S02

Vienību skaits 2. iepakojumā	15
2. iepakojuma augstums	15,000 cm
2. iepakojuma platums	30,000 cm
2. iepakojuma garums	40,000 cm
2. iepakojuma svars	3,805 kg

Līguma garantija

Garantija (mēnešos)	18

Environmental Data

Schneider Electric mērķis ir līdz 2050. gadam sasniegt nulles emisiju statusu, izmantojot piegādes ķēdes partnerību, zemākas ietekmes materiālus un cirkularitāti, izmantojot mūsu pašreizējo kampaņu "Use Better, Use Longer, Use Again", lai pagarinātu produktu kalpošanas laiku un to pārstrādājamību.

Environmental Data skaidrojums >

Kā mēs novērtējam produktu ilgtspēju >

Ietekme uz vidi

Kopējā dzīves cikla oglekļa pēda	**193 kg CO2 eq.**
Ražošanas posma oglekļa pēdas nospiedums [A1–A3]	**16 kg CO2 eq.**
Izplatīšanas posma oglekļa pēdas nospiedums [A4]	**0 kg CO2 eq.**
Uzstādīšanas posma oglekļa pēdas nospiedums [A5]	**0.1 kg CO2 eq.**
Lietošanas posma oglekļa pēdas nospiedums [B2, B3, B4, B6]	**177 kg CO2 eq.**
Dzīves cikla beigu posma oglekļa pēdas nospiedums [C1–C4]	**0.4 kg CO2 eq.**
Vides informācijas publiskošana	**Produkta ietekme uz vidi**

Use Better

Materiāli un iepakojums

Iepakojums izgatavots no pārstrādāta kartona	**Jā**
Iepakojums bez plastmasas	**Jā**
ES RoHS direktīva	**Atbilst, Izmantojot Izņēmumu**
REACh regula	**Atsauce satur vielas virs noteiktās normas, kas rada ļoti lielas bažas**

Use Again

Pārsaiņošana un atkārtota ražošana

Pārstrādājamības potenciāls, %	**32**
Cirkularitātes profils	**Informācija par ekspluatācijas izbeigšanu**
Atgriešana	**Jā**

Presentation

Presentation

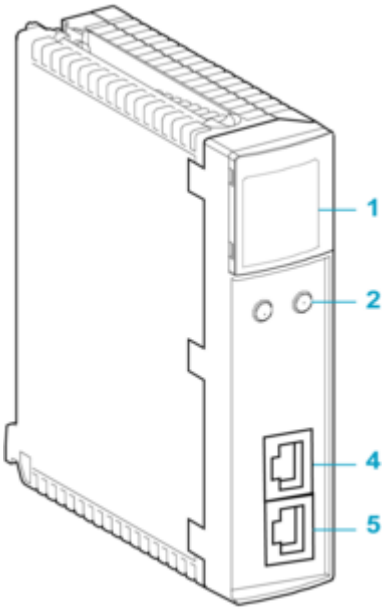

1 : LED display
2 : rotary switches
4 : DEVICE NETWORK port (ETH 2)
5 : DEVICE NETWORK port (ETH 3)

Dimensions Drawings

Modules Mounted on Racks

Dimensions

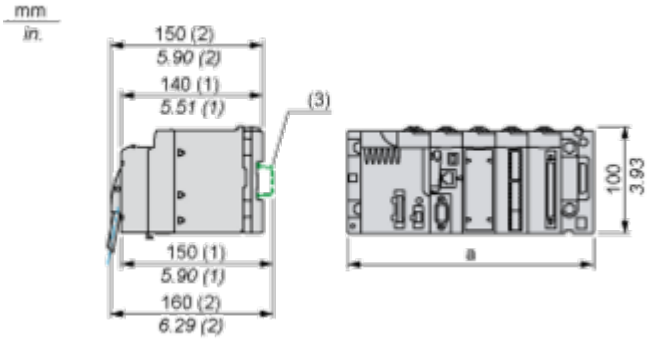

(1) With removable terminal block (cage, screw or spring).
(2) With FCN connector.
(3) On AM1 ED rail: 35 mm wide, 15 mm deep. Only possible with BMXXBP0400/0400H/0600/0600H/0800/0800H rack.

Rack references	a in mm	a in in.
BMXXBP0400 and BMXXBP0400H	242.4	09.54
BMXXBP0600 and BMXXBP0600H	307.6	12.11
BMXXBP0800 and BMXXBP0800H	372.8	14.68
BMXXBP1200 and BMXXBP1200H	503.2	19.81

Image of product / Alternate images

Alternative



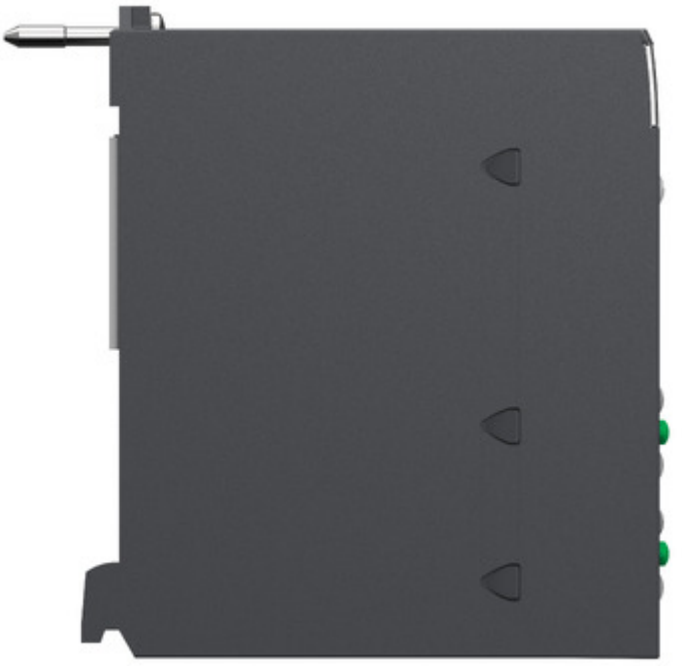


SN:XXXXXXXXXXX
PV:XX SV:XX RL:XX


CRA31200
RUN
MS
IO
NS
MAC Address: XX-XX-XX-XX-XX-XX
Clear IP
Stored
Tens
Device name
Ones
ETH2
ETH3
DEVICE NETWORK
DUAL PORT
ETHERNET 10/100



