Produkta datu lapa

Specifikācijas



skaitītāja modulis, Modicon M340, liels ātrums, 8 kanāli

BMXEHC0800

Galvenā

Produktu klāsts	Modicon M340 automatizācijas platforma
Produkta vai sastāvdaļas veids	Skaitītāja modulis
kanālu skaits	8
Maksimālā skaitīšanas biežums	10000 Hz
Ievadu skaits	2 (viens režīms) 3 (īpašs divfāžu režīms)
Ievades saderība	19,2…30 V 2 vadu/3 vadu tuvuma sensors inkrementālais kodētājs ar push-pull izejām , 10...30 V totēma stabs
Ieejas spriegums	24 V DC 3. tips

Papildinošs

Skaitītāja funkcijas	Augšup/lejup skaitītājs 32 bitu skaitītāju skaitīšana Frekvences mērītājs Cilpas (modulo) skaitīšana Skaitīt notikumus Skaitīšana uz leju
Cikla laiks	5 ms
Izolācijas spriegums	1500 V priekš 60 s
Ieejas tips	Liels ātrums
Ieejas sprieguma ierobežojumi	24 V DC
Ievades strāva	4,5 mA
Sprieguma stāvoklis 1 garantēts	11...30 V DC
Garantēts pašreizējais stāvoklis 1	> 2 mA (for U >= 11V)
Sprieguma stāvoklis 0 garantēts	< 5 V DC
Pašreizējais stāvoklis 0 garantēts	< 1.5 mA
Elektrības pieslēgums	1 savienotājs ar 20 tapas
Pašreizējais patēriņš	200 mA pie 3,3 V DC pie kopne 80 mA pie 24 V DC pie sensors
Moduļa formāts	Standarta
Neto svars	0,113 kg

Vide

Apkārtējā gaisa temperatūra darbībai	0…60 °C
Relatīvais mitrums	10…95 % bez kondensāta
IP aizsardzības pakāpe	IP20

Ir sasniegts maksimālais saīdzināmo produktu skaits. Lūdzu, atveriet sadaļu Saīdzināt produktus #SAITE# un izdzēsiet kādu produktu, lai turpinātu.

direktīvas	2014/35/ES - zemsprieguma direktīva 2014/30/ES - elektromagnētiskā saderība
Aizsardzības ārstēšana	Standarta versija

Iepakošanas vienības

Pirmā iepakojuma vienības tips	PCE
Vienību skaits 1. iepakojumā	1
1. iepakojuma augstums	5,2 cm
1. iepakojuma platums	11,0 cm
1. iepakojuma garums	11,8 cm
1. iepakojuma svars	143,0 g
Otrā iepakojuma vienības tips	S02
Vienību skaits 2. iepakojumā	15
2. iepakojuma augstums	15,0 cm
2. iepakojuma platums	30,0 cm
2. iepakojuma garums	40,0 cm
2. iepakojuma svars	2,39 kg

Līguma garantija

Garantija (mēnešos)	18

Environmental Data

Schneider Electric mērķis ir līdz 2050. gadam sasniegt nulles emisiju statusu, izmantojot piegādes ķēdes partnerību, zemākas ietekmes materiālus un cirkularitāti, izmantojot mūsu pašreizējo kampaņu "Use Better, Use Longer, Use Again", lai pagarinātu produktu kalpošanas laiku un to pārstrādājamību.

Environmental Data skaidrojums >

Kā mēs novērtējam produktu ilgtspēju >

Ietekme uz vidi

Kopējā dzīves cikla oglekļa pēda	**102 kg CO2 eq.**
Ražošanas posma oglekļa pēdas nospiedums [A1–A3]	**18 kg CO2 eq.**
Izplatīšanas posma oglekļa pēdas nospiedums [A4]	**0 kg CO2 eq.**
Uzstādīšanas posma oglekļa pēdas nospiedums [A5]	**0 kg CO2 eq.**
Lietošanas posma oglekļa pēdas nospiedums [B2, B3, B4, B6]	**83 kg CO2 eq.**
Dzīves cikla beigu posma oglekļa pēdas nospiedums [C1–C4]	**0.3 kg CO2 eq.**
Vides informācijas publiskošana	**Produkta ietekme uz vidi**

Use Better

Materiāli un iepakojums

Iepakojums izgatavots no pārstrādāta kartona	**Jā**
Iepakojums bez plastmasas	**Jā**
ES RoHS direktīva	**Atbilst, Izmantojot Izņēmumu**
REACh regula	**Atsauce satur vielas virs noteiktās normas, kas rada ļoti lielas bažas**

Use Again

Pārsaiņošana un atkārtota ražošana

Pārstrādājamības potenciāls, %	**3**
Cirkularitātes profils	**Informācija par ekspluatācijas izbeigšanu**
Atgriešana	**Jā**

Dimensions Drawings

Modules Mounted on Racks

Dimensions

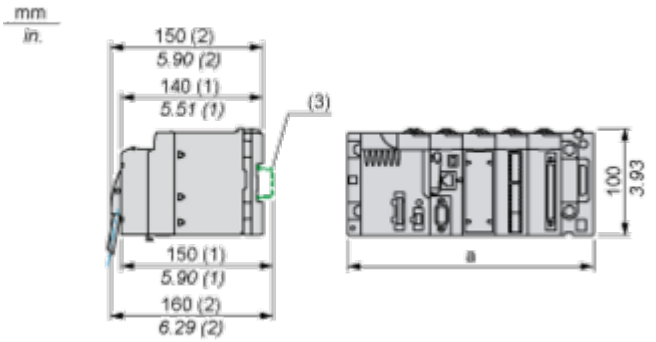

(1) With removable terminal block (cage, screw or spring).
(2) With FCN connector.
(3) On AM1 ED rail: 35 mm wide, 15 mm deep. Only possible with BMXXBP0400/0400H/0600/0600H/0800/0800H rack.

Rack references	a in mm	a in in.
BMXXBP0400 and BMXXBP0400H	242.4	09.54
BMXXBP0600 and BMXXBP0600H	307.6	12.11
BMXXBP0800 and BMXXBP0800H	372.8	14.68
BMXXBP1200 and BMXXBP1200H	503.2	19.81

Connections and Schema

Counting Module Wiring

Pin Assignments

IN_A input for channel 0	2	1	IN_AUX input for channel 0
IN_A input for channel 1 or IN_B input for channel 0	4	3	IN_AUX input for channel 1
IN_A input for channel 2	6	5	IN_AUX input for channel 2
IN_A input for channel 3 or IN_B input for channel 2	8	7	IN_AUX input for channel 3
IN_A input for channel 4	10	9	IN_AUX input for channel 4
IN_A input for channel 5 or IN_B input for channel 4	12	11	IN_AUX input for channel 5
IN_A input for channel 6	14	13	IN_AUX input for channel 6
IN_A input for channel 7 or IN_B input for channel 6	16	15	IN_AUX input for channel 7
VDC + power supply for sensors	18	17	Return + 24 V power supply for sensors
Functional earth, for shield continuation	20	19	Functional earth, for shield continuation

Sensor Connection Example

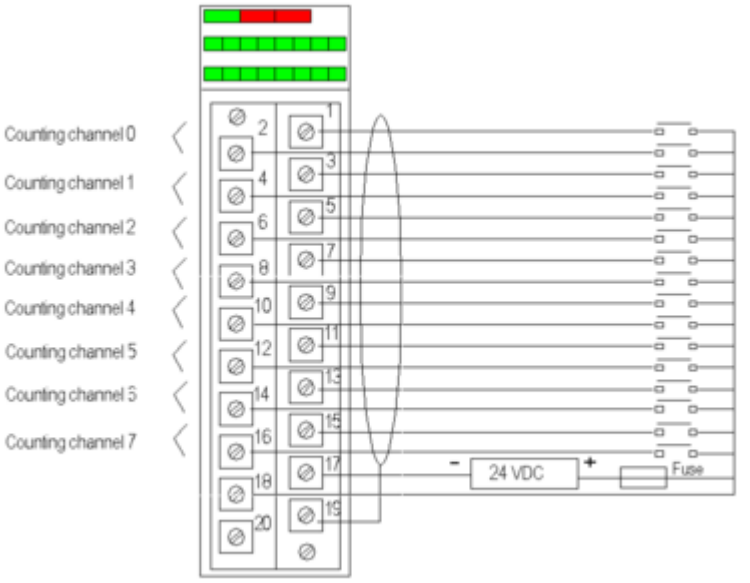

Incremental Encoder Connection Example for Axis Control

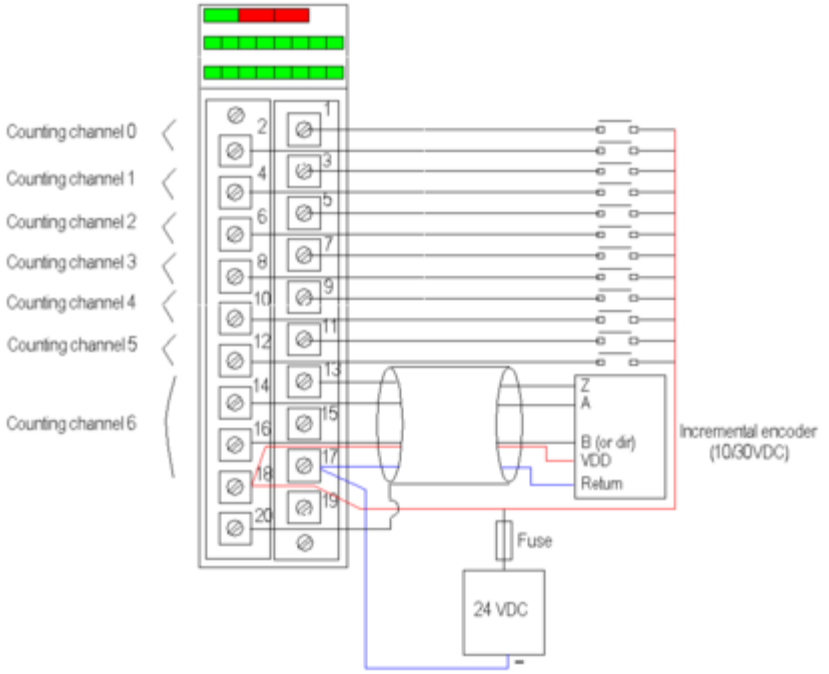

Channels 0 to 5 are still used in single mode.
Channel 7 is no longer available.

Recommended Circuit for a Highly Disturbed Environment Using BMXXSP••••

Electromagnetic Protection Kit

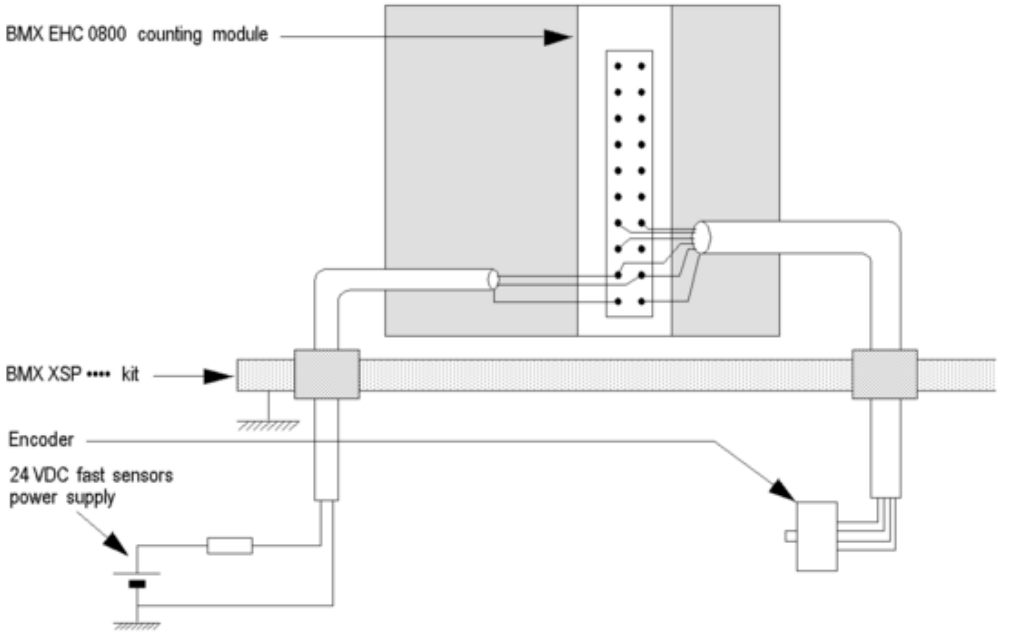

Image of product / Alternate images

Alternative








Schneider
Electric
Modicon
BMXEHC0800
HIGH SPEED COUNTER 8 CH
DOM : XXXX


SN:XXXXXXXXXXX
PV:XX SV:XX RL:XX

