Produktdatenblatt

Spezifikationen



Modicon X80-E/A-Modul, Hochgeschwindigkeits-Zähler, 8 Kanäle mit 2 Eingängen, 10 kHz

BMXEHC0800H

EAN Code: 3595864010427

Hauptmerkmale

Baureihe	Modicon M340 Automatisierungsplattform
Produkt- oder Komponententyp	Zählermodul
Produktspezifische Anwendung	Robuste Ausführung
Anzahl der Kanäle	8
Max. Zählfrequenz	10000 Hz
Anzahl von Eingängen	2 (Einzelmodus) 3 (spezieller Zweiphasenbetrieb)
Eingangs-Kompatibilität	19,2…30 V 2-Draht/3-Draht Näherungsschalter Inkrementalencoder mit Push-Pull-Ausgängen, 10 - 30 V Totempfahl
Eingangsspannung	24 V DC Typ 3

Zusatzmerkmale

Zählfunktionen	Zählereignis Vorwärts-/Rückwärtszähler Aufwärtszählen im Rückführkreis (Modulo) Frequenzmesser Abwärtszählen Aufwärtszählen Zähler 32 Bit
Taktzeit	5 ms
Isolationsspannung	1500 V für 60 s
Eingangstyp	Hochgeschwindigkeit
Eingangsspannungsgrenzen	24 V DC
Eingangsstrom	4,5 mA
Spannungswert für garantierten Status 1	11 - 30 V DC
Strom bei Status 1 gewährleistet	> 2 mA (for U >= 11V)
Spannungswert für garantierten Status 0	5 V DC
Strom bei Status 0 gewährleistet	< 1.5 mA
Elektrischer Anschluss	1 Stecker mit 20 Stifte
Stromaufnahme	200 mA bei 3,3 V DC Bus 80 mA bei 24 V DC Geber
Modulformat	Standard
Produktgewicht	0,113 kg

Montage

Umgebungstemperatur bei Betrieb	-25…70 °C

Bruttopreisliste für Deutschland zuzüglich Zuschläge, Frachtkosten und Mehrwertsteuer, gültig ab dem 1. Januar 2024. Irrtum und Änderungen vorbehalten. Es gelten die AGBs der Schneider Electric GmbH.

Haftungsausschluss: Diese Dokumentation dient nicht als Ersatz für die Beurteilung der Eignung oder Verlässlichkeit dieser Produkte für bestimmte Verwendungsbereiche des Benutzers und darf nicht zu diesem Zweck verwendet werden.

Relative Luftfeuchtigkeit	10…95 % Betauung nicht zulässig
Schutzart (IP)	IP20
Richtlinien	2014/35/EU - Niederspannungsrichtlinie 2014/30/EU - elektromagnetische Verträglichkeit 2014/34/EU - ATEX-Richtlinie
Produktzertifizierungen	CE UL CSA RCM EAC Handelsmarine ATEX Zone 2/22 IECEx Zone 2/22
Normen	IEC 61131-2 IEC 61010-2-201 UL 61010-2-201 CSA C22.2 Nr. 61010-2-201 IACS E10 EN/IEC 61000-6-5, Schnittstelle Typ 1 und Typ 2 EN/IEC 61850-3, Standort G IEC 60079-0
Umgebungseigenschaften	Gasbeständig Klasse Gx entspricht ISA S71.04 Gasbeständig Klasse 3C4 entspricht IEC 60721-3-3 Staubbeständig Klasse 3S4 entspricht IEC 60721-3-3 Sandbeständigkeit Klasse 3S4 entspricht IEC 60721-3-3 Salzbeständig Level 2 entspricht IEC 68252 Spritzgussbeständigkeit Klasse 3B2 entspricht IEC 60721-3-3 Pilzsporen-resistent Klasse 3B2 entspricht IEC 60721-3-3 Gefahrenbereich Klasse I Division 2
Beschichtung	Schutzlackierung

Verpackungseinheiten

VPE 1 Art	PCE
Anzahl der Geräte pro Packung	1
VPE 1 Höhe	5,500 cm
VPE 1 Breite	11,500 cm
VPE 1 Länge	11,700 cm
Verpackungsgewicht (Lbs)	148,000 g
VPE 2 Art	S02
VPE 2 Menge	15
VPE 2 Höhe	15,000 cm
VPE 2 Breite	30,000 cm
VPE 2 Länge	40,000 cm
VPE 2 Gewicht	2,533 kg

Vertragliche Gewährleistung

Garantie (in Monaten)	18

Environmental Data

Schneider Electric hat sich zum Ziel gesetzt, den Net Zero-Status bis 2050 durch Lieferkettenpartnerschaften, Materialien mit geringerer Auswirkung und Kreislaufbildung über unsere laufende Kampagne "Use Better, Use Longer, Use Again" zu erreichen, um die Lebensdauer und Recyclingfähigkeit der Produkte zu verlängern.

Erläuterung der Environmental Data >

Wie wir die Produktnachhaltigkeit bewerten >

Umweltbilanz

Total lifecycle Carbon footprint	**103 kg CO2 eq.**
CO_2-Fußabdruck der Herstellungsphase [A1 bis A3]	**19 kg CO2 eq.**
CO_2-Fußabdruck der Distributionsphase [A4]	**0 kg CO2 eq.**
CO_2-Fußabdruck der Installationsphase [A5]	**0 kg CO2 eq.**
CO_2-Fußabdruck der Nutzungsphase [B2, B3, B4, B6]	**83 kg CO2 eq.**
CO_2-Fußabdruck der End-of-Life-Phase [C1 bis C4]	**0.3 kg CO2 eq.**
Umweltproduktdeklaration	**Produktumweltprofil**

Use Better

Materialien und Verpackung

Verpackung mit Recycling-Karton	**Ja**
Verpackung ohne Kunststoff	**Ja**
EU-RoHS-Richtlinie	**Freistellungskonform**
REACh-Verordnung	**Produkt beinhaltet besorgniserregende Stoffe (SVHC) über dem Schwellwert**

Use Again

Reproduktion

Recyclingfähigkeitspotential in %	**3**
Circular Econmomy-Eignung	**Entsorgungsinformationen**
Rücknahme	**Ja**

Maßzeichnungen

Auf Racks montierte Module

Abmessungen

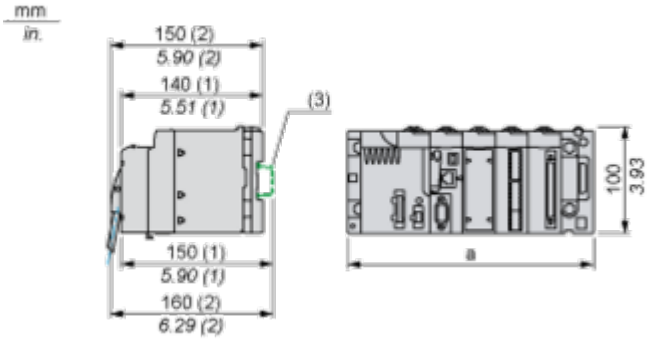

(1) Mit abnehmbarer Klemmenleiste (Schaltkäfig, Schraube oder Feder).
(2) Mit FCN-Stecker.
(3) Auf AM1 ED-Schiene: 35 mm breit, 15 mm tief. Nur möglich mit BMXXBP0400/0400H/0600/0600H/0800/0800H-Rack.

Rack-Referenzen	a in mm	a in in.
BMXXBP0400 und BMXXBP0400H	242,4	09,54
BMXXBP0600 und BMXXBP0600H	307,6	12,11
BMXXBP0800 und BMXXBP0800H	372,8	14,68
BMXXBP1200 und BMXXBP1200H	503,2	19,81

Anschlüsse und Schema

Verdrahtung des Zählmoduls

Anschlussbelegung

IN_A Eingang für Kanal 0	2	1	IN_AUX Eingang für Kanal 0
IN_A Eingang für Kanal 1 oder IN_B Eingang für Kanal 0	4	3	IN_AUX Eingang für Kanal 1
IN_A Eingang für Kanal 2	6	5	IN_AUX Eingang für Kanal 2
IN_A Eingang für Kanal 3 oder IN_B Eingang für Kanal 2	8	7	IN_AUX Eingang für Kanal 3
IN_A Eingang für Kanal 4	10	9	IN_AUX Eingang für Kanal 4
IN_A Eingang für Kanal 5 oder IN_B Eingang für Kanal 4	12	11	IN_AUX Eingang für Kanal 5
IN_A Eingang für Kanal 6	14	13	IN_AUX Eingang für Kanal 6
IN_A Eingang für Kanal 7 oder IN_B Eingang für Kanal 6	16	15	IN_AUX Eingang für Kanal 7
VDC + Stromversorgung für Sensoren	18	17	Rücksprung + 24 V Stromversorgung für Sensoren
Funktionserde, für Klemme zur Aufnahme der Kabelabschirmung	20	19	Funktionserde, für Klemme zur Aufnahme der Kabelabschirmung

Beispiel für Sensorverbindung

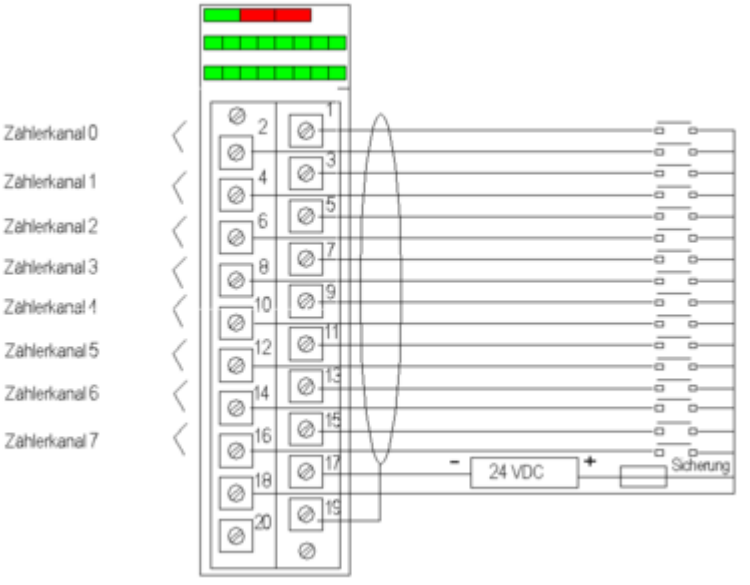

Beispiel für einen Inkrementalgeberanschluss für die Achsensteuerung

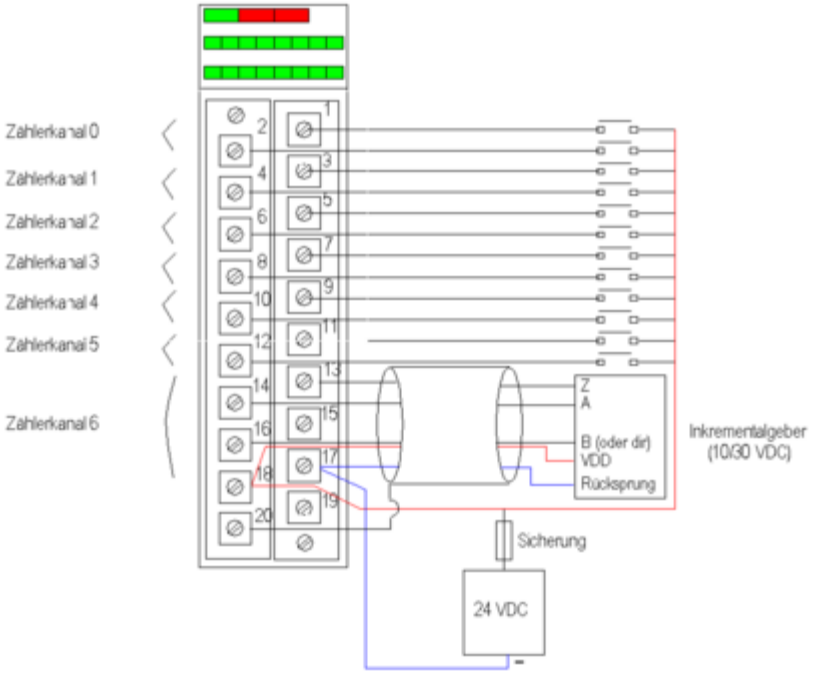

Kanäle 0 bis 5 werden weiterhin im Einzelmodus verwendet.
Kanal 7 ist nicht mehr verfügbar.

Empfohlene Verbindung für Umgebungen mit hohem Störungsgrad mithilfe des Kits zur Gewährleistung der elektromagnetischen Verträglichkeit BMXXSP••••

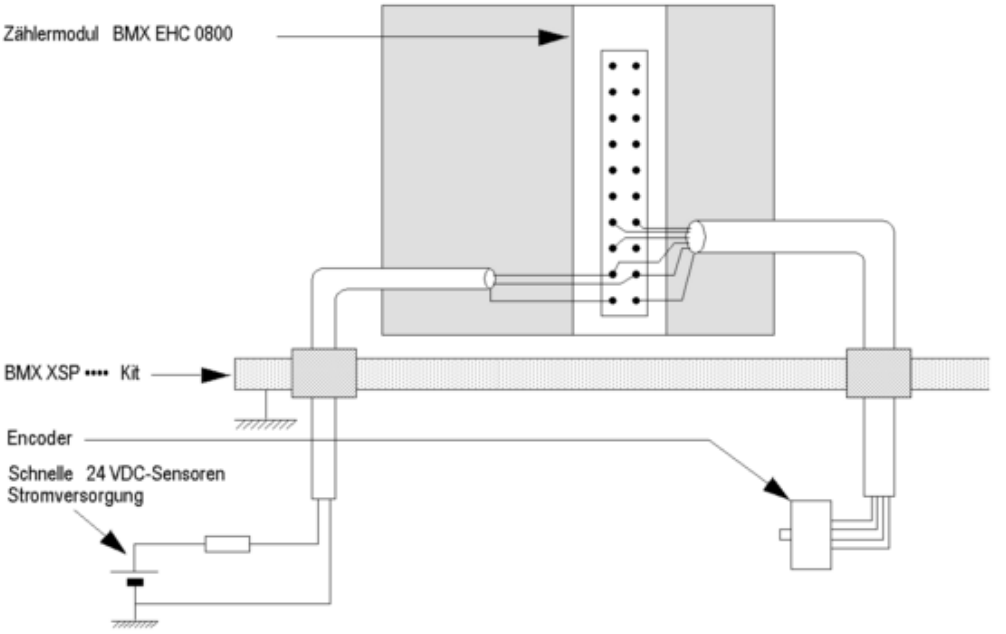

Image of product / Alternate images

Alternative






SN:XXXXXXXXXXX
PV:XX SV:XX RL:XX


EHC0800H
RUN ERR I/O
C0 C1 C2 C3 C4 C5 C6 C7
AX0 AX1 AX2 AX3 AX4 AX5 AX6 AX7

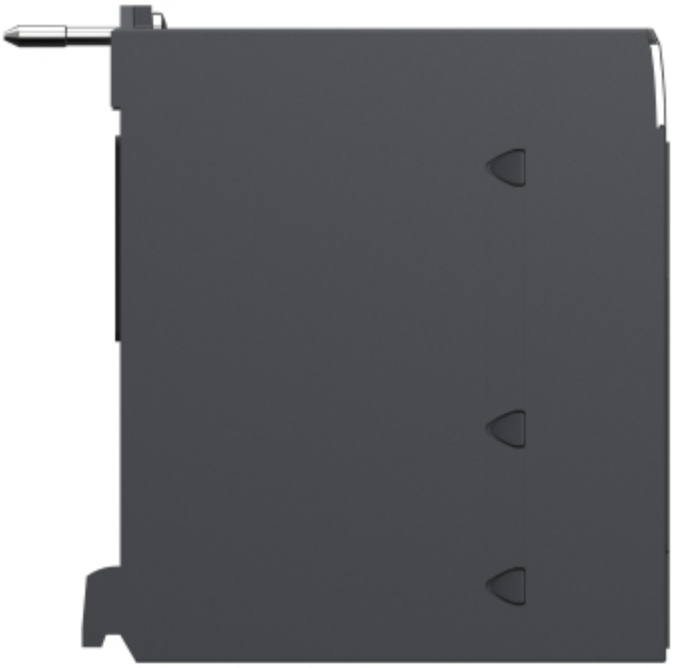


Schneider
Electric
Modicon
BMXEHC0800H
HIGH SPEED COUNTER 8 CH
DOM : XXXX