# Produkta datu lapa

Specifikācijas



## daudzfunkciju ievades modulis, Modicon X80, 16 I, 24/24-125V DC

BMXERT1604T

## Galvenā

| | |
|---|---|
| **Produktu klāsts** | Modicon X80 |
| **Produkta vai sastāvdaļas veids** | Daudzfunkciju ievades modulis |

## Papildinošs

| | |
|---|---|
| **Pieejamā funkcija** | Karstā maiņa |
| **Datu ierakstīšana** | 1 ms laika zīmogi |
| **Laika sinhronizācijas protokols** | DCF77<br>IRIG-B |
| **Kanālu grupa** | 4 grupas ar 4 ieejām priekš procesa ievade |
| **[Us] nominālais barošanas spriegums** | 24 V DC (sprieguma diapazons: 19...30 V)<br>48...60 V DC (sprieguma diapazons: 38...75 V)<br>110...125 V DC (sprieguma diapazons: 88...156 V) |
| **Pārslēgšanas spriegums** | 125 Vpie 1,3 mA priekš procesa ievade<br>110 Vpie 1,3 mA priekš procesa ievade<br>60 Vpie 2,5 mA priekš procesa ievade<br>48 Vpie 2,5 mA priekš procesa ievade<br>24 Vpie 6,7 mA priekš procesa ievade |
| **Maksimālais enerģijas patēriņš W** | 4 W priekš procesa ievade |
| **Pašreizējais patēriņš** | 30 mA pie 24 V DC<br>130 mA pie 3,3 V DC |
| **Izolācijas spriegums** | 2500 V DC priekš 60 s kopne uz diskrētu ievadi<br>1400 V DC priekš 60 s kopne uz IRIG/DCF<br>2500 V DC priekš 60 s diskrēta ievade IRIG/DCF |
| **Pret atlēcienu filtrēšana** | Konfigurējams no 0 līdz 255 ms |
| **Izlases ilgums** | 0,5 ms |
| **Iegūšanas laiks** | 1 ms |
| **Vietējā signalizācija** | pie programmaparatūras un moduļa palaišana (RUN) 1 LED ( zaļš)<br>pie laika koda ievades statuss (T) 1 LED ( zaļš)<br>pie moduļa kļūda (ERR) 1 LED ( sarkans)<br>pie strāvas padeves pārtraukums (I/O) 1 LED ( sarkans)<br>pie ievades statuss (0...15) 16 gaismas diodes |
| **Platums** | 32 mm |
| **Augstums** | 100 mm |
| **Dziļums** | 86 mm |

## Vide

| | |
|---|---|
| **Apkārtējā gaisa temperatūra darbībai** | -25…70 °C |
| **Apkārtējā gaisa temperatūra uzglabāšanai** | -40…85 °C |

Ir sasniegts maksimālais salīdzināmo produktu skaits. Lūdzu, atveriet sadaļu Salīdzināt produktus #SAITE# un izdzēsiet kādu produktu, lai turpinātu.

| | |
|---|---|
| **Relatīvais mitrums** | 95 % bez kondensāta |
| **Darbības augstums** | <= 4000 m |
| **direktīvas** | 2014/35/ES - zemsprieguma direktīva<br>2014/30/ES - elektromagnētiskā saderība |
| **Produkta sertifikācija** | CE<br>RCM<br>CSA<br>EAC<br>Tirdzniecības flote<br>UL |
| **Standarti** | IEC 61010-2-201<br>IEC 61131-2<br>UL 61010-2-201<br>CSA C22.2 Nr. 61010-2-201 |
| **Vides raksturojums** | gāzes izturīgs klase Gx<br>gāzes izturīgs klase 3C4<br>putekļu izturīgs klase 3S4<br>izturīgs pret smiltīm klase 3S4<br>izturīgs pret sāli 2. līmenis<br>izturīgs pret pelējuma augšanu klase 3B2<br>izturīgs pret sēnīšu sporām klase 3B2 |

## Iepakošanas vienības

| | |
|---|---|
| **Pirmā iepakojuma vienības tips** | PCE |
| **Vienību skaits 1. iepakojumā** | 1 |
| **1. iepakojuma augstums** | 5,500 cm |
| **1. iepakojuma platums** | 11,000 cm |
| **1. iepakojuma garums** | 11,700 cm |
| **1. iepakojuma svars** | 150,000 g |
| **Otrā iepakojuma vienības tips** | S02 |
| **Vienību skaits 2. iepakojumā** | 15 |
| **2. iepakojuma augstums** | 15,000 cm |
| **2. iepakojuma platums** | 30,000 cm |
| **2. iepakojuma garums** | 40,000 cm |
| **2. iepakojuma svars** | 2,600 kg |

## Līguma garantija

| | |
|---|---|
| **Garantija (mēnešos)** | 18 |

## Environmental Data

Schneider Electric mērķis ir līdz 2050. gadam sasniegt nulles emisiju statusu, izmantojot piegādes ķēdes partnerību, zemākas ietekmes materiālus un cirkularitāti, izmantojot mūsu pašreizējo kampaņu "Use Better, Use Longer, Use Again", lai pagarinātu produktu kalpošanas laiku un to pārstrādājamību.

Environmental Data skaidrojums >

Kā mēs novērtējam produktu ilgtspēju >

### Ietekme uz vidi

| | |
|---|---|
| Kopējā dzīves cikla oglekļa pēda | **79 kg CO2 eq.** |
| Ražošanas posma oglekļa pēdas nospiedums [A1–A3] | **20 kg CO2 eq.** |
| Izplatīšanas posma oglekļa pēdas nospiedums [A4] | **0 kg CO2 eq.** |
| Uzstādīšanas posma oglekļa pēdas nospiedums [A5] | **0 kg CO2 eq.** |
| Lietošanas posma oglekļa pēdas nospiedums [B2, B3, B4, B6] | **59 kg CO2 eq.** |
| Dzīves cikla beigu posma oglekļa pēdas nospiedums [C1–C4] | **0.3 kg CO2 eq.** |
| Vides informācijas publiskošana | **Produkta ietekme uz vidi** |

## Use Better

### Materiāli un iepakojums

| | |
|---|---|
| Iepakojums izgatavots no pārstrādāta kartona | **Jā** |
| Iepakojums bez plastmasas | **Jā** |
| ES RoHS direktīva | **Atbilst, Izmantojot Izņēmumu** |
| REACh regula | **Atsauce satur vielas virs noteiktās normas, kas rada ļoti lielas bažas** |

## Use Again

### Pārsaiņošana un atkārtota ražošana

| | |
|---|---|
| Pārstrādājamības potenciāls, % | **3** |
| Cirkularitātes profils | **Informācija par ekspluatācijas izbeigšanu** |
| Atgriešana | **Jā** |

Presentation

## Presentation

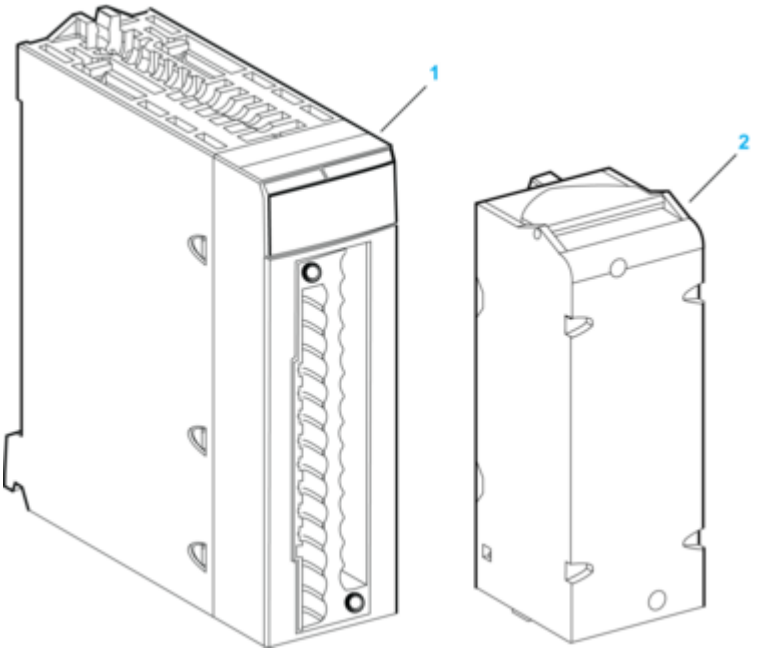


**1 :** Module
**2 :** 28-pin removable terminal block (provided separately)

Dimensions Drawings

## Modules Mounted on Racks

### Dimensions

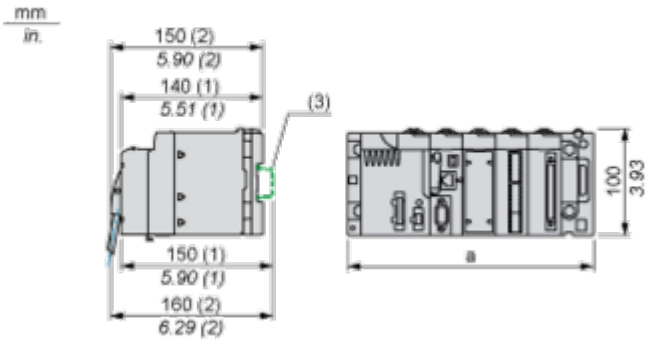


**(1)** With removable terminal block (cage, screw or spring).
**(2)** With FCN connector.
**(3)** On AM1 ED rail: 35 mm wide, 15 mm deep. Only possible with BMXXBP0400/0400H/0600/0600H/0800/0800H rack.

| Rack references | a in mm | a in in. |
|---|---|---|
| BMXXBP0400 and BMXXBP0400H | 242.4 | 09.54 |
| BMXXBP0600 and BMXXBP0600H | 307.6 | 12.11 |
| BMXXBP0800 and BMXXBP0800H | 372.8 | 14.68 |
| BMXXBP1200 and BMXXBP1200H | 503.2 | 19.81 |

Connections and Schema

## Wiring Diagram

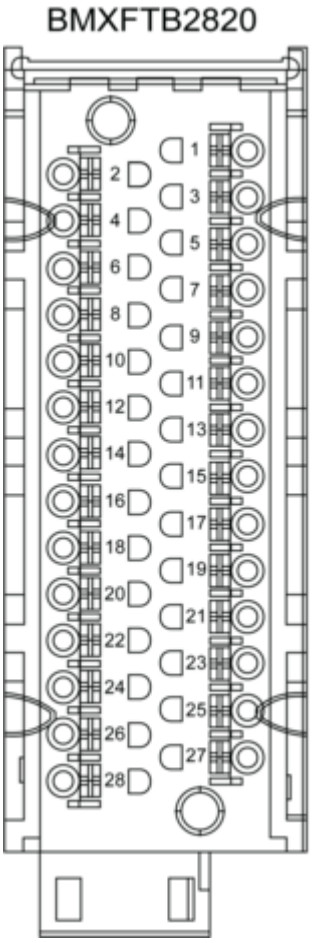


| Definition | Pin Number | | Definition |
|---|---|---|---|
| DCF_IN | 2 | 1 | IRIG+ |
| DCF_COM | 4 | 3 | IRIG- |
| Not Connected | 6 | 5 | Not Connected |
| I1 | 8 | 7 | I0 |
| I3 | 10 | 9 | I2 |
| I5 | 12 | 11 | I4 |
| I7 | 14 | 13 | I6 |
| I9 | 16 | 15 | I8 |
| I11 | 18 | 17 | I10 |
| I13 | 20 | 19 | I12 |
| I15 | 22 | 21 | I14 |

| Definition | Pin Number | | Definition |
|---|---|---|---|
| Not Connected | 24 | 23 | Not Connected |
| UB+ | 26 | 25 | 0 Vdc |
| UB+ | 28 | 27 | 0 Vdc |

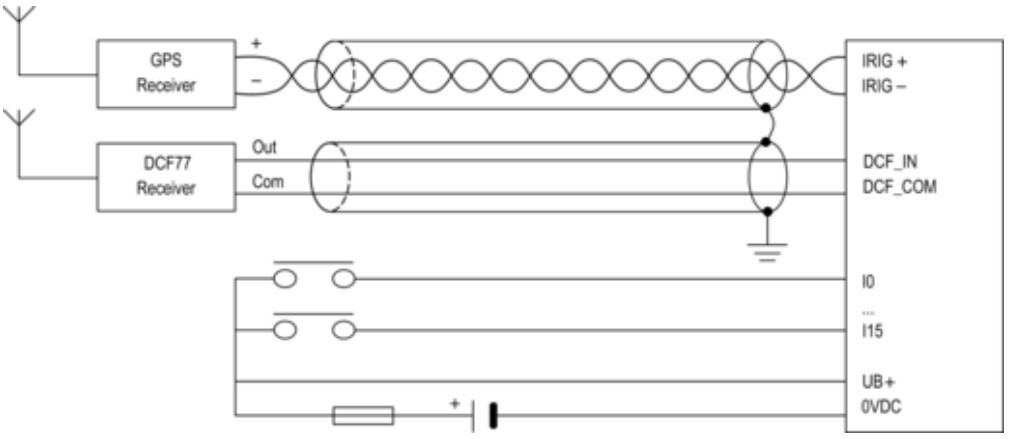

Image of product / Alternate images

**Alternative**









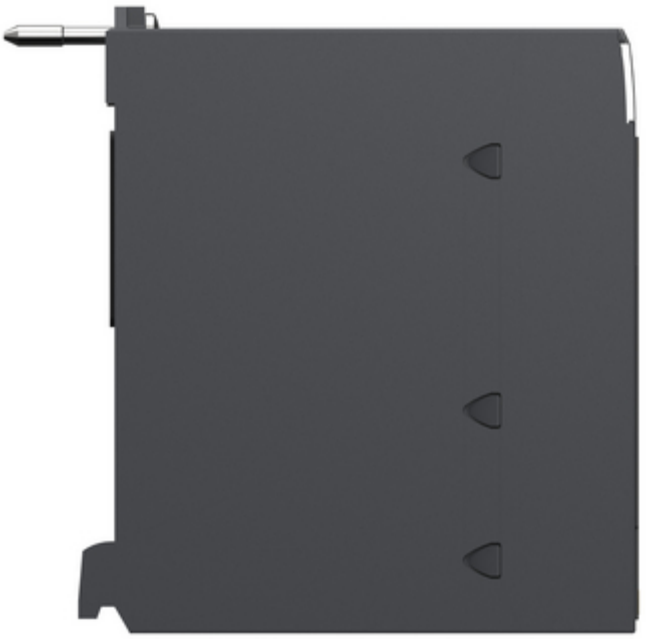


Schneider
Electric
Modicon
BMXERT1604T
DIG 16I 24/125VDC TSTAMP
DOM : XXXX