Produkta datu lapa

Specifikācijas



daudzfunkciju ievades modulis Modicon X80 - 16 I - 24/24..125 V - smagai videi

BMXERT1604H

Galvenā

Produktu klāsts	Modicon X80
Produkta vai sastāvdaļas veids	Daudzfunkciju ievades modulis

Papildinošs

Pieejamā funkcija	Karstā maiņa
Datu ierakstīšana	1 ms laika zīmogi
Laika sinhronizācijas protokols	DCF77 IRIG-B
Kanālu grupa	4 grupas ar 4 ieejām priekš procesa ievade
[Us] nominālais barošanas spriegums	24 V DC (sprieguma diapazons: 19...30 V) 48...60 V DC (sprieguma diapazons: 38...75 V) 110...125 V DC (sprieguma diapazons: 88...156 V)
Pārslēgšanas spriegums	125 Vpie 1,3 mA priekš procesa ievade 110 Vpie 1,3 mA priekš procesa ievade 60 Vpie 2,5 mA priekš procesa ievade 48 Vpie 2,5 mA priekš procesa ievade 24 Vpie 6,7 mA priekš procesa ievade
Maksimālais enerģijas patēriņš W	4 W priekš procesa ievade
Pašreizējais patēriņš	30 mA pie 24 V DC 130 mA pie 3,3 V DC
Izolācijas spriegums	2500 V DC priekš 60 s kopne uz diskrētu ievadi 1400 V DC priekš 60 s kopne uz IRIG/DCF 2500 V DC priekš 60 s diskrēta ievade IRIG/DCF
Pret atlēcienu filtrēšana	Konfigurējams no 0 līdz 255 ms
Izlases ilgums	0,5 ms
Iegūšanas laiks	1 ms
Vietējā signalizācija	pie programmaparatūras un moduļa palaišana (RUN) 1 LED (zaļš) pie laika koda ievades statuss (T) 1 LED (zaļš) pie moduļa kļūda (ERR) 1 LED (sarkans) pie strāvas padeves pārtraukums (I/O) 1 LED (sarkans) pie ievades statuss (0...15) 16 gaismas diodes
Platums	32 mm
Augstums	100 mm
Dziļums	86 mm

Vide

Apkārtējā gaisa temperatūra darbībai	-25…70 °C
Apkārtējā gaisa temperatūra uzglabāšanai	-40…85 °C

Ir sasniegts maksimālais salīdzināmo produktu skaits. Lūdzu, atveriet sadaļu Salīdzināt produktus #SAITE# un izdzēsiet kādu produktu, lai turpinātu.

Relatīvais mitrums	95 % bez kondensāta
Aizsardzības ārstēšana	Konformāls pārklājums
Darbības augstums	0...2000 m 2000...5000 m
direktīvas	2014/35/ES - zemsprieguma direktīva 2014/30/ES - elektromagnētiskā saderība
Produkta sertifikācija	CE UL CSA RCM EAC Tirdzniecības flote
Standarti	IEC 61131-2 IEC 61010-2-201 UL 61010-2-201 CSA C22.2 Nr. 61010-2-201 IACS E10 EN/IEC 61000-6-5 , saskarnes tips 1 un tips 2 EN/IEC 61850-3 , vieta G
Vides raksturojums	gāzes izturīgs klase Gx atbilst ISA S71.04 gāzes izturīgs klase 3C4 atbilst IEC 60721-3-3 putekļu izturīgs klase 3S4 atbilst IEC 60721-3-3 izturīgs pret smiltīm klase 3S4 atbilst IEC 60721-3-3 izturīgs pret sāli 2. līmenis atbilst IEC 68252 izturīgs pret pelējuma augšanu klase 3B2 atbilst IEC 60721-3-3 izturīgs pret sēnīšu sporām klase 3B2 atbilst IEC 60721-3-3 bīstamā vietā I klases 2.divīzija

Iepakošanas vienības

Pirmā iepakojuma vienības tips	PCE
Vienību skaits 1. iepakojumā	1
1. iepakojuma augstums	8,6 cm
1. iepakojuma platums	3,2 cm
1. iepakojuma garums	10,8 cm
1. iepakojuma svars	171,0 g

Līguma garantija

Garantija (mēnešos)	18

Environmental Data

Schneider Electric mērķis ir līdz 2050. gadam sasniegt nulles emisiju statusu, izmantojot piegādes ķēdes partnerību, zemākas ietekmes materiālus un cirkularitāti, izmantojot mūsu pašreizējo kampaņu "Use Better, Use Longer, Use Again", lai pagarinātu produktu kalpošanas laiku un to pārstrādājamību.

Environmental Data skaidrojums >

Kā mēs novērtējam produktu ilgtspēju >

Ietekme uz vidi

Kopējā dzīves cikla oglekļa pēda	**81 kg CO2 eq.**
Ražošanas posma oglekļa pēdas nospiedums [A1–A3]	**22 kg CO2 eq.**
Izplatīšanas posma oglekļa pēdas nospiedums [A4]	**0 kg CO2 eq.**
Uzstādīšanas posma oglekļa pēdas nospiedums [A5]	**0 kg CO2 eq.**
Lietošanas posma oglekļa pēdas nospiedums [B2, B3, B4, B6]	**59 kg CO2 eq.**
Dzīves cikla beigu posma oglekļa pēdas nospiedums [C1–C4]	**0.3 kg CO2 eq.**
Vides informācijas publiskošana	**Produkta ietekme uz vidi**

Use Better

Materiāli un iepakojums

Iepakojums izgatavots no pārstrādāta kartona	**Jā**
Iepakojums bez plastmasas	**Jā**
ES RoHS direktīva	**Atbilst, Izmantojot Izņēmumu**
REACh regula	**Atsauce satur vielas virs noteiktās normas, kas rada ļoti lielas bažas**

Use Again

Pārsaiņošana un atkārtota ražošana

Pārstrādājamības potenciāls, %	**3**
Cirkularitātes profils	**Informācija par ekspluatācijas izbeigšanu**
Atgriešana	**Jā**

Presentation

Presentation

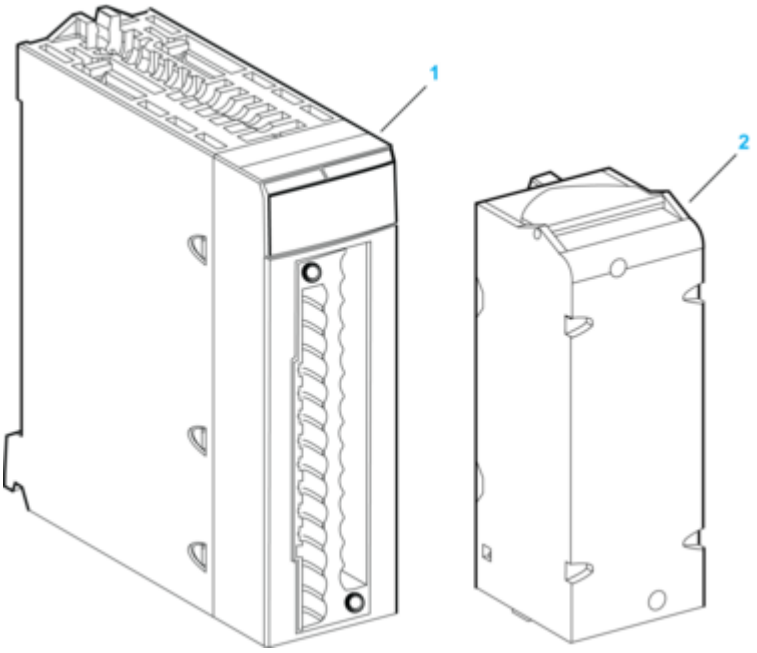

1 : Module
2 : 28-pin removable terminal block (provided separately)

Dimensions Drawings

Modules Mounted on Racks

Dimensions

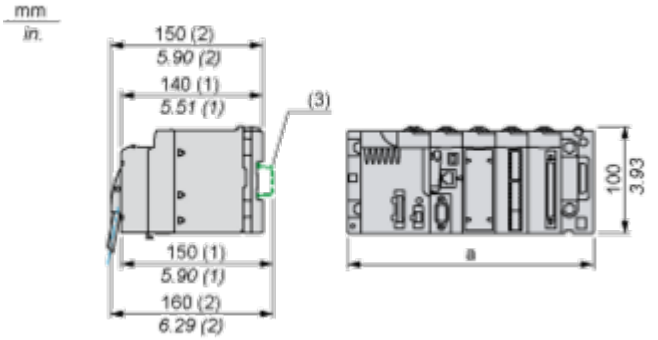

(1) With removable terminal block (cage, screw or spring).
(2) With FCN connector.
(3) On AM1 ED rail: 35 mm wide, 15 mm deep. Only possible with BMXXBP0400/0400H/0600/0600H/0800/0800H rack.

Rack references	a in mm	a in in.
BMXXBP0400 and BMXXBP0400H	242.4	09.54
BMXXBP0600 and BMXXBP0600H	307.6	12.11
BMXXBP0800 and BMXXBP0800H	372.8	14.68
BMXXBP1200 and BMXXBP1200H	503.2	19.81

Connections and Schema

Wiring Diagram

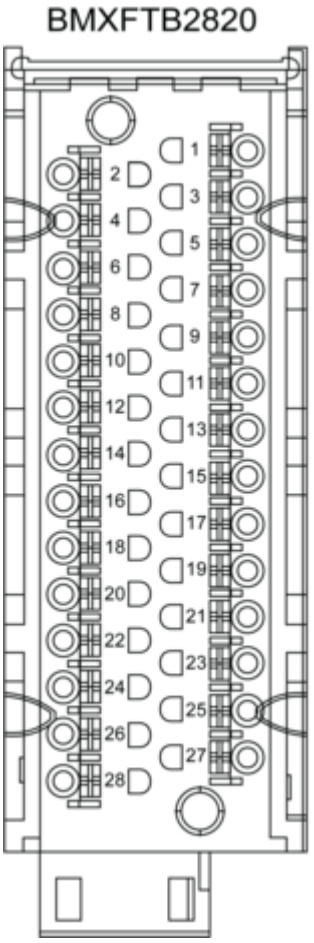

Definition	Pin Number		Definition
DCF_IN	2	1	IRIG+
DCF_COM	4	3	IRIG-
Not Connected	6	5	Not Connected
I1	8	7	I0
I3	10	9	I2
I5	12	11	I4
I7	14	13	I6
I9	16	15	I8
I11	18	17	I10
I13	20	19	I12
I15	22	21	I14

Definition	Pin Number		Definition
Not Connected	24	23	Not Connected
UB+	26	25	0 Vdc
UB+	28	27	0 Vdc

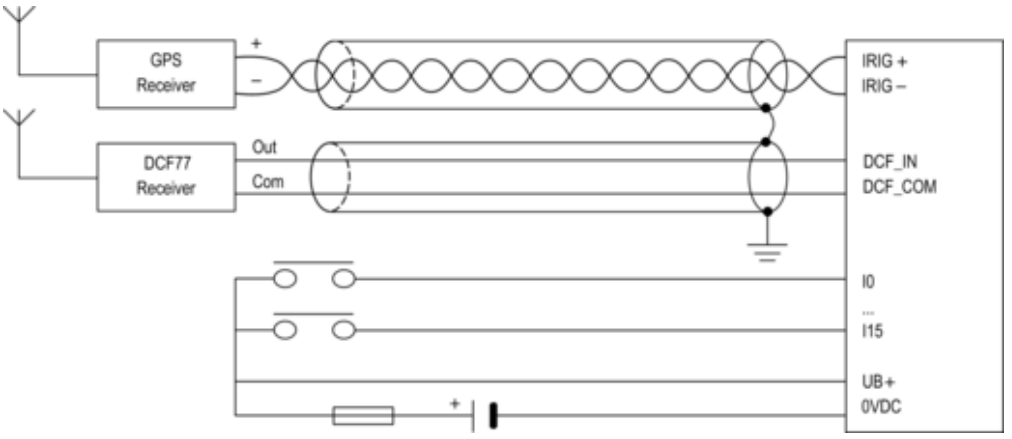

Image of product / Alternate images

Alternative








Schneider
Electric
Modicon
BMXERT1604H
DIG 16I 24/125VDC TSTAMP
DOM : XXXX



