Produkta datu lapa

Specifikācijas



kodētāja interfeisa modulis, Modicon X80, SSI, 3 kanāli, līdz 31 datu bitam, 1 Mbauds

BMXEAE0300

Galvenā

Produktu klāsts	Modicon X80
Produkta vai sastāvdaļas veids	Kodētāja interfeisa modulis
Pieejamā funkcija	Kompensēt Salīdziniet Modulo Samazināšana Sagūstīt
Kanālu skaits	3 SSI kanāls
Izvadu skaits	1 24 V DC Reflex digitālā izeja katram SSI kanālam
Ievadu skaits	2 24 V DC uztvert digitālās ievades 3 SSI kanāliem

Papildinošs

Datu formāts	8...31 bits
Pārraides ātrums	500 kbaudi 200 kbaudi 1 Mbauds 100 kbaudi
Atsvaidzināšanas laiks	1 ms
Ievades saderība	24 V DC SSI absolūtais kodētājs (sprieguma ierobežojumi: 19,2…30 V) priekš 200 mA uz kanālu
Dielektriskā izturība	1400 V DC 60 s
[Us] nominālais barošanas spriegums	19.2...30 V DC, < 30 mA 24 V DC, < 30 mA (tipisks)
Aizsardzības veids	pārsprieguma aizsardzība DC
Pašreizējais patēriņš	150 mA pie 3,3 V DC priekš aizmugurējā plakne , (tipisks) 250 mA pie 3,3 V DC priekš aizmugurējā plakne , (maksimums)
Neto svars	0,138 kg

Vide

Apkārtējā gaisa temperatūra darbībai	0…60 °C
Darbības augstums	0...4000 m
IP aizsardzības pakāpe	IP20
direktīvas	2014/35/ES - zemsprieguma direktīva 2014/30/ES - elektromagnētiskā saderība
Produktu sertifikāti	CE RCM CSA EAC Tirdzniecības flote UL

Ir sasniegts maksimālais saīdzināmo produktu skaits. Lūdzu, atveriet sadaļu Saīdzināt produktus #SAITE# un izdzēsiet kādu produktu, lai turpinātu.

Standarti	IEC 61010-2-201 IEC 61131-2 UL 61010-2-201 CSA C22.2 Nr. 61010-2-201

Iepakošanas vienības

Pirmā iepakojuma vienības tips	PCE
Vienību skaits 1. iepakojumā	1
1. iepakojuma augstums	5,500 cm
1. iepakojuma platums	11,000 cm
1. iepakojuma garums	11,500 cm
1. iepakojuma svars	167,000 g
Otrā iepakojuma vienības tips	S02
Vienību skaits 2. iepakojumā	15
2. iepakojuma augstums	15,000 cm
2. iepakojuma platums	30,000 cm
2. iepakojuma garums	40,000 cm
2. iepakojuma svars	2,800 kg

Līguma garantija

Garantija (mēnešos)	18

Environmental Data

Schneider Electric mērķis ir līdz 2050. gadam sasniegt nulles emisiju statusu, izmantojot piegādes ķēdes partnerību, zemākas ietekmes materiālus un cirkularitāti, izmantojot mūsu pašreizējo kampaņu "Use Better, Use Longer, Use Again", lai pagarinātu produktu kalpošanas laiku un to pārstrādājamību.

Environmental Data skaidrojums >

Kā mēs novērtējam produktu ilgtspēju >

Ietekme uz vidi

Kopējā dzīves cikla oglekļa pēda	**48 kg CO2 eq.**
Ražošanas posma oglekļa pēdas nospiedums [A1–A3]	**22 kg CO2 eq.**
Izplatīšanas posma oglekļa pēdas nospiedums [A4]	**0 kg CO2 eq.**
Uzstādīšanas posma oglekļa pēdas nospiedums [A5]	**0 kg CO2 eq.**
Lietošanas posma oglekļa pēdas nospiedums [B2, B3, B4, B6]	**25 kg CO2 eq.**
Dzīves cikla beigu posma oglekļa pēdas nospiedums [C1–C4]	**0.3 kg CO2 eq.**
Vides informācijas publiskošana	**Produkta ietekme uz vidi**

Use Better

Materiāli un iepakojums

Iepakojums izgatavots no pārstrādāta kartona	**Jā**
Iepakojums bez plastmasas	**Jā**
ES RoHS direktīva	**Atbilst, Izmantojot Izņēmumu**
REACh regula	**Atsauce satur vielas virs noteiktās normas, kas rada ļoti lielas bažas**

Use Again

Pārsaiņošana un atkārtota ražošana

Pārstrādājamības potenciāls, %	**3**
Cirkularitātes profils	**Informācija par ekspluatācijas izbeigšanu**
Atgriešana	**Jā**

Dimensions Drawings

Modules Mounted on Racks

Dimensions

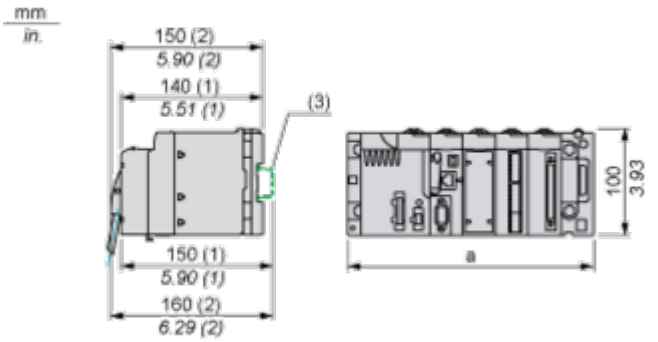

(1) With removable terminal block (cage, screw or spring).
(2) With FCN connector.
(3) On AM1 ED rail: 35 mm wide, 15 mm deep. Only possible with BMXXBP0400/0400H/0600/0600H/0800/0800H rack.

Rack references	a in mm	a in in.
BMXXBP0400 and BMXXBP0400H	242.4	09.54
BMXXBP0600 and BMXXBP0600H	307.6	12.11
BMXXBP0800 and BMXXBP0800H	372.8	14.68
BMXXBP1200 and BMXXBP1200H	503.2	19.81

Connections and Schema

Wiring Diagram

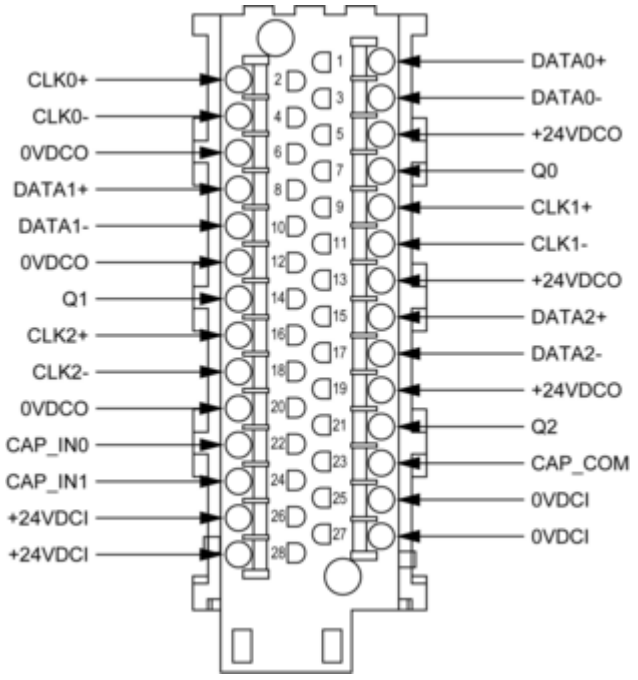

Image of product / Alternate images

Alternative








Schneider
Electric
Modicon
BMXEAE0300
SSI ENCODER INTERFACE 3
CH
DOM : XXXX


SN:XXXXXXXXXXXX
PV:XX SV:XX RL:XX

