Produktdatenblatt

Spezifikationen



Modicon X80-E/A-Modul, SSI-Encoder, 3 Kanäle, bis zu 31 Datenbits / 1 Mbauds, robuste Ausführung

BMXEAE0300H

EAN Code: 3595864156613

Hauptmerkmale

Baureihe	Modicon X80
Produkt- oder Komponententyp	Encoder-Schnittstellenmodul
Produktspezifische Anwendung	Robuste Ausführung
Funktion verfügbar	Versetzt Modulo Erfassen Verringerung Vergleichen
Anzahl der Kanäle	3 SSI-Kanal
Anzahl der Ausgänge	1 24 V DC digitaler Reflex-Ausgang für jeden SSI-Kanal
Anzahl der Eingänge	2 24 V DC digitale Eingänge erfassen für die 3 SSI-Kanäle

Zusatzmerkmale

Datenformat	8 - 31 Bits
Übertragungsgeschwindigkeit	1 MBaud 500 kBaud 200 kBaud 100 kBaud
Aktualisierungszeit	1 ms
Kompatibilität der Eingänge	24 V DC SSI Absolutencoder (Spannungsgrenzen: 19,2…30 V) für 200 mA pro Kanal
Durchschlagfestigkeit	1400 V DC 60 s
[UH,nom] Bemessungs-Betriebsspannung	19,2-30 V DC, <30 mA 24 V DC, <30 mA (typisch)
Schutzart	Überspannungsschutz DC
Stromaufnahme	150 mA bei 3,3 V DC für Rückwand, (typisch) 250 mA bei 3,3 V DC für Rückwand, (Maximum)
Produktgewicht	0,138 kg

Montage

Umgebungstemperatur bei Betrieb	-25…70 °C
Betriebshöhe	0 - 4000 m
Schutzart (IP)	IP20
Beschichtung	Schutzlackierung
Richtlinien	2014/35/EU - Niederspannungsrichtlinie 2014/30/EU - elektromagnetische Verträglichkeit 2014/34/EU - ATEX-Richtlinie

Bruttopreisliste für Deutschland zuzüglich Zuschläge, Frachtkosten und Mehrwertsteuer, gültig ab dem 1. Januar 2024. Irrtum und Änderungen vorbehalten. Es gelten die AGBs der Schneider Electric GmbH.

Haftungsausschluss: Diese Dokumentation dient nicht als Ersatz für die Beurteilung der Eignung oder Verlässlichkeit dieser Produkte für bestimmte Verwendungsbereiche des Benutzers und darf nicht zu diesem Zweck verwendet werden.

Produktzertifizierungen	CE UL CSA RCM EAC Handelsmarine ATEX Zone 2/22 IECEx Zone 2/22
Normen	IEC 61131-2 IEC 61010-2-201 UL 61010-2-201 CSA C22.2 Nr. 61010-2-201 IACS E10 IEC 61000-6-5, Schnittstelle Typ 1 und Typ 2 IEC 61850-3, Standort G IEC 60079-0
Umgebungseigenschaften	Gasbeständig Klasse Gx entspricht ISA S71.04 Gasbeständig Klasse 3C4 entspricht IEC 60721-3-3 Staubbeständig Klasse 3S4 entspricht IEC 60721-3-3 Sandbeständigkeit Klasse 3S4 entspricht IEC 60721-3-3 Salzbeständig Level 2 entspricht IEC 68252 Spritzgussbeständigkeit Klasse 3B2 entspricht IEC 60721-3-3 Pilzsporen-resistent Klasse 3B2 entspricht IEC 60721-3-3 Gefahrenbereich Klasse I Division 2

Verpackungseinheiten

VPE 1 Art	PCE
Anzahl der Geräte pro Packung	1
VPE 1 Höhe	5,500 cm
VPE 1 Breite	11,000 cm
VPE 1 Länge	12,000 cm
Verpackungsgewicht (Lbs)	182,000 g
VPE 2 Art	S02
VPE 2 Menge	15
VPE 2 Höhe	15,000 cm
VPE 2 Breite	30,000 cm
VPE 2 Länge	40,000 cm
VPE 2 Gewicht	2,730 kg

Vertragliche Gewährleistung

Garantie (in Monaten)	18

Environmental Data

Schneider Electric hat sich zum Ziel gesetzt, den Net Zero-Status bis 2050 durch Lieferkettenpartnerschaften, Materialien mit geringerer Auswirkung und Kreislaufbildung über unsere laufende Kampagne "Use Better, Use Longer, Use Again" zu erreichen, um die Lebensdauer und Recyclingfähigkeit der Produkte zu verlängern.

Erläuterung der Environmental Data >

Wie wir die Produktnachhaltigkeit bewerten >

Umweltbilanz

Total lifecycle Carbon footprint	**49 kg CO2 eq.**
CO_2-Fußabdruck der Herstellungsphase [A1 bis A3]	**23 kg CO2 eq.**
CO_2-Fußabdruck der Distributionsphase [A4]	**0 kg CO2 eq.**
CO_2-Fußabdruck der Installationsphase [A5]	**0 kg CO2 eq.**
CO_2-Fußabdruck der Nutzungsphase [B2, B3, B4, B6]	**25 kg CO2 eq.**
CO_2-Fußabdruck der End-of-Life-Phase [C1 bis C4]	**0.3 kg CO2 eq.**
Umweltproduktdeklaration	**Produktumweltprofil**

Use Better

Materialien und Verpackung

Verpackung mit Recycling-Karton	**Ja**
Verpackung ohne Kunststoff	**Ja**
EU-RoHS-Richtlinie	**Freistellungskonform**
REACh-Verordnung	**Produkt beinhaltet besorgniserregende Stoffe (SVHC) über dem Schwellwert**

Use Again

Reproduktion

Recyclingfähigkeitspotential in %	**3**
Circular Econmomy-Eignung	**Entsorgungsinformationen**
Rücknahme	**Ja**

Maßzeichnungen

Auf Racks montierte Module

Abmessungen

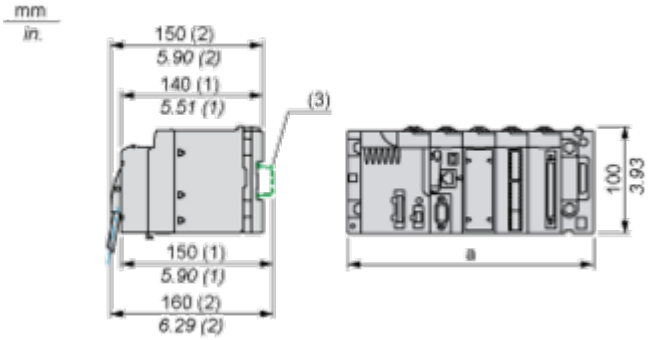

(1) Mit abnehmbarer Klemmenleiste (Schaltkäfig, Schraube oder Feder).
(2) Mit FCN-Stecker.
(3) Auf AM1 ED-Schiene: 35 mm breit, 15 mm tief. Nur möglich mit BMXXBP0400/0400H/0600/0600H/0800/0800H-Rack.

Rack-Referenzen	a in mm	a in in.
BMXXBP0400 und BMXXBP0400H	242,4	09,54
BMXXBP0600 und BMXXBP0600H	307,6	12,11
BMXXBP0800 und BMXXBP0800H	372,8	14,68
BMXXBP1200 und BMXXBP1200H	503,2	19,81

Anschlüsse und Schema

Verdrahtungsplan

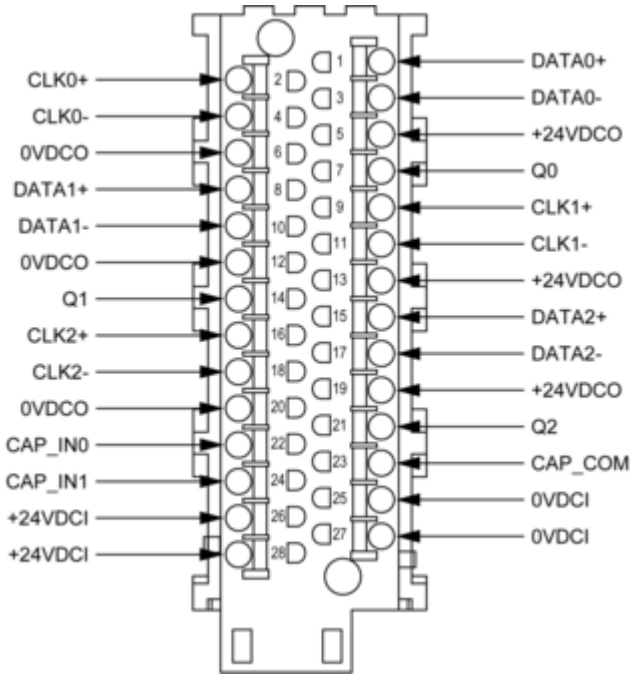

Image of product / Alternate images

Alternative








SN:XXXXXXXXXXX
PV:XX SV:XX RL:XX


Schneider
Electric
Modicon
BMXEAE0300H
SSI ENCODER INTERFACE 3
CH
DOM : XXXX

