Produkta datu lapa

Specifikācijas



PTO modulis, Modicon X80, 2 kanāli, 4 I, 24V DC, 4,3 mA, 2 savienotāji, 28 kontakti

BMXMSP0200

Galvenā

Produktu klāsts	Modicon X80
Produkta vai sastāvdaļas veids	PTO modulis
kanālu skaits	2
Ievadu skaits	4
Diskrēts ievades veids	pašreizējā izlietne jā izcelsmes ievade atbilst IEC 61131-2 3. tips pašreizējā izlietne jā tuvuma ieeja un gala slēdža ieeja atbilst IEC 61131-2 3. tips strāvas izlietne vai avots skaitītājs pozīcijas ievadē atbilst IEC 61131-2 3. tips strāvas izlietne vai avots piedziņa gatavs, avārijas ievade atbilst IEC 61131-2 3. tips
Ievades saderība	2 vadu/3 vadu tuvuma sensors 19,2…30 V atbilst IEC 947-5-2
Izvades saderība	Signāla pārveidotājs (USIC) RS422, 7 mA ieeja Avota ieeja, 5 V līdz 24 V
Izejas frekvence	200 kHz < 0,5 m ar USIC un VW3M8210R05 100 kHz < 5 m ar parasto avota ievades ķēdi 200 kHz < 10 m ar RS422 saderīgām shēmām

Papildinošs

Darbības slieksnis	> 12 V nav kļūdu barošanas spriegumā > 8 V kļūda barošanas spriegumā
Ieejas spriegums	24 V DC
Ievades strāva	4,3 mA
Sprieguma stāvoklis 1 garantēts	>= 11 V
Pašreizējais patēriņš	35 mA pie 24 V DC pie iedarbinātājs 150 mA pie 3,3 V DC tipisks 200 mA pie 3,3 V DC maksimums
Pašreizējais stāvoklis 1 garantēts	>= 2 mA
Sprieguma stāvoklis 0 garantēts	5 V
Pašreizējais stāvoklis 0 garantēts	<= 1,5 mA
Atbildes laiks	< 200 µs pozīcijai pabeigta ievade un diska gatavības ievade < 60 µs izcelsmes ievadei un tuvuma ievadei
Izvadu skaits	1 impulsa izvade 2 papildu izeja
Priekšizvadītāja sprieguma noteikšanas slieksnis	< 8 V kļūdas pievada spriegums papildu izeja < 8 V nav kļūdas priekšizvadītāja sprieguma papildu izeja > 14 V kļūdas pievada spriegums impulsa izvade > 14 V nav kļūdas priekšizvadītāja sprieguma impulsa izvade
Izejas spriegums	24 V DC
Izejas sprieguma robežas	19...30 V
Diskrētā izejas strāva	50 mA

Ir sasniegts maksimālais saīdzināmo produktu skaits. Lūdzu, atveriet sadaļu Saīdzināt produktus #SAITE# un izdzēsiet kādu produktu, lai turpinātu.

Pašreizējais kanāls	0,4 A
Maksimālā noplūdes strāva	0,05 mA stāvoklī 0
[Ures] atlikušais spriegums	0,15 V stāvoklī 1
Reakcijas laiks uz izvadi	1.2...1.5 ms par izskatu 1.2...1.5 ms par pazušanu
Slodzes pretestība omi	15000 Ohm
Izejas pārslodzes aizsardzība	Ar strāvas ierobežotāju un elektronisko ķēdes pārtraucēju
Izejas aizsardzība pret īssavienojumu	Ar strāvas ierobežotāju un elektronisko ķēdes pārtraucēju
Apgrieztās polaritātes aizsardzība	ar reversās montāžas diodes palīdzību uz izvadi integrēta uz ievadi
Izolācija starp kanāliem	Nav izolēts
Insul btwn prim un otrais	1500 Vrms
Izolācijas pretestība	> 10 MOhm
Vietējā signalizācija	pie moduļa darbība (RUN) 1 LED (zaļš) pie ārēja kļūme (I/O) 1 LED (sarkans) pie iekšēja kļūda, moduļa kļūme (ERR) 1 LED (sarkans) pie lejupielādēt (DL) 1 LED (zaļš) pie kanāla statuss (CH00) 8 gaismas diodes (zaļš) pie kanāla statuss (CH01) 8 gaismas diodes (zaļš)
Elektrības pieslēgums	2 savienotāji ar 28 tapas
Moduļa formāts	Standarta
Produktu sertifikāti	CE UL CSA RCM EAC Tirdzniecības flote ATEX zona 2/22 IECEx zone 2/22

Vide

Apkārtējā gaisa temperatūra darbībai	-25…70 °C
Samazinošais faktors	Bez
direktīvas	2014/35/ES - zemsprieguma direktīva 2014/30/ES - elektromagnētiskā saderība 2014/34/ES - ATEX direktīva
Standarti	IEC 61131-2 IEC 61010-2-201 UL 61010-2-201 CSA C22.2 Nr. 61010-2-201 IACS E10 IEC 61000-6-5 , saskarnes tips 1 un tips 2 IEC 61850-3 , vieta G IEC 60079-0
Vides raksturojums	bīstamā vietā I klases 2.divīzija

Iepakošanas vienības

Pirmā iepakojuma vienības tips	PCE
Vienību skaits 1. iepakojumā	1
1. iepakojuma augstums	5,400 cm
1. iepakojuma platums	11,500 cm
1. iepakojuma garums	11,700 cm

1. iepakojuma svars	147,000 g
Otrā iepakojuma vienības tips	S02
Vienību skaits 2. iepakojumā	15
2. iepakojuma augstums	15,000 cm
2. iepakojuma platums	30,000 cm
2. iepakojuma garums	40,000 cm
2. iepakojuma svars	2,527 kg

Līguma garantija

Garantija (mēnešos)	18

Environmental Data

Schneider Electric mērķis ir līdz 2050. gadam sasniegt nulles emisiju statusu, izmantojot piegādes ķēdes partnerību, zemākas ietekmes materiālus un cirkularitāti, izmantojot mūsu pašreizējo kampaņu "Use Better, Use Longer, Use Again", lai pagarinātu produktu kalpošanas laiku un to pārstrādājamību.

Environmental Data skaidrojums >

Kā mēs novērtējam produktu ilgtspēju >

Ietekme uz vidi

Kopējā dzīves cikla oglekļa pēda	**45 kg CO2 eq.**
Ražošanas posma oglekļa pēdas nospiedums [A1–A3]	**19 kg CO2 eq.**
Izplatīšanas posma oglekļa pēdas nospiedums [A4]	**0 kg CO2 eq.**
Uzstādīšanas posma oglekļa pēdas nospiedums [A5]	**0 kg CO2 eq.**
Lietošanas posma oglekļa pēdas nospiedums [B2, B3, B4, B6]	**25 kg CO2 eq.**
Dzīves cikla beigu posma oglekļa pēdas nospiedums [C1–C4]	**0.3 kg CO2 eq.**
Vides informācijas publiskošana	**Produkta ietekme uz vidi**

Use Better

Materiāli un iepakojums

Iepakojums izgatavots no pārstrādāta kartona	**Jā**
Iepakojums bez plastmasas	**Jā**
ES RoHS direktīva	**Atbilst, Izmantojot Izņēmumu**
REACh regula	**Atsauce satur vielas virs noteiktās normas, kas rada ļoti lielas bažas**

Use Again

Pārsaiņošana un atkārtota ražošana

Pārstrādājamības potenciāls, %	**3**
Cirkularitātes profils	**Informācija par ekspluatācijas izbeigšanu**
Atgriešana	**Jā**

Dimensions Drawings

Modules Mounted on Racks

Dimensions

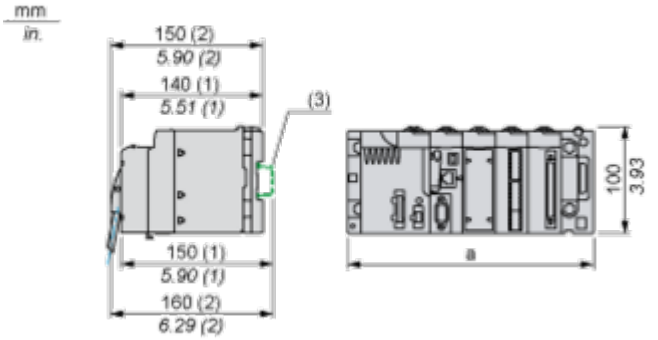

(1) With removable terminal block (cage, screw or spring).
(2) With FCN connector.
(3) On AM1 ED rail: 35 mm wide, 15 mm deep. Only possible with BMXXBP0400/0400H/0600/0600H/0800/0800H rack.

Rack references	a in mm	a in in.
BMXXBP0400 and BMXXBP0400H	242.4	09.54
BMXXBP0600 and BMXXBP0600H	307.6	12.11
BMXXBP0800 and BMXXBP0800H	372.8	14.68
BMXXBP1200 and BMXXBP1200H	503.2	19.81

Connections and Schema

PTO Module Wiring

Auxiliary Inputs for Each PTO Channel

- Auxiliary Input 0: Drive_Ready&Emergency
- Auxiliary Input 1: Counter_in_Position
- Auxiliary Input 2: Origin (Signal used only for homing mode)
- Auxiliary Input 3: Proximity&LimitSwitch

Inputs Circuit Diagrams

Drive_Ready&Emergency inputs or Counter_in_Position (SINK/SOURCE input type):

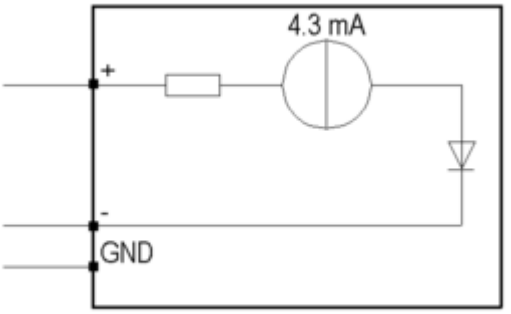

Origin or Proximity&LimitSwitch inputs (SINK input type):

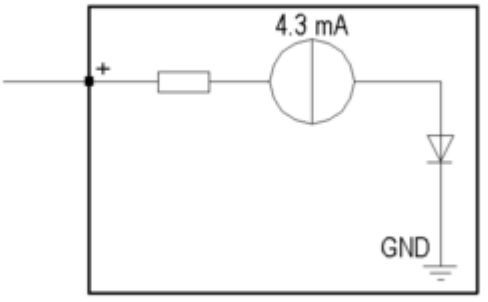

Module Connection for Drive_Ready&Emergency and Counter_in_Position of SINK type

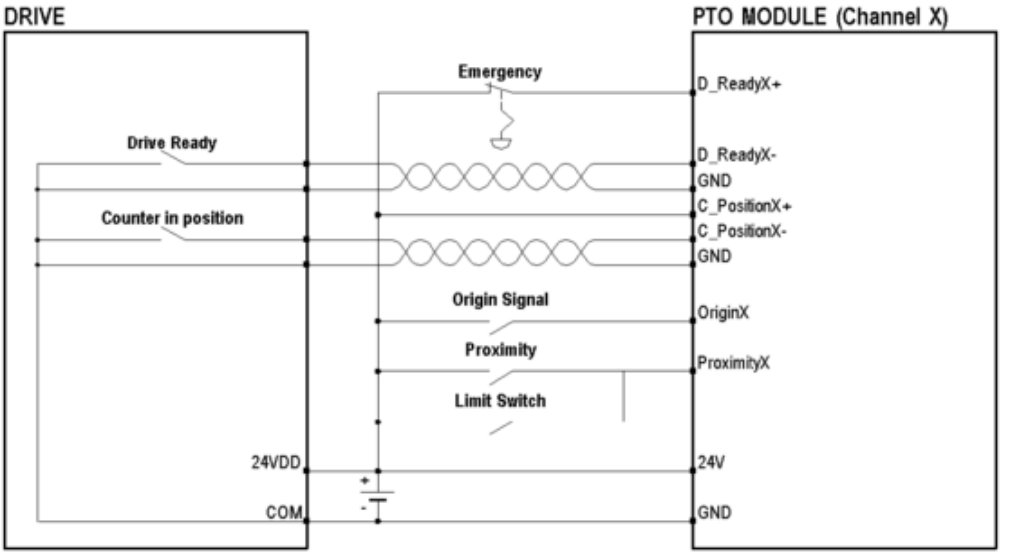

A twisted pair cable is necessary to connect the module to the drive.

Module Connection for Drive_Ready&Emergency and Counter_in_Position of SOURCE type

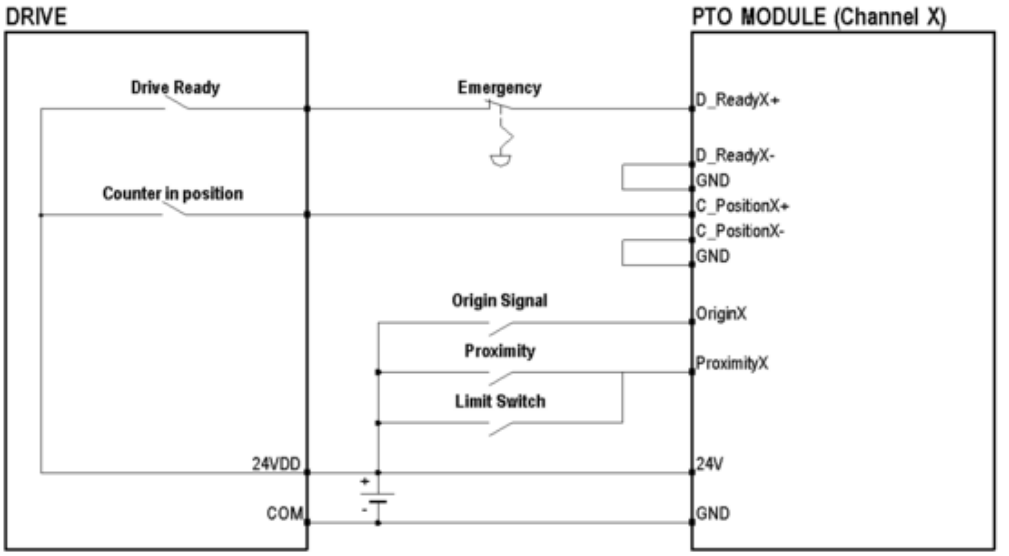

NOTE: In order to stop the PTO module when the PLC is set to STOP, connect the D_ReadyX+ input to the PTO module via a BMXDRA0805 or a BMXDRA1605. This will make all outputs stop when the D_Ready&Emergency input is set to 0.

28 Pin Terminal Block Arrangements

The terminal block is arranged as followed

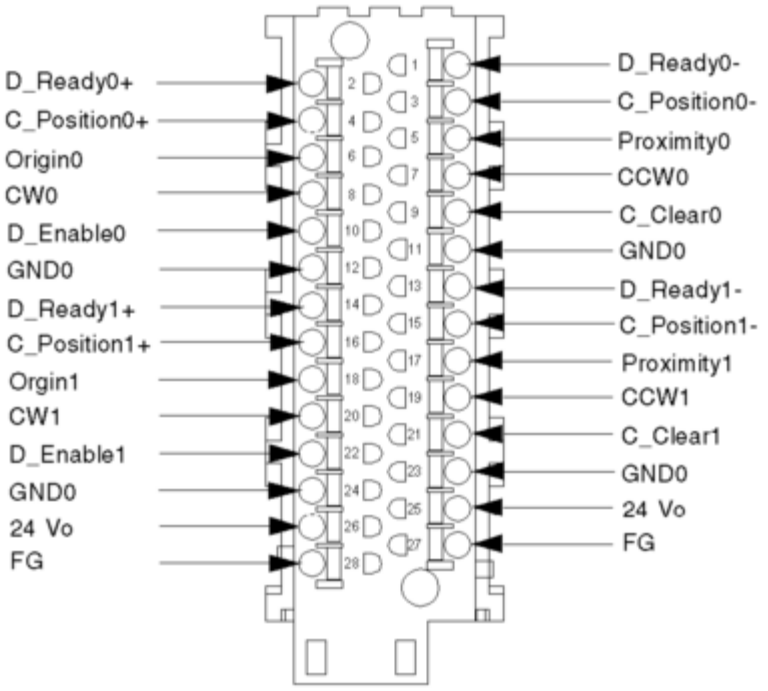
D_Ready0+
C_Position0+
Origin0
CW0
D_Enable0
GND0
D_Ready1+
C_Position1+
Orgin1
CW1
D_Enable1
GND0
24 Vo
FG
1
2
3
4
5
6
7
8
9
10
11
12
13
14
15
16
17
18
19
20
21
22
23
24
25
26
27
28
D_Ready0-
C_Position0-
Proximity0
CCW0
C_Clear0
GND0
D_Ready1-
C_Position1-
Proximity1
CCW1
C_Clear1
GND0
24 Vo
FG

Image of product / Alternate images

Alternative





Produkta datu lapa BMXMSP0200







