Produktdatenblatt

Spezifikationen



Demnächst nicht mehr lieferbar

Modicon X80-E/A-Modul, analog, Scaime Ethernet-Wägetransmitter, 1 Kanal

PMESWT0100

Der Verkauf wird eingestellt am: 01.12.2027

Der Service wird eingestellt am: 31.12.2035

EAN Code: 3606485407791

Hauptmerkmale

Baureihe	Modicon X80
Produkt- oder Komponententyp	Wägetransmittermodul

Zusatzmerkmale

Produktkompatibilität	BMEXBP - Modulträger Frontmodul BMECRA31210 BMEP58 - Prozessor
Leistungsaufnahme in W	3,5 W
Anzahl von Messeingängen	1
Eingangsspannung	5 V DC
Auflösung	24 Bits intern 1000000 Punkte Benutzer Werkseitige Kalibrierung 500000 bei 2 mV/V
Messgeschwindigkeit	6 - 400 Messungen pro Sekunde intern 100 Messungen pro Sekunde extern
Ausgangstyp	Digitaler Reflex-Ausgang
Anzahl digitale Ausgänge	4 positive Logik (Source) gesamt 2 zur Dosierung 2 zur Schaltpunktüberwachung
Diskrete Ausgangsspannung	<= 55 V DC
Nennausgangsstrom	400 mA
[tA] Antwortzeit	2 ms
Anzahl digitale Eingänge	2 positive Logik für Wägefunktionen
Spannungsstatus 0 garantiert	0 - 3 V DC
Spannungsstatus 1 garantiert	9 - 28 V DC
diskreter Eingangsstrom	20 mA bei 24 V
LED-Statusanzeige	1 LED (grün) Betrieb des Moduls (RUN) 1 LED (rot) Modulfehler (ERR) 1 LED (rot) externer Fehler (I/O) 1 LED (grün) Kommunikation (COM) 1 LED (gelb) Test Modus (TEST) 1 LED (grün) Kalibrierung (CAL) 1 LED (rot) Wanderfehler (FAULT) 1 LED (rot) Speicher korrupt (MEM ERR) 1 LED (grün) Digitalausgangsstatus (S0) 1 LED (grün) Digitalausgangsstatus (S1)
Produktgewicht	0,233 kg

Bruttopreisliste für Deutschland zuzüglich Zuschläge, Frachtkosten und Mehrwertsteuer, gültig ab dem 1. Januar 2024. Irrtum und Änderungen vorbehalten. Es gelten die AGBs der Schneider Electric GmbH.

Haftungsausschluss: Diese Dokumentation dient nicht als Ersatz für die Beurteilung der Eignung oder Verlässlichkeit dieser Produkte für bestimmte Verwendungsbereiche des Benutzers und darf nicht zu diesem Zweck verwendet werden.

Verpackungseinheiten

VPE 1 Art	PCE
Anzahl der Geräte pro Packung	1
VPE 1 Höhe	7,2 cm
VPE 1 Breite	13,3 cm
VPE 1 Länge	17,0 cm
Verpackungsgewicht (Lbs)	287,0 g
VPE 2 Art	S04
VPE 2 Menge	32
VPE 2 Höhe	30,0 cm
VPE 2 Breite	40,0 cm
VPE 2 Länge	60,0 cm
VPE 2 Gewicht	10,185 kg

Vertragliche Gewährleistung

Garantie (in Monaten)	18

Environmental Data

Schneider Electric hat sich zum Ziel gesetzt, den Net Zero-Status bis 2050 durch Lieferkettenpartnerschaften, Materialien mit geringerer Auswirkung und Kreislaufbildung über unsere laufende Kampagne "Use Better, Use Longer, Use Again" zu erreichen, um die Lebensdauer und Recyclingfähigkeit der Produkte zu verlängern.

Erläuterung der Environmental Data >

Wie wir die Produktnachhaltigkeit bewerten >

Use Better

Materialien und Verpackung

Verpackung mit Recycling-Karton	**Nein**
Verpackung ohne Kunststoff	**Nein**
EU-RoHS-Richtlinie	**Konform**
REACh-Verordnung	**Produkt beinhaltet besorgniserregende Stoffe (SVHC) über dem Schwellwert**

Use Again

Reproduktion

Rücknahme	**Ja**

Maßzeichnungen

Auf Racks montierte Module

Abmessungen

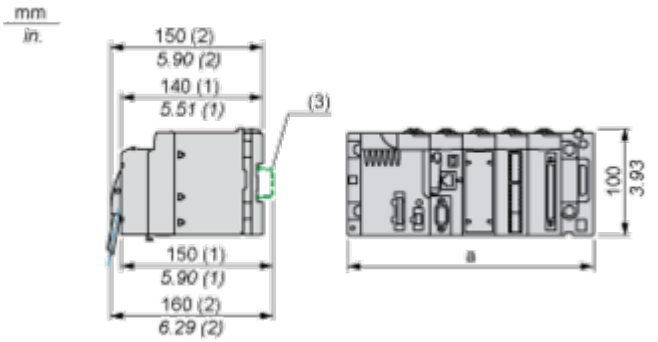

(1) Mit abnehmbarer Klemmenleiste (Schaltkäfig, Schraube oder Feder).
(2) Mit FCN-Stecker.
(3) Auf AM1 ED-Schiene: 35 mm breit, 15 mm tief. Nur möglich mit BMEXBP0400/0400H/0800/0800H/1200/1200H-Rack.

	a (in mm)	a (in in.)
BMEXBP0400 und BMEXBP0400H	242,4	09,54
BMEXBP0800 und BMEXBP0800H	372,8	14,68
BMEXBP1200 und BMEXBP1200H	503,2	19,81

Anschlüsse und Schema

Anschluss des Moduls

Eingangs-/Ausgangsanschlüsse

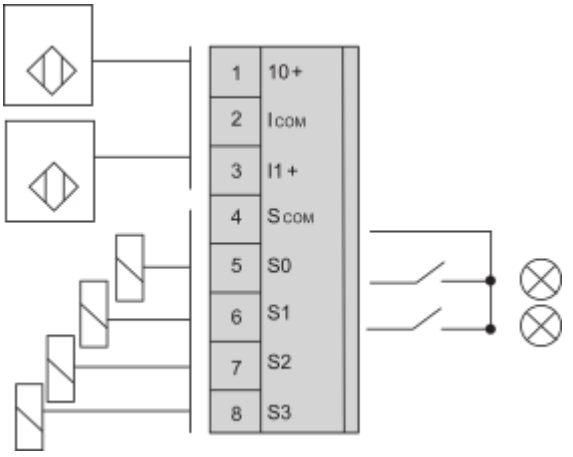

Beispiel für eine Sensor- und eine Drucktastenverdrahtung

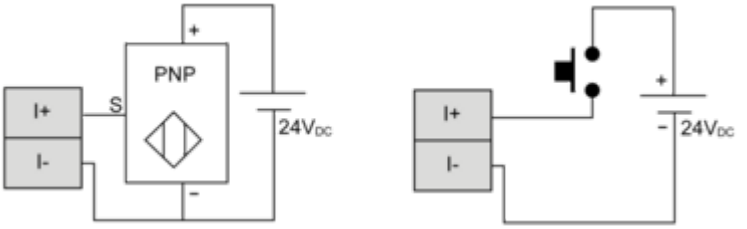

Beispiel für eine Ausgangsverdrahtung

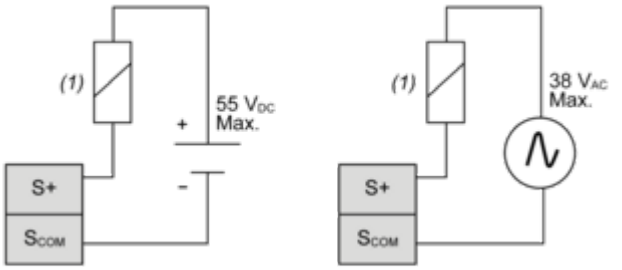

(1) Last