Produkta datu lapa

Specifikācijas



partneru modulis, Modicon X80, Ethernet sistēmas svēršanas raidītājs, 1 kanāls

PMESWT0100

Galvenā

Produktu klāsts	Modicon X80
Produkta vai sastāvdaļas veids	Svēršanas raidītāja modulis

Papildinošs

Produktu saderība	BMEXBP... aizmugurējā plakne Galvas modulis BMECRA31210 BMEP58... procesors
Enerģijas patēriņš W	3,5 W
Mērījumu ievades skaits	1
Ieejas spriegums	5 V DC
Izšķirtspēja	24 biti iekšējais 1000000 punkti lietotājs rūpnīcā kalibrēts 500 000 pie 2 mV/V
Mērīšanas ātrums	6...400 mērījumi sekundē iekšējais 100 mērījumi sekundē ārējā
Izvades veids	Reflex digitālā izeja
Diskrēts izvades numurs	4 pozitīva loģika (avots) kopā 2 dozēšanai 2 sliekšņa uzraudzībai
Diskrēts izejas spriegums	<= 55 V DC
Nominālā izejas strāva	400 mA
Atbildes laiks	2 ms
Diskrēts ievades numurs	2 pozitīva loģika svēršanas funkcijām
Sprieguma stāvoklis 0 garantēts	0...3 V DC
Sprieguma stāvoklis 1 garantēts	9...28 V DC
Diskrētā ieejas strāva	20 mApie 24 V
Statusa gaismas diode	1 LED (zaļš) moduļa darbība (RUN) 1 LED (sarkans) moduļa kļūda (ERR) 1 LED (sarkans) ārēja kļūme (I/O) 1 LED (zaļš) komunikācija (COM) 1 LED (dzeltens) testa režīms (TEST) 1 LED (zaļš) kalibrēšana (CAL) 1 LED (sarkans) pārveidotāja kļūda (FAULT) 1 LED (sarkans) atmiņas bojājums (MEM ERR) 1 LED (zaļš) digitālās izejas statuss (S0) 1 LED (zaļš) digitālās izejas statuss (S1)
Neto svars	0,233 kg

Iepakošanas vienības

Pirmā iepakojuma vienības tips	PCE

Ir sasniegts maksimālais salīdzināmo produktu skaits. Lūdzu, atveriet sadaļu Salīdzināt produktus #SAITE# un izdzēsiet kādu produktu, lai turpinātu.

Vienību skaits 1. iepakojumā	1
1. iepakojuma augstums	7,2 cm
1. iepakojuma platums	13,3 cm
1. iepakojuma garums	17,0 cm
1. iepakojuma svars	287,0 g
Otrā iepakojuma vienības tips	S04
Vienību skaits 2. iepakojumā	32
2. iepakojuma augstums	30,0 cm
2. iepakojuma platums	40,0 cm
2. iepakojuma garums	60,0 cm
2. iepakojuma svars	10,185 kg

Līguma garantija

Garantija (mēnešos)	18

Environmental Data

Schneider Electric mērķis ir līdz 2050. gadam sasniegt nulles emisiju statusu, izmantojot piegādes ķēdes partnerību, zemākas ietekmes materiālus un cirkularitāti, izmantojot mūsu pašreizējo kampaņu "Use Better, Use Longer, Use Again", lai pagarinātu produktu kalpošanas laiku un to pārstrādājamību.

Environmental Data skaidrojums >

Kā mēs novērtējam produktu ilgtspēju >

Use Better

Materiāli un iepakojums

Iepakojums izgatavots no pārstrādāta kartona	**Nē**
Iepakojums bez plastmasas	**Nē**
ES RoHS direktīva	**Atbilst**
REACh regula	**Atsauce satur vielas virs noteiktās normas, kas rada ļoti lielas bažas**

Use Again

Pārsaiņošana un atkārtota ražošana

Atgriešana	**Jā**

Dimensions Drawings

Modules Mounted on Racks

Dimensions

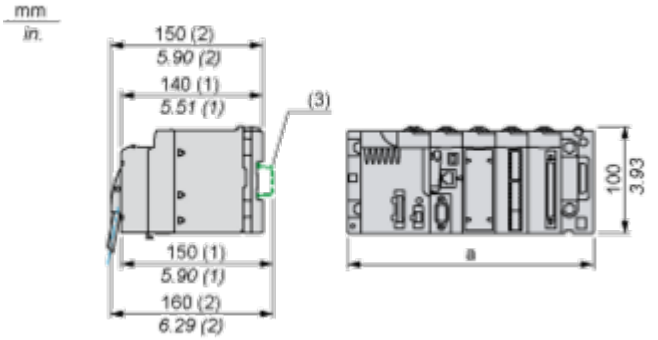

(1) with removable terminal block (cage, screw or spring)
(2) with FCN connector
(3) on AM1 ED rail: 35 mm wide, 15 mm deep. Only possible with BMEXBP0400/0400H/0800/0800H/1200/1200H rack.

	a (in mm)	a (in in.)
BMEXBP0400 and BMEXBP0400H	242.4	09.54
BMEXBP0800 and BMEXBP0800H	372.8	14.68
BMEXBP1200 and BMEXBP1200H	503.2	19.81

Connections and Schema

Dimensions

Input/Output Connections

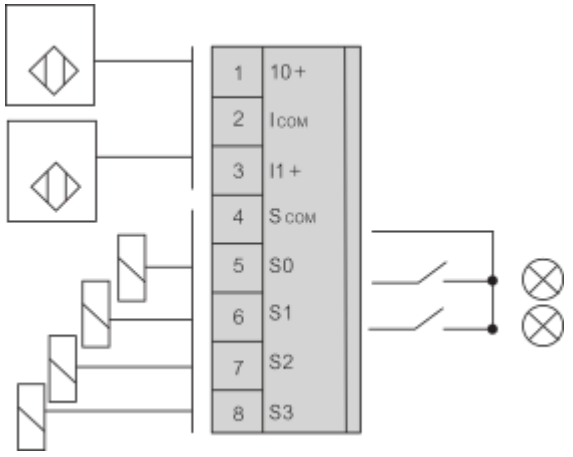

Examples of Detector and Push-button Wiring

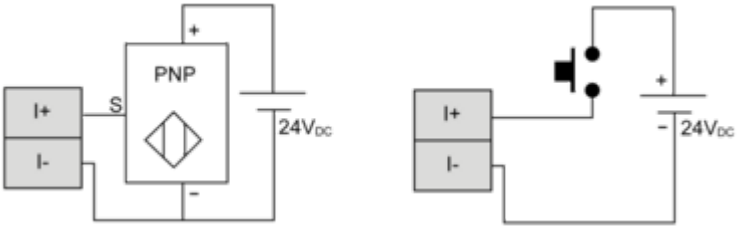

Examples of Output Wiring

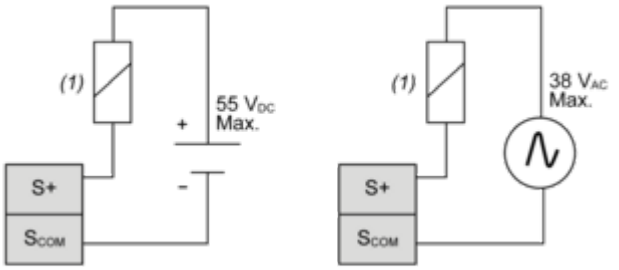

(1) Load