Produktdatenblatt

Spezifikationen

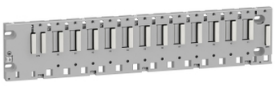

Modicon X80-Modulträger für 12 Module, X-Bus, Schalttafel- oder DIN-Schienenmontage, robuste Ausführung

BMXXBP1200H

EAN Code: 3595864176277

Hauptmerkmale

Baureihe	Modicon X80
Produkt- oder Komponententyp	Ruggedized backplane
Produktspezifische Anwendung	Robuste Ausführung

Zusatzmerkmale

Anzahl der Steckplätze	12 für X-Bus
Produktkompatibilität	BMXP34-Prozessor BMXCPS-Spannungsversorgung E/A-Modul Applikationsmodul (spezifisch)
Leistungsaufnahme in W	0,83 W
Elektrische Verbindung	1 Stecker (XBE) für Erweiterungsmodul
Befestigungsmodus	By 4 M4/M5/M6 screws, Montage an Platte By 4 M4/M5/M6 screws, Montage an Montageplatte
Höhe	103,7 mm
Breite	503,2 mm
Tiefe	19 mm
Produktgewicht	1,27 kg

Montage

Schutzart (IP)	IP20
Umgebungstemperatur bei Betrieb	-25…70 °C
Relative Luftfeuchtigkeit	10…95 % Betauung nicht zulässig
Beschichtung	Schutzlackierung
Richtlinien	2014/35/EU - Niederspannungsrichtlinie 2014/30/EU - elektromagnetische Verträglichkeit 2014/34/EU - ATEX-Richtlinie
Produktzertifizierungen	CE UL CSA RCM EAC UKCA Handelsmarine ATEX Zone 2/22 IECEx Zone 2/22

Bruttopreisliste für Deutschland zuzüglich Zuschläge, Frachtkosten und Mehrwertsteuer, gültig ab dem 1. Januar 2024. Irrtum und Änderungen vorbehalten. Es gelten die AGBs der Schneider Electric GmbH.

Haftungsausschluss: Diese Dokumentation dient nicht als Ersatz für die Beurteilung der Eignung oder Verlässlichkeit dieser Produkte für bestimmte Verwendungsbereiche des Benutzers und darf nicht zu diesem Zweck verwendet werden.

Normen	EN/IEC 61131-2 EN/IEC 61010-2-201 UL 61010-2-201 CSA C22.2 Nr. 61010-2-201 IACS E10 EN/IEC 61000-6-5, Schnittstelle Typ 1 und Typ 2 EN/IEC 61850-3, Standort G EN/IEC 60079-0
Umgebungseigenschaften	Gasbeständig Klasse Gx entspricht ISA S71.04 Gasbeständig Klasse 3C4 entspricht IEC 60721-3-3 Staubbeständig Klasse 3S4 entspricht IEC 60721-3-3 Sandbeständigkeit Klasse 3S4 entspricht IEC 60721-3-3 Salzbeständig Level 2 entspricht IEC 68252 Spritzgussbeständigkeit Klasse 3B2 entspricht IEC 60721-3-3 Pilzsporen-resistent Klasse 3B2 entspricht IEC 60721-3-3 Gefahrenbereich Klasse I Division 2

Verpackungseinheiten

VPE 1 Art	PCE
Anzahl der Geräte pro Packung	1
VPE 1 Höhe	6,500 cm
VPE 1 Breite	15,200 cm
VPE 1 Länge	58,500 cm
Verpackungsgewicht (Lbs)	1,326 kg
VPE 2 Art	S04
VPE 2 Menge	8
VPE 2 Höhe	30,000 cm
VPE 2 Breite	40,000 cm
VPE 2 Länge	60,000 cm
VPE 2 Gewicht	11,720 kg

Vertragliche Gewährleistung

Garantie (in Monaten)	18

Environmental Data

Schneider Electric hat sich zum Ziel gesetzt, den Net Zero-Status bis 2050 durch Lieferkettenpartnerschaften, Materialien mit geringerer Auswirkung und Kreislaufbildung über unsere laufende Kampagne "Use Better, Use Longer, Use Again" zu erreichen, um die Lebensdauer und Recyclingfähigkeit der Produkte zu verlängern.

Erläuterung der Environmental Data >

Wie wir die Produktnachhaltigkeit bewerten >

Umweltbilanz

Total lifecycle Carbon footprint	**49 kg CO2 eq.**
CO_2-Fußabdruck der Herstellungsphase [A1 bis A3]	**13 kg CO2 eq.**
CO_2-Fußabdruck der Distributionsphase [A4]	**0.2 kg CO2 eq.**
CO_2-Fußabdruck der Installationsphase [A5]	**0 kg CO2 eq.**
CO_2-Fußabdruck der Nutzungsphase [B2, B3, B4, B6]	**36 kg CO2 eq.**
CO_2-Fußabdruck der End-of-Life-Phase [C1 bis C4]	**0.5 kg CO2 eq.**
Umweltproduktdeklaration	**Produktumweltprofil**

Use Better

Materialien und Verpackung

Verpackung mit Recycling-Karton	**Ja**
Verpackung ohne Kunststoff	**Ja**
EU-RoHS-Richtlinie	**Freistellungskonform**
REACh-Verordnung	**Produkt beinhaltet besorgniserregende Stoffe (SVHC) über dem Schwellwert**

Use Again

Reproduktion

Recyclingfähigkeitspotential in %	**0**
Circular Econmomy-Eignung	**Entsorgungsinformationen**
Rücknahme	**Ja**

Maßzeichnungen

Abmessungen

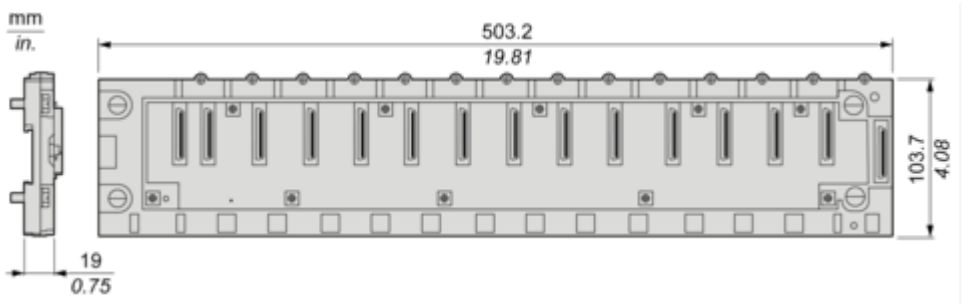

Montage und Abstand

Minimaler Abstand

Mindestabstand einer typischen Installation in einem Schaltschrank mit Kabelkanälen

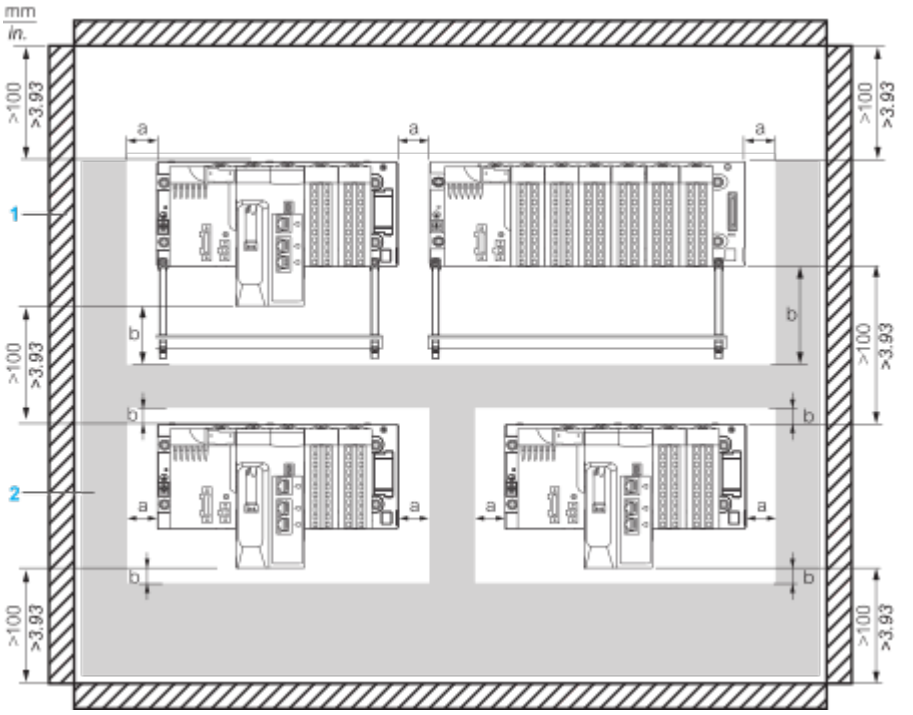

a Seitlicher Abstand: > 40 mm (1,57 in.)
b Oberer und unterer Abstand zu umgebenden Objekten: > 20 mm (0,79 in.)
1 Apparatur bzw. Gehäuse
2 Kabelkanal oder -wanne

Montage auf Schalttafeln

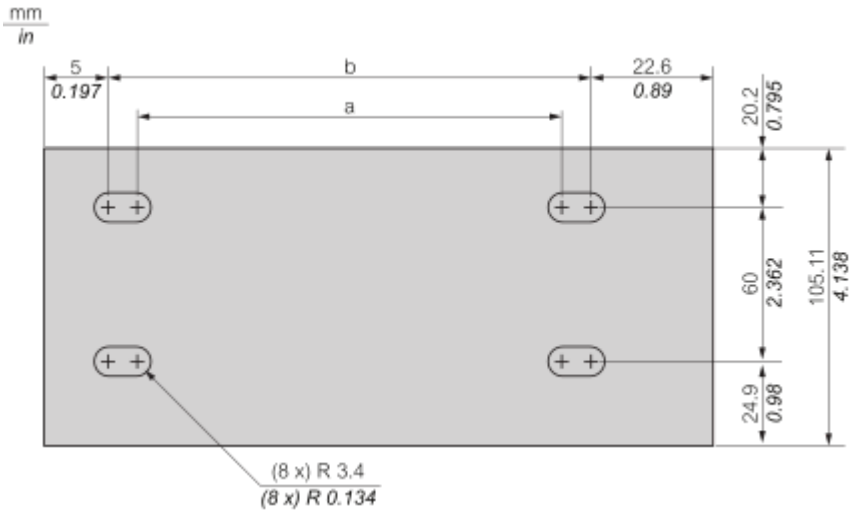

Racktyp	a	b	
X-Bus-Racks	BMXXBP0400 BMXXBP0400H	202,1 mm (7,957 in)	214,8 mm (8,457 in)
	BMXXBP0600 BMXXBP0600H	267,5 mm (10,531 in)	280 mm (11,023 in)
	BMXXBP0800 BMXXBP0800H	332,5 mm (13,091 in)	345,2 mm (13,591 in)
	BMXXBP1200 BMXXBP1200H	462,9 mm (18,224 in)	475,6 mm (18,724 in)

Montage auf Telequick-Montageplatte

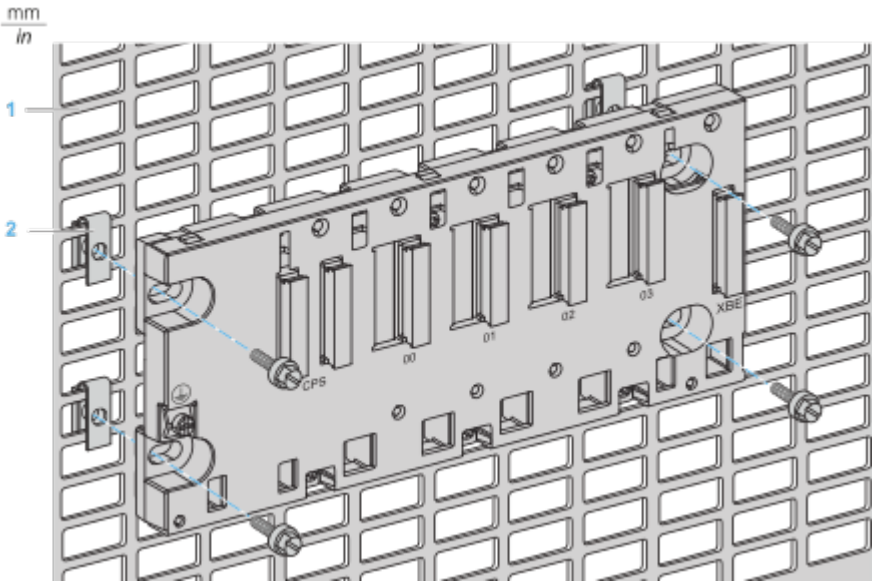

1 Telequick-Platte
2 Klippmuttern

HINWEIS: Die zwei rechtsseitigen Schrauben sind zugänglich, solange kein Rack-Erweiterungsmodul installiert ist

Image of product / Alternate images

Alternative

