Produkta datu lapa

Specifikācijas

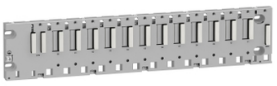

Aizmugurplāksne, Modicon X80, 12 sloti, panelis, uzmontēta montāžas plāksne, izturīgs

BMXXBP1200H

Galvenā

Produktu klāsts	Modicon X80
Produkta vai sastāvdaļas veids	Izturīgs aizmugurējais panelis
Produktam specifisks pielietojums	Skarbām vidēm

Papildinošs

Slotu skaits	12 kopne X
Produktu saderība	BMXP34 procesors BMXCPS barošanas avots I/O modulis Īpašs lietojumprogrammas modulis
Enerģijas patēriņš W	0,83 W
Elektrības pieslēgums	1 savienotājs (XBE) paplašināšanas modulis
Fiksācijas režīms	ar 4 M4/M5/M6 skrūvēm , montāža uz panelis ar 4 M4/M5/M6 skrūvēm , montāža uz montāžas plāksne
Augstums	103,7 mm
Platums	503,2 mm
Dziļums	19 mm
Neto svars	1,27 kg

Vide

IP aizsardzības pakāpe	IP20
Apkārtējā gaisa temperatūra darbībai	-25…70 °C
Relatīvais mitrums	10…95 % bez kondensāta
Aizsardzības ārstēšana	Konformāls pārklājums
direktīvas	2014/35/ES - zemsprieguma direktīva 2014/30/ES - elektromagnētiskā saderība 2014/34/ES - ATEX direktīva
Produktu sertifikāti	CE UL CSA RCM EAC UKCA Tirdzniecības flote ATEX zona 2/22 IECEx zona 2/22

Ir sasniegts maksimālais saīdzināmo produktu skaits. Lūdzu, atveriet sadaļu Saīdzināt produktus #SAITE# un izdzēsiet kādu produktu, lai turpinātu.

Standarti	EN/IEC 61131-2 EN/IEC 61010-2-201 UL 61010-2-201 CSA C22.2 Nr. 61010-2-201 IACS E10 EN/IEC 61000-6-5 , saskarnes tips 1 un tips 2 EN/IEC 61850-3 , vieta G EN/IEC 60079-0
Vides raksturojums	gāzes izturīgs klase Gx atbilst ISA S71.04 gāzes izturīgs klase 3C4 atbilst IEC 60721-3-3 putekļu izturīgs klase 3S4 atbilst IEC 60721-3-3 izturīgs pret smiltīm klase 3S4 atbilst IEC 60721-3-3 izturīgs pret sāli 2. līmenis atbilst IEC 68252 izturīgs pret pelējuma augšanu klase 3B2 atbilst IEC 60721-3-3 izturīgs pret sēnīšu sporām klase 3B2 atbilst IEC 60721-3-3 bīstamā vietā I klases 2.divīzija

Iepakošanas vienības

Pirmā iepakojuma vienības tips	PCE
Vienību skaits 1. iepakojumā	1
1. iepakojuma augstums	6,500 cm
1. iepakojuma platums	15,200 cm
1. iepakojuma garums	58,500 cm
1. iepakojuma svars	1,326 kg
Otrā iepakojuma vienības tips	S04
Vienību skaits 2. iepakojumā	8
2. iepakojuma augstums	30,000 cm
2. iepakojuma platums	40,000 cm
2. iepakojuma garums	60,000 cm
2. iepakojuma svars	11,555 kg

Līguma garantija

Garantija (mēnešos)	18

Environmental Data

Schneider Electric mērķis ir līdz 2050. gadam sasniegt nulles emisiju statusu, izmantojot piegādes ķēdes partnerību, zemākas ietekmes materiālus un cirkularitāti, izmantojot mūsu pašreizējo kampaņu "Use Better, Use Longer, Use Again", lai pagarinātu produktu kalpošanas laiku un to pārstrādājamību.

Environmental Data skaidrojums >

Kā mēs novērtējam produktu ilgtspēju >

Ietekme uz vidi

Kopējā dzīves cikla oglekļa pēda	**49 kg CO2 eq.**
Ražošanas posma oglekļa pēdas nospiedums [A1–A3]	**13 kg CO2 eq.**
Izplatīšanas posma oglekļa pēdas nospiedums [A4]	**0.2 kg CO2 eq.**
Uzstādīšanas posma oglekļa pēdas nospiedums [A5]	**0 kg CO2 eq.**
Lietošanas posma oglekļa pēdas nospiedums [B2, B3, B4, B6]	**36 kg CO2 eq.**
Dzīves cikla beigu posma oglekļa pēdas nospiedums [C1–C4]	**0.5 kg CO2 eq.**
Vides informācijas publiskošana	**Produkta ietekme uz vidi**

Use Better

Materiāli un iepakojums

Iepakojums izgatavots no pārstrādāta kartona	**Jā**
Iepakojums bez plastmasas	**Jā**
ES RoHS direktīva	**Atbilst, Izmantojot Izņēmumu**
REACh regula	**Atsauce satur vielas virs noteiktās normas, kas rada ļoti lielas bažas**

Use Again

Pārsaiņošana un atkārtota ražošana

Cirkularitātes profils	**Informācija par ekspluatācijas izbeigšanu**
Atgriešana	**Jā**

Dimensions Drawings

Dimensions

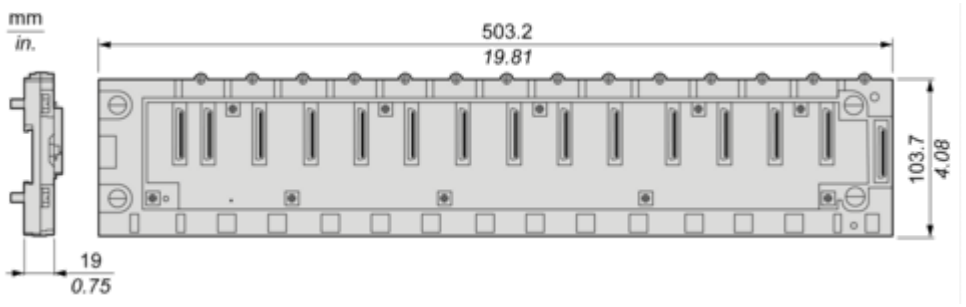

Mounting and Clearance

Minimum Clearance

Minimum Clearance of a typical installation in a cabinet with ducts

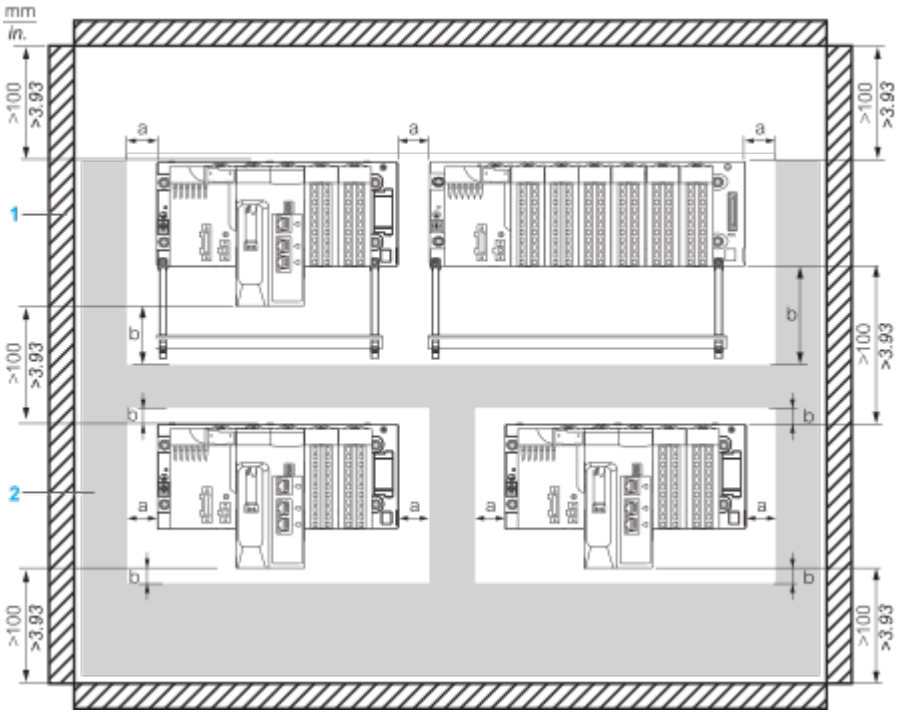

a Side clearance: > 40 mm (1.57 in.)
b Top and bottom clearance with surrounding objects: > 20 mm (0.79 in.)
1 Installation or casing
2 Wiring duct or tray

Mounting on panels

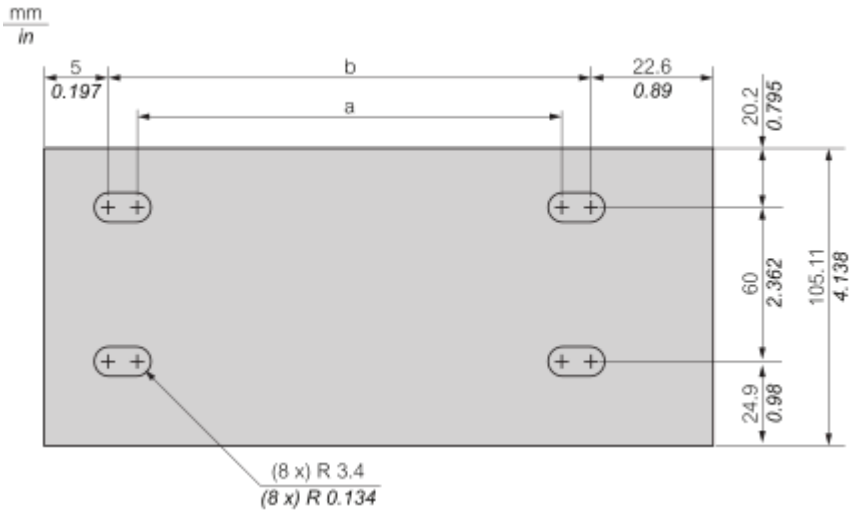

Rack Type		a	b
X Bus racks	BMXXBP0400 BMXXBP0400H	202.1 mm (7.957 in)	214.8 mm (8.457 in)
	BMXXBP0600 BMXXBP0600H	267.5 mm (10.531 in)	280 mm (11.023 in)
	BMXXBP0800 BMXXBP0800H	332.5 mm (13.091 in)	345.2 mm (13.591 in)
	BMXXBP1200 BMXXBP1200H	462.9 mm (18.224 in)	475.6 mm (18.724 in)

Mounting on Telequick mounting plate

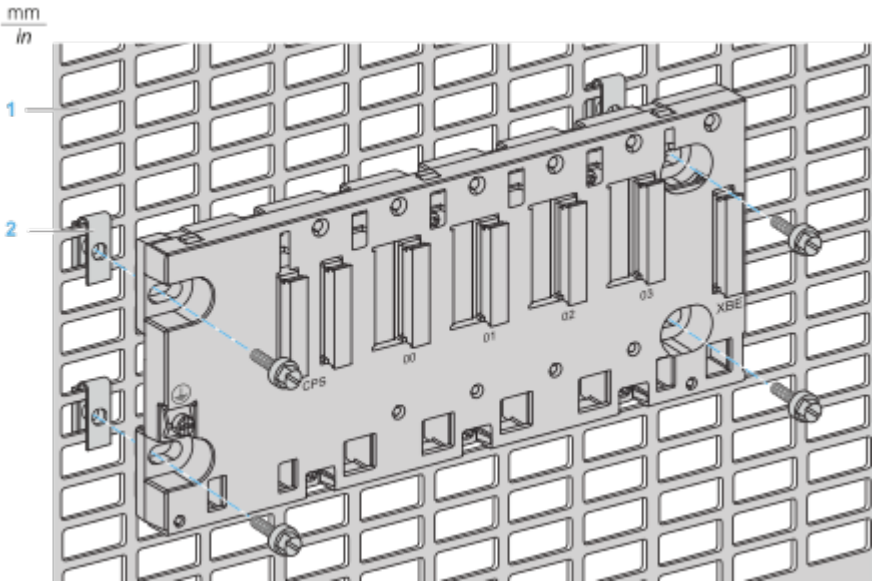

1 Telequick plate
2 Clip-on nuts
NOTE: The two right side screws are accessible until there is no rack extender module installed

Image of product / Alternate images

Alternative

