Produkta datu lapa

Specifikācijas



Barošanas modulis, Modicon X80, 24V DC, 16.8W

BMXCPS2010

Galvenā

Produktu klāsts	Modicon X80
Produkta vai sastāvdaļas veids	Barošanas modulis
aizmugures plaknes saderība	Nav savietojams ar BMEXBP..02
Primārais spriegums	24 V izolēts
Barošanas ķēdes veids	DC
Sekundārā jauda	16,8 W 24 V DC I/O moduļa barošanas avots un procesors 8,3 W 3,3 V DC I/O moduļa loģiskā barošana

Papildinošs

Primārā sprieguma robeža	18...31,2 V
Ievades strāva	1 A 24 V
Ieplūdes strāva	30 A 24 V
Es neesmu aktivizējis	0,6 A².s 24 V
Tas tiek aktivizēts	0,15 A.s 24 V
MTBF uzticamība	4886000 H
Aizsardzības veids	iekšējais drošinātājs nav pieejams priekš primārā ķēde pārslodzes aizsardzība priekš sekundārā ķēde, 24 V sensora barošanas avots pārsprieguma aizsardzība priekš sekundārā ķēde, 24 V sensora barošanas avots īssavienojuma aizsardzība priekš sekundārā ķēde, 24 V sensora barošanas avots
Strāva pie sekundārā sprieguma	0,7 A 24 V DC I/O moduļa barošanas avots un procesors 2,5 A 3,3 V DC I/O moduļa loģiskā barošana
Maksimālā jaudas izkliede W	8,5 W
Statusa gaismas diode	1 LED (zaļš) statīva spriegums OK
Kontroles veids	RESET spiedpoga aukstā restartēšana
Elektrības pieslēgums	1 savienotājs 2 tapa(s) trauksmes relejs 1 savienotājs 5 tapa(s) līnijas barošana, aizsargzemējums, 24 V DC ievades sensors
Maksimālais kabeļa attālums starp ierīcēm	20 m barošanas kabelis varš 1,5 mm² 30 m barošanas kabelis varš 2,5 mm²
Izolācijas pretestība	>= 10 MOhm primārais/zemes >= 10 MOhm primārais/sekundārais
Neto svars	0,29 kg

Vide

Imunitāte pret mikropārkāpumiem	1 ms
Dielektriskā izturība	1500 V primārais/zemes 1500 V primārais/sekundārais

Ir sasniegts maksimālais saīdzināmo produktu skaits. Lūdzu, atveriet sadaļu Saīdzināt produktus #SAITE# un izdzēsiet kādu produktu, lai turpinātu.

Vibrācijas pretestība	3 gn
Triecienizturība	30 gn
IP aizsardzības pakāpe	IP20
direktīvas	2014/35/ES - zemsprieguma direktīva 2014/30/ES - elektromagnētiskā saderība
Apkārtējā gaisa temperatūra uzglabāšanai	-40…85 °C
Apkārtējā gaisa temperatūra darbībai	0…60 °C
Relatīvais mitrums	5…95 %pie 55 °C bez kondensāta
Aizsardzības ārstēšana	TC
Darbības augstums	0...2000 m 2000...5000 m ar pazemināšanas koeficientu

Iepakošanas vienības

Pirmā iepakojuma vienības tips	PCE
Vienību skaits 1. iepakojumā	1
1. iepakojuma augstums	15,300 cm
1. iepakojuma platums	13,000 cm
1. iepakojuma garums	15,500 cm
1. iepakojuma svars	478,000 g
Otrā iepakojuma vienības tips	S04
Vienību skaits 2. iepakojumā	12
2. iepakojuma augstums	30,000 cm
2. iepakojuma platums	40,000 cm
2. iepakojuma garums	60,000 cm
2. iepakojuma svars	6,288 kg
Trešā iepakojuma vienības tips	P06
Vienību skaits 3. iepakojumā	48
3. iepakojuma augstums	75,000 cm
3. iepakojuma platums	60,000 cm
3. iepakojuma garums	80,000 cm
3. iepakojuma svars	35,160 kg

Līguma garantija

Garantija (mēnešos)	18

Environmental Data

Schneider Electric mērķis ir līdz 2050. gadam sasniegt nulles emisiju statusu, izmantojot piegādes ķēdes partnerību, zemākas ietekmes materiālus un cirkularitāti, izmantojot mūsu pašreizējo kampaņu "Use Better, Use Longer, Use Again", lai pagarinātu produktu kalpošanas laiku un to pārstrādājamību.

Environmental Data skaidrojums >

Kā mēs novērtējam produktu ilgtspēju >

Ietekme uz vidi

Kopējā dzīves cikla oglekļa pēda	**456 kg CO2 eq.**
Ražošanas posma oglekļa pēdas nospiedums [A1–A3]	**5 kg CO2 eq.**
Izplatīšanas posma oglekļa pēdas nospiedums [A4]	**0.1 kg CO2 eq.**
Uzstādīšanas posma oglekļa pēdas nospiedums [A5]	**0.2 kg CO2 eq.**
Lietošanas posma oglekļa pēdas nospiedums [B2, B3, B4, B6]	**451 kg CO2 eq.**
Dzīves cikla beigu posma oglekļa pēdas nospiedums [C1–C4]	**0.6 kg CO2 eq.**
Vides informācijas publiskošana	**Produkta ietekme uz vidi**

Use Better

Materiāli un iepakojums

Iepakojums izgatavots no pārstrādāta kartona	**Jā**
Iepakojums bez plastmasas	**Jā**
SCIP numurs	**4b59a3c7-098c-463d-9c0b-40982940b687**
ES RoHS direktīva	**Atbilst, Izmantojot Izņēmumu**
REACh regula	**Atsauce satur vielas virs noteiktās normas, kas rada ļoti lielas bažas**

Use Again

Pārsaiņošana un atkārtota ražošana

Pārstrādājamības potenciāls, %	**1**
Cirkularitātes profils	**Informācija par ekspluatācijas izbeigšanu**
Atgriešana	**Jā**

Dimensions Drawings

Modules Mounted on Racks

Dimensions

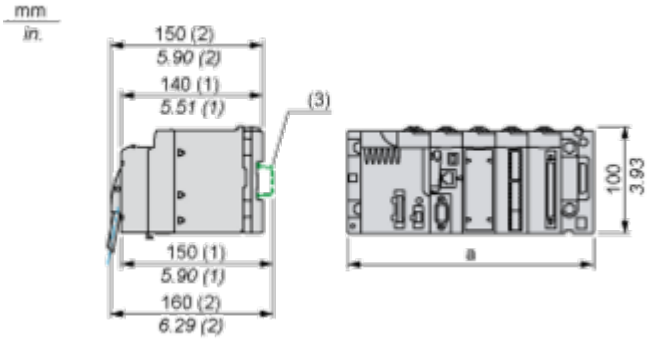

(1) With removable terminal block (cage, screw or spring).
(2) With FCN connector.
(3) On AM1 ED rail: 35 mm wide, 15 mm deep. Only possible with BMXXBP0400/0400H/0600/0600H/0800/0800H rack.

Rack references	a in mm	a in in.
BMXXBP0400 and BMXXBP0400H	242.4	09.54
BMXXBP0600 and BMXXBP0600H	307.6	12.11
BMXXBP0800 and BMXXBP0800H	372.8	14.68
BMXXBP1200 and BMXXBP1200H	503.2	19.81

Connections and Schema

Connection of Direct Current Power Supply Modules to a 24 Vdc or 48 Vdc Floating Direct Current Network

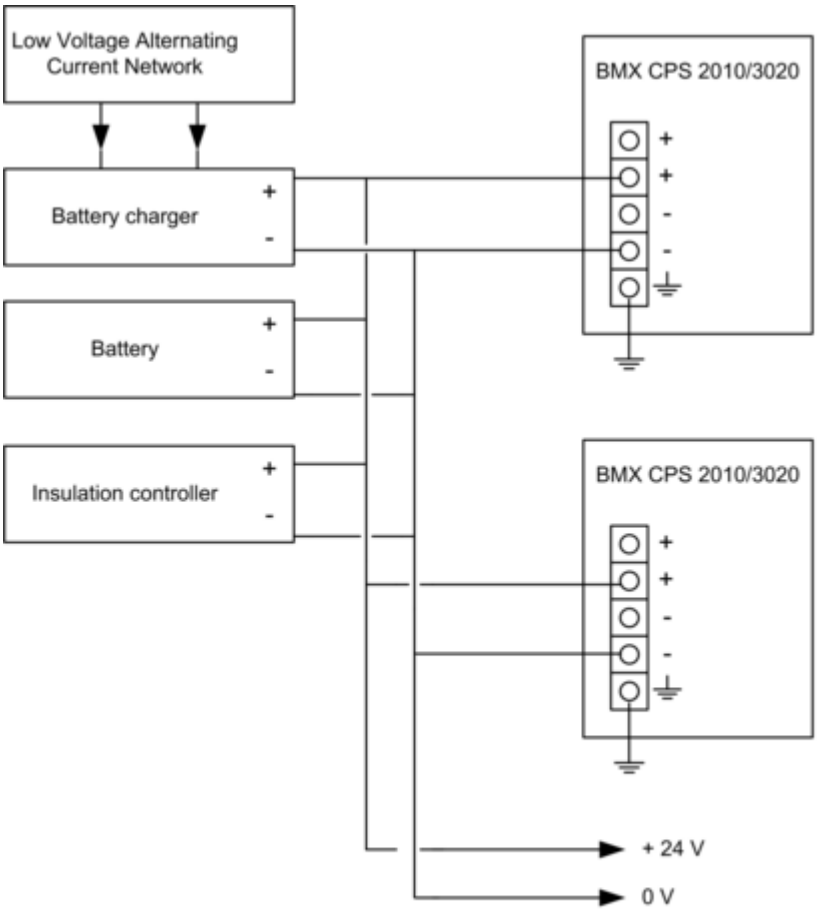

24 VDC floating network for the power supply of sensors, actuators and input/out modules.

Connection of Direct Current Power Supply Modules to an Alternating Current Network

Connection of a Single Rack PLC Station

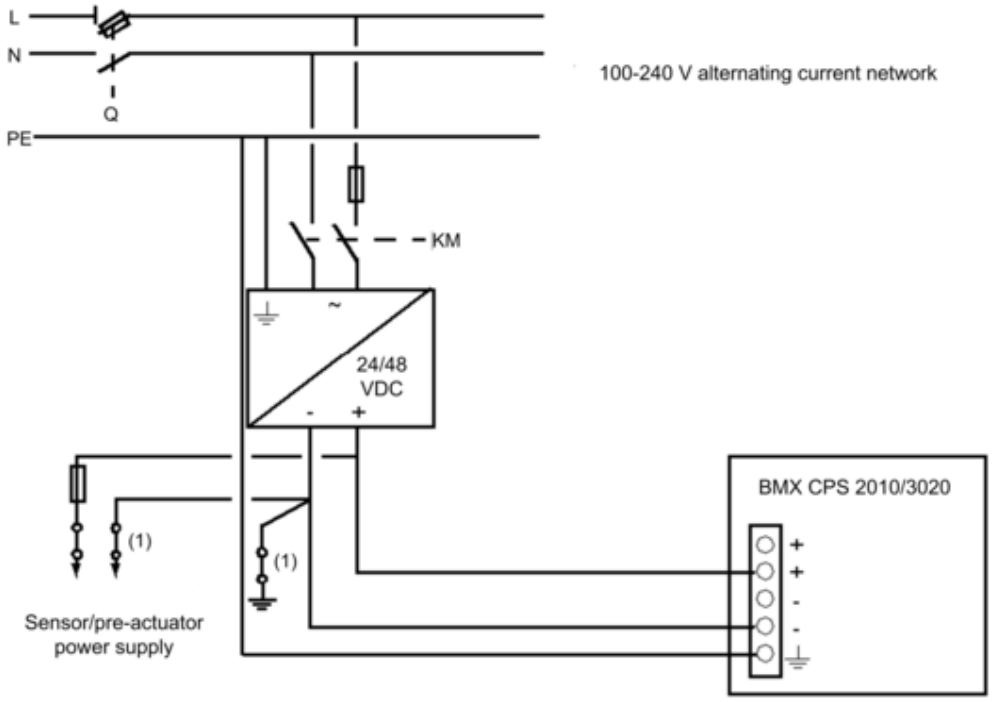

Q General isolator
KM Line contactor or circuit breaker
(1) Insulation connector bar for locating grounding errors

Connection of a Multi-Rack PLC Station

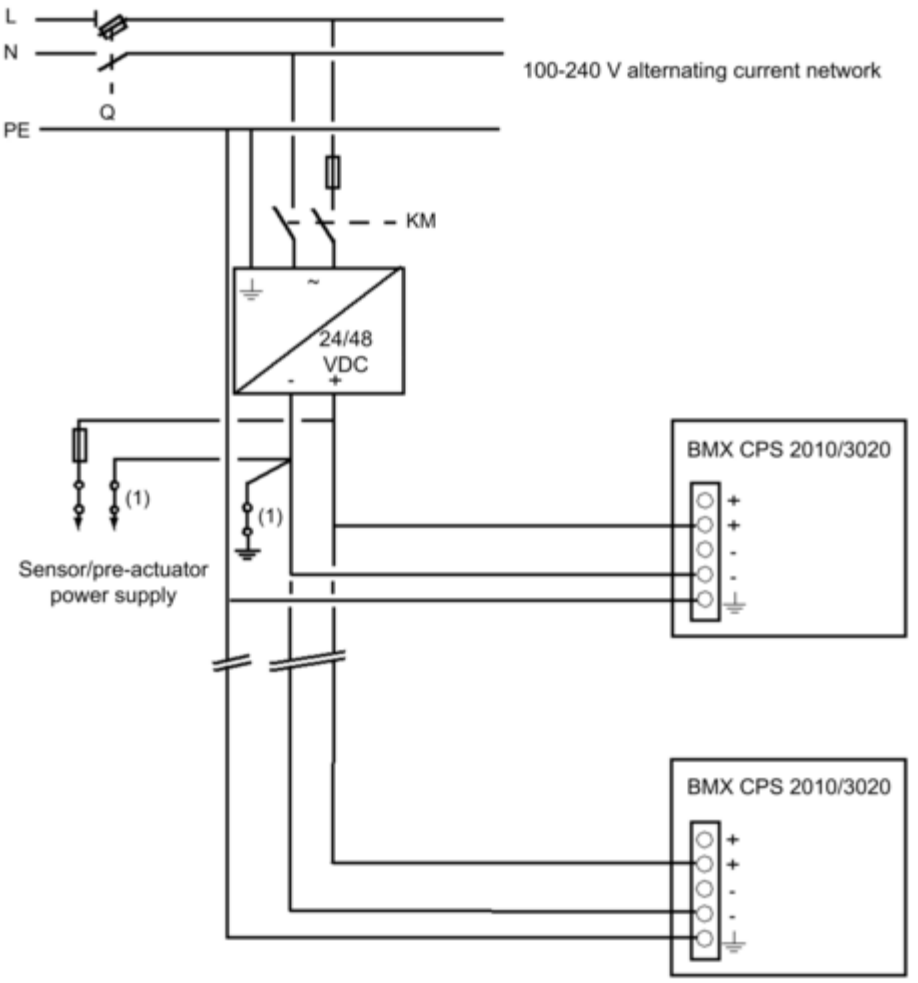

Q General isolator
KM Line contactor or circuit breaker
(1) Insulation connector bar for locating grounding errors

Image of product / Alternate images

Alternative

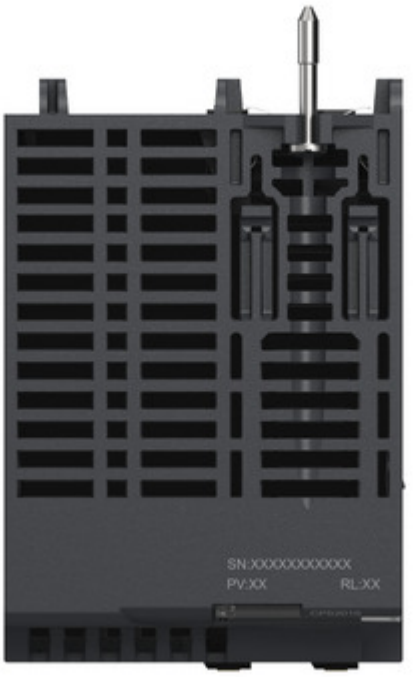

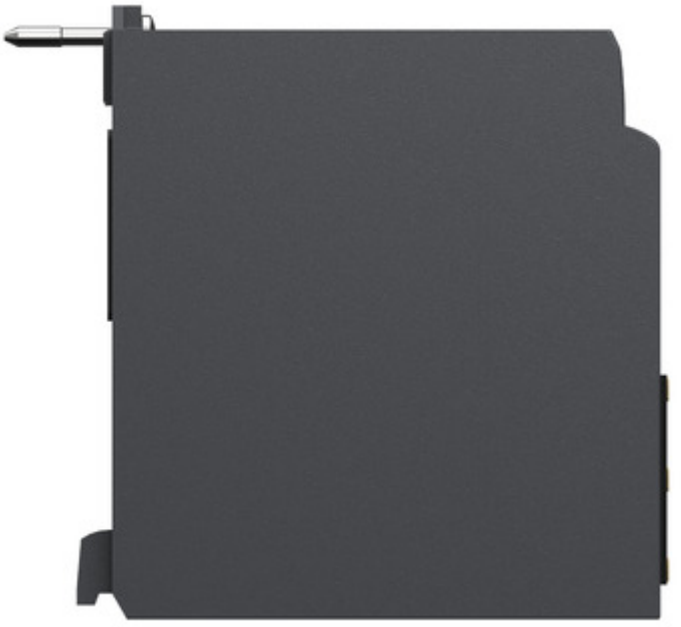



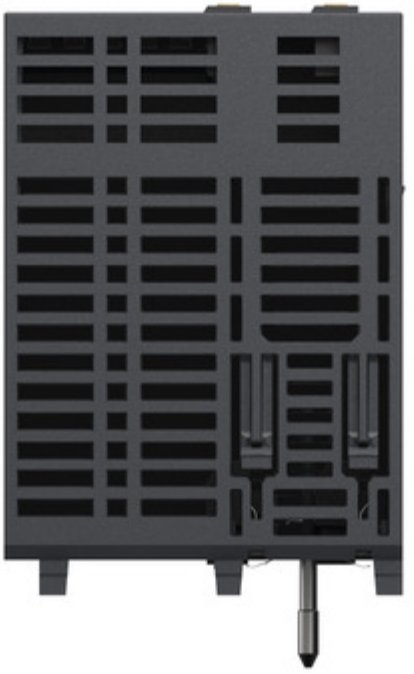


CPS2010
24V
OK
Schneider Electric
DC In
24V
FG
DC Power
Reset


Schneider Electric
Modicon
BMXCPS2010
STANDARD ISOL DC POWER SUPPLY
DOM : XXXX