Produktdatenblatt

Spezifikationen



X80-Netzteil, 24-48 V DC bis 31,2 W, isoliert, robuste Ausführung

BMXCPS3020H

EAN Code: 3595864029771

Hauptmerkmale

Baureihe	Modicon X80
Produkt- oder Komponententyp	Stromversorgungsmodul
Rückwandplatine-Kompatibilität	Nicht kompatibel mit BMEXBP..02
Produktspezifische Anwendung	Robuste Ausführung
Primärspannung	24 - 48 V isoliert
Art des Versorgungsstromkreises	DC
Sekundärleistung	15 W 3,3 V DC bei 0…60 °C E/A-ModulLogik Stromversorgung 31,2 W 24 V DC bei 0…60 °C E/A-Modul Stromversorgung und Prozessor 11,3 W 3,3 V DC bei -25…70 °C E/A-ModulLogik Stromversorgung 23,4 W 24 V DC bei -25…70 °C E/A-Modul Stromversorgung und Prozessor

Zusatzmerkmale

Primärspannungsgrenze	18 - 62,4 V
Eingangsstrom	0,83 A 48 V 1,65 A 24 V
Einschaltstrom	30 A 24 V 60 A 48 V
I²t bei Aktivierung	1 A².s 24 V 3 A².s 48 V
Bei Aktivierung	0,2 A.s 24 V 0,3 A.s 48 V
MTBF Zuverlässigkeit	4600000 H
Schutzart	Interner Sich nicht zugänglich für Primärkreis Überlastschutz für Sekundäranschluss, Stromversorgung 24 V Sensor Überspannungsschutz für Sekundäranschluss, Stromversorgung 24 V Sensor Kurzschlussschutz für Sekundäranschluss, Stromversorgung 24 V Sensor
Strom bei Sekundärspannung	1,3 A 24 V DC E/A-Modul Stromversorgung und Prozessor 4,5 A 3,3 V DC E/A-ModulLogik Stromversorgung
Max. Verlustleistung in W	8,5 W
LED-Statusanzeige	1 LED (grün) Gestellspannung OK
Steuerungstyp	RESET-Taste für Kaltstart
elektrische Verbindung	1 Stecker 2 Pin(s)Alarmrelais 1 Stecker 5 Pin(s)Versorgungsleitung, Schutzerde
Maximaler Kabelabstand zwischen Geräten	10 m Netzgerätkabel Kupfer 1,5 mm² 15 m Netzgerätkabel Kupfer 2,5 mm²
Isolationswiderstand	>= 10 MOhm primär/Erde >= 10 MOhm primär/sekundär
Produktgewicht	0,34 kg

Bruttopreisliste für Deutschland zuzüglich Zuschläge, Frachtkosten und Mehrwertsteuer, gültig ab dem 1. Januar 2024. Irrtum und Änderungen vorbehalten. Es gelten die AGBs der Schneider Electric GmbH.

Haftungsausschluss: Diese Dokumentation dient nicht als Ersatz für die Beurteilung der Eignung oder Verlässlichkeit dieser Produkte für bestimmte Verwendungsbereiche des Benutzers und darf nicht zu diesem Zweck verwendet werden.

Montage

Störfestigkeit gegen Unterbrechungen	1 ms
Durchschlagfestigkeit	1500 V primär/Erde 1500 V primär/sekundär
Vibrationsfestigkeit	3 Gn
Stoßfestigkeit	30 gn
Schutzart (IP)	IP20
Richtlinien	2014/35/EU - Niederspannungsrichtlinie 2014/30/EU - elektromagnetische Verträglichkeit 2014/34/EU - ATEX-Richtlinie
Produktzertifizierungen	CE UL CSA RCM EAC Handelsmarine ATEX Zone 2/22 IECEx zone 2/22
Normen	IEC 61131-2 IEC 61010-2-201 UL 61010-2-201 CSA C22.2 Nr. 61010-2-201 IACS E10 EN/IEC 61000-6-5, Schnittstelle Typ 1 und Typ 2 EN/IEC 61850-3, Standort G IEC 60079-0
Umgebungseigenschaften	Gasbeständig Klasse Gx entspricht ISA S71.04 Gasbeständig Klasse 3C4 entspricht IEC 60721-3-3 Staubbeständig Klasse 3S4 entspricht IEC 60721-3-3 Sandbeständigkeit Klasse 3S4 entspricht IEC 60721-3-3 Salzbeständig Level 2 entspricht IEC 68252 Spritzgussbeständigkeit Klasse 3B2 entspricht IEC 60721-3-3 Pilzsporen-resistent Klasse 3B2 entspricht IEC 60721-3-3 Gefahrenbereich Klasse I Division 2
Umgebungstemperatur bei Lagerung	-40…85 °C
Umgebungstemperatur bei Betrieb	-25…70 °C
Relative Luftfeuchtigkeit	5…95 % bei 55 °C Betauung nicht zulässig
Beschichtung	Schutzlackierung
Betriebshöhe	0 - 2.000 m 2.000 - 5.000 m mit Leistungsminderungsfaktor

Verpackungseinheiten

VPE 1 Art	PCE
Anzahl der Geräte pro Packung	1
VPE 1 Höhe	13,800 cm
VPE 1 Breite	15,700 cm
VPE 1 Länge	15,900 cm
Verpackungsgewicht (Lbs)	544,000 g
VPE 2 Art	S04
VPE 2 Menge	12
VPE 2 Höhe	30,000 cm
VPE 2 Breite	40,000 cm
VPE 2 Länge	60,000 cm

VPE 2 Gewicht	7,274 kg

Vertragliche Gewährleistung

Garantie (in Monaten)	18

Environmental Data

Schneider Electric hat sich zum Ziel gesetzt, den Net Zero-Status bis 2050 durch Lieferkettenpartnerschaften, Materialien mit geringerer Auswirkung und Kreislaufbildung über unsere laufende Kampagne "Use Better, Use Longer, Use Again" zu erreichen, um die Lebensdauer und Recyclingfähigkeit der Produkte zu verlängern.

Erläuterung der Environmental Data >

Wie wir die Produktnachhaltigkeit bewerten >

Umweltbilanz

Total lifecycle Carbon footprint	**457 kg CO2 eq.**
CO_2-Fußabdruck der Herstellungsphase [A1 bis A3]	**6 kg CO2 eq.**
CO_2-Fußabdruck der Distributionsphase [A4]	**0.1 kg CO2 eq.**
CO_2-Fußabdruck der Installationsphase [A5]	**0.2 kg CO2 eq.**
CO_2-Fußabdruck der Nutzungsphase [B2, B3, B4, B6]	**451 kg CO2 eq.**
CO_2-Fußabdruck der End-of-Life-Phase [C1 bis C4]	**0.7 kg CO2 eq.**
Umweltproduktdeklaration	**Produktumweltprofil**

Use Better

Materialien und Verpackung

Verpackung mit Recycling-Karton	**Ja**
Verpackung ohne Kunststoff	**Ja**
SCIP-Nummer	**41745a42-b2d7-4938-80f8-0738cea8ed1d**
EU-RoHS-Richtlinie	**Freistellungskonform**
REACh-Verordnung	**Produkt beinhaltet besorgniserregende Stoffe (SVHC) über dem Schwellwert**

Use Again

Reproduktion

Recyclingfähigkeitspotential in %	**1**
Circular Econmomy-Eignung	**Entsorgungsinformationen**
Rücknahme	**Ja**

Maßzeichnungen

Auf Racks montierte Module

Abmessungen

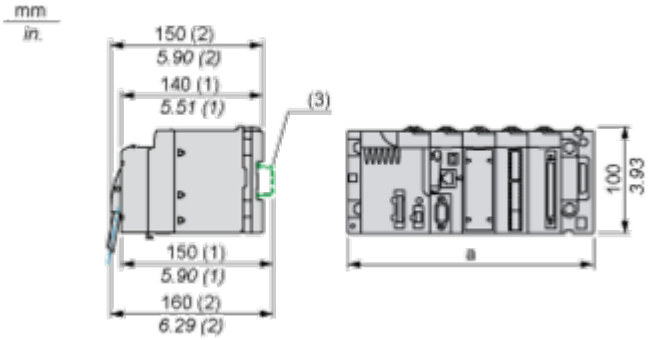

(1) Mit abnehmbarer Klemmenleiste (Schaltkäfig, Schraube oder Feder).
(2) Mit FCN-Stecker.
(3) Auf AM1 ED-Schiene: 35 mm breit, 15 mm tief. Nur möglich mit BMXXBP0400/0400H/0600/0600H/0800/0800H-Rack.

Rack-Referenzen	a in mm	a in in.
BMXXBP0400 und BMXXBP0400H	242,4	09,54
BMXXBP0600 und BMXXBP0600H	307,6	12,11
BMXXBP0800 und BMXXBP0800H	372,8	14,68
BMXXBP1200 und BMXXBP1200H	503,2	19,81

Anschlüsse und Schema

Anschluss der Gleichstrom-Spannungsversorgungsmodule an ein potentialfreies Gleichstromnetz mit 24 VDC oder 48 VDC

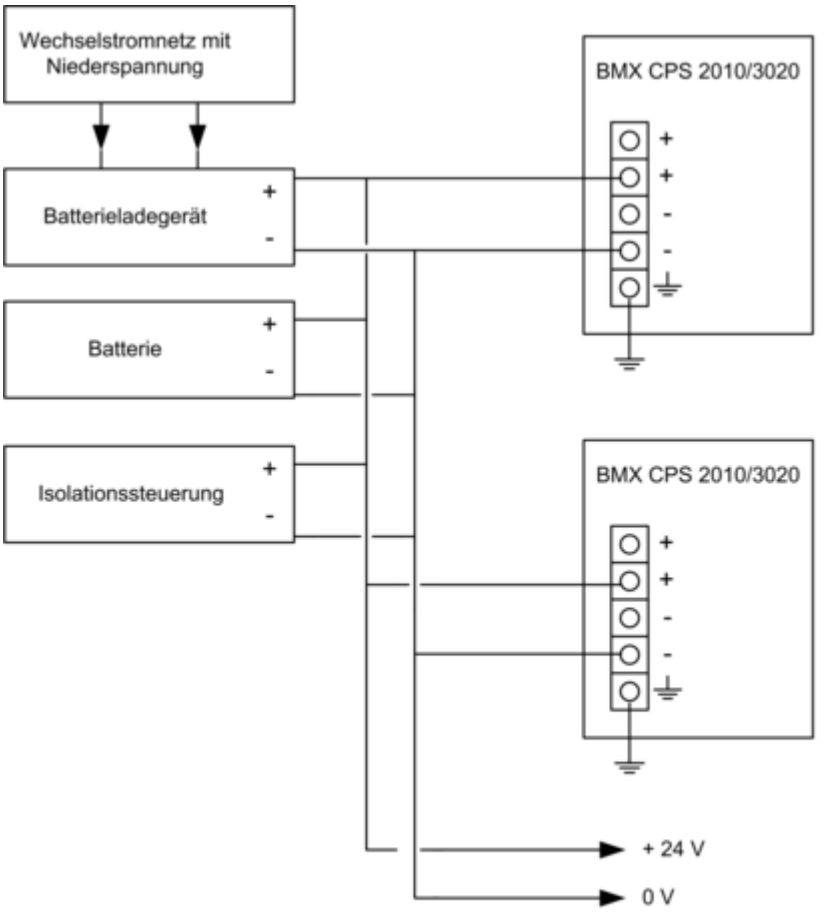

Potentialfreies 24-VDC-Netzwerk für die Stromversorgung von Sensoren, Stellgliedern und Eingangs-/Ausgangsmodulen.

Anschluss von DC-Spannungsversorgungsmodule an ein Wechselstromnetz

Anschluss einer SPS-Station mit einem Rack

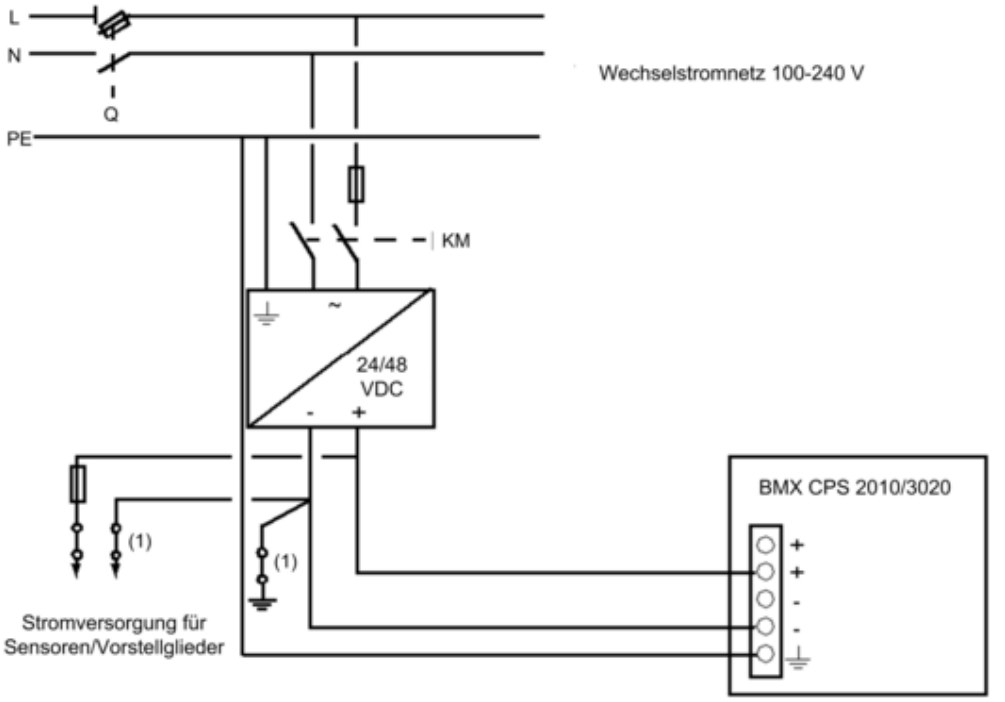

Q Allgemeiner Trennschalter
KM Netzschütz oder Schutzschalter
(1) Isolierungsanschlussschiene zum Ermitteln von Erdungsfehlern

Anschluss einer SPS-Station mit mehreren Racks

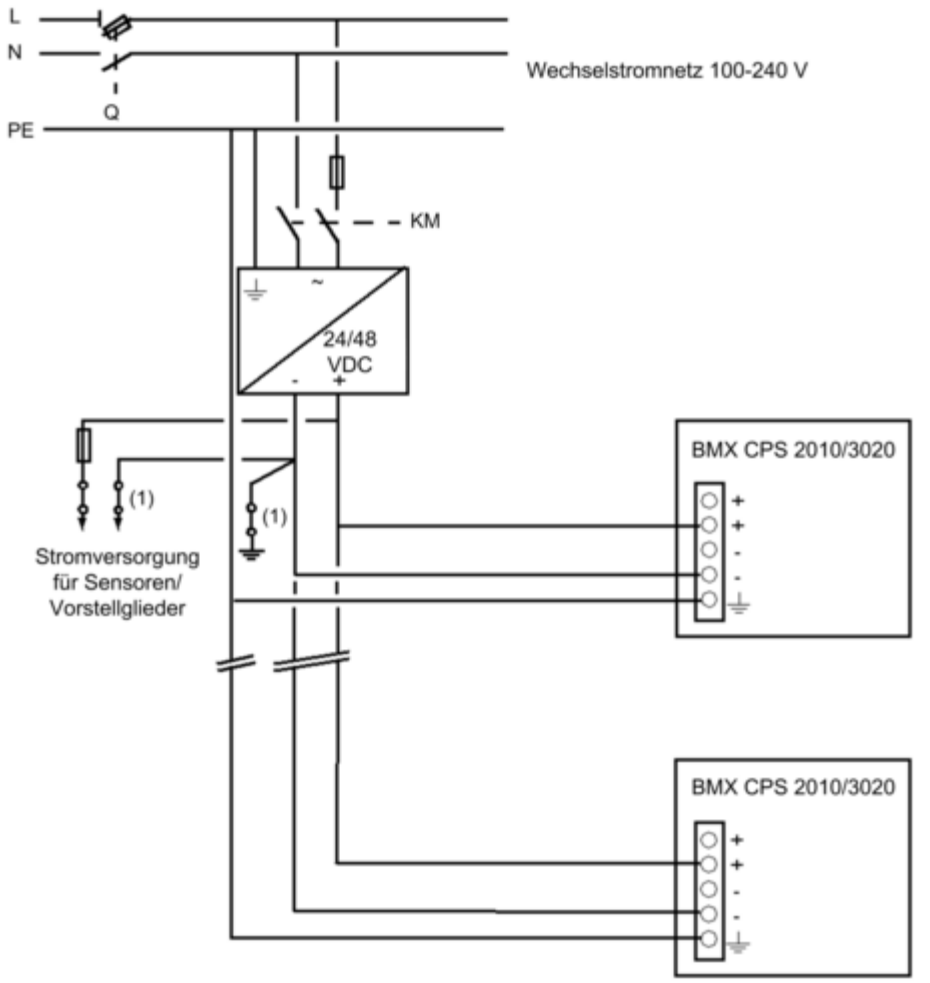

Q Allgemeiner Trennschalter
KM Netzschütz oder Schutzschalter
(1) Isolierungsanschlussschiene zum Ermitteln von Erdungsfehlern

Image of product / Alternate images

Alternative

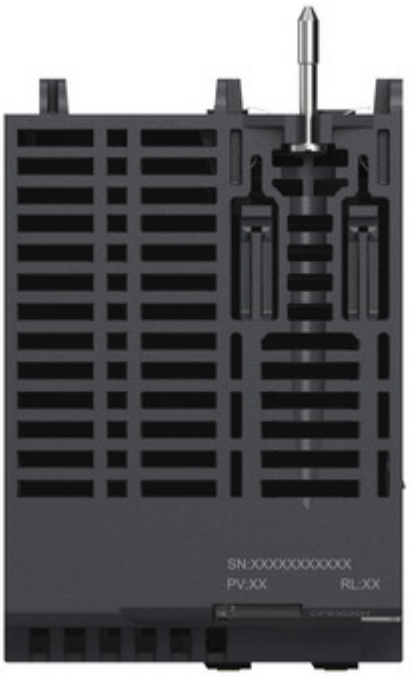



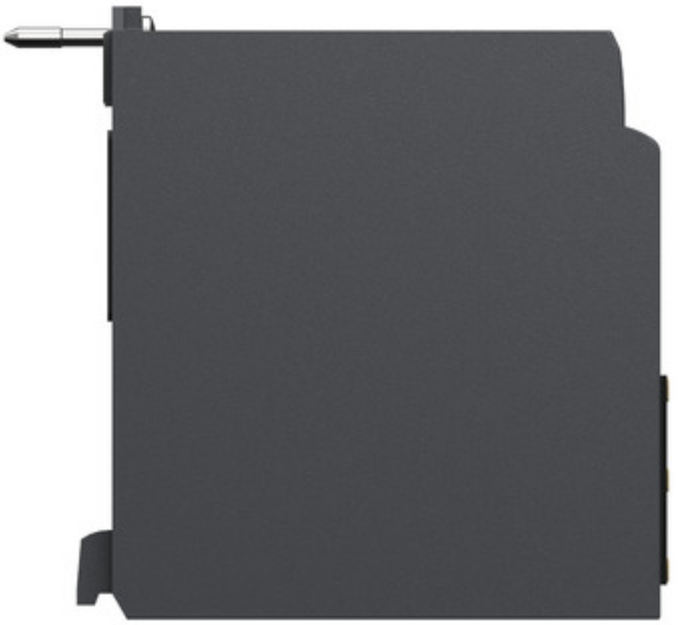

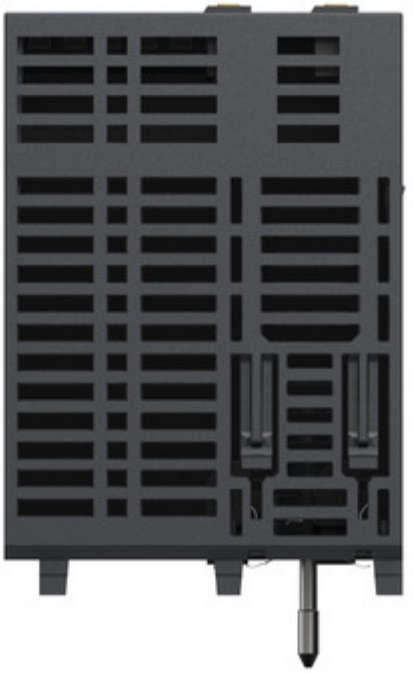




CPS3020H
24V
OK
Schneider Electric
Reset
DC In
24-48V
FG
DC Power