Produktdatenblatt

Spezifikationen



X80-Netzteil, 100-240 V AC, 27 W robuste Ausführung

BMXCPS3500H

EAN Code: 3595864029894

Hauptmerkmale

Baureihe	Modicon X80
Produkt- oder Komponententyp	Stromversorgungsmodul
Rückwandplatine-Kompatibilität	Nicht kompatibel mit BMEXBP..02
Produktspezifische Anwendung	Robuste Ausführung
Primärspannung	100 - 240 V
Art des Versorgungsstromkreises	AC
Sekundärleistung	15 W 3,3 V DC bei 0…60 °C E/A-ModulLogik Stromversorgung 31,2 W 24 V DC bei 0…60 °C E/A-Modul Stromversorgung und Prozessor 11,3 W 3,3 V DC bei -25…70 °C E/A-ModulLogik Stromversorgung 23,4 W 24 V DC bei -25…70 °C E/A-Modul Stromversorgung und Prozessor 21,6 W 24 V DC bei 0…60 °C Sensorstromversorgung 16,2 W 24 V DC bei -25…70 °C Sensorstromversorgung

Zusatzmerkmale

Primärspannungsgrenze	85 - 264 V
Netzwerkfrequenz	50/60 Hz
Netzfrequenz Grenzwerte	47…63 Hz
Scheinleistung	0,12 kVA
Eingangsstrom	0,52 A 240 V 1,04 A 115 V
Einschaltstrom	30 A 120 V 60 A 240 V
I²t bei Aktivierung	1 A².s 120 V 3 A².s 240 V
Bei Aktivierung	0,05 A.s 120 V 0,07 A.s 240 V
MTBF Zuverlässigkeit	4300000 H
Schutzart	Interner Sich nicht zugänglich für Primärkreis Überlastschutz für Sekundärkreis Überspannungsschutz für Sekundärkreis Kurzschlussschutz für Sekundärkreis
Strom bei Sekundärspannung	0,9 A 24 V DC Sensorstromversorgung 1,3 A 24 V DC E/A-Modul Stromversorgung und Prozessor 4,5 A 3,3 V DC E/A-ModulLogik Stromversorgung
Max. Verlustleistung in W	8,5 W
LED-Statusanzeige	1 LED (grün) Gestellspannung OK 1 LED (grün) Sensorspannung
Steuerungstyp	RESET-Taste für Kaltstart

Bruttopreisliste für Deutschland zuzüglich Zuschläge, Frachtkosten und Mehrwertsteuer, gültig ab dem 1. Januar 2024. Irrtum und Änderungen vorbehalten. Es gelten die AGBs der Schneider Electric GmbH.

Haftungsausschluss: Diese Dokumentation dient nicht als Ersatz für die Beurteilung der Eignung oder Verlässlichkeit dieser Produkte für bestimmte Verwendungsbereiche des Benutzers und darf nicht zu diesem Zweck verwendet werden.

elektrische Verbindung	1 Stecker 2 Pin(s)Alarmrelais 1 Stecker 5 Pin(s)Versorgungsleitung, Schutzerde, 24 V DC Eingang Sensor
Isolationswiderstand	>= 100 MOhm primär/Erde >= 100 MOhm primär/sekundär
Produktgewicht	0,36 kg

Montage

Störfestigkeit gegen Unterbrechungen	1 ms
Durchschlagfestigkeit	1500 V primär/sekundär E/A-ModulLogik Stromversorgung 1500 V primär/sekundär E/A-Modul Stromversorgung und Prozessor 2300 V primär/sekundär Sensorstromversorgung 1500 V primär/Erde 500 V 24 V Sensor Ausgang/Masse
Vibrationsfestigkeit	3 Gn
Stoßfestigkeit	30 gn
Schutzart (IP)	IP20
Richtlinien	2014/35/EU - Niederspannungsrichtlinie 2014/30/EU - elektromagnetische Verträglichkeit
Produktzertifizierungen	CE UL CSA RCM EAC Handelsmarine
Normen	IEC 61131-2 IEC 61010-2-201 UL 61010-2-201 CSA C22.2 Nr. 61010-2-201 IACS E10 EN/IEC 61000-6-5, Schnittstelle Typ 1 und Typ 2 EN/IEC 61850-3, Standort G
Umgebungseigenschaften	Gasbeständig Klasse Gx entspricht ISA S71.04 Gasbeständig Klasse 3C4 entspricht IEC 60721-3-3 Staubbeständig Klasse 3S4 entspricht IEC 60721-3-3 Sandbeständigkeit Klasse 3S4 entspricht IEC 60721-3-3 Salzbeständig Level 2 entspricht IEC 68252 Spritzgussbeständigkeit Klasse 3B2 entspricht IEC 60721-3-3 Pilzsporen-resistent Klasse 3B2 entspricht IEC 60721-3-3 Gefahrenbereich Klasse I Division 2
Umgebungstemperatur bei Lagerung	-40…85 °C
Umgebungstemperatur bei Betrieb	-25…70 °C
Relative Luftfeuchtigkeit	5…95 % bei 55 °C Betauung nicht zulässig
Beschichtung	Schutzlackierung
Betriebshöhe	0 - 2.000 m 2.000 - 5.000 m mit Leistungsminderungsfaktor

Verpackungseinheiten

VPE 1 Art	PCE
Anzahl der Geräte pro Packung	1
VPE 1 Höhe	13,000 cm
VPE 1 Breite	15,500 cm
VPE 1 Länge	16,000 cm
Verpackungsgewicht (Lbs)	540,000 g
VPE 2 Art	S04

VPE 2 Menge	12
VPE 2 Höhe	30,000 cm
VPE 2 Breite	40,000 cm
VPE 2 Länge	60,000 cm
VPE 2 Gewicht	7,575 kg

Vertragliche Gewährleistung

Garantie (in Monaten)	18

Environmental Data

Schneider Electric hat sich zum Ziel gesetzt, den Net Zero-Status bis 2050 durch Lieferkettenpartnerschaften, Materialien mit geringerer Auswirkung und Kreislaufbildung über unsere laufende Kampagne "Use Better, Use Longer, Use Again" zu erreichen, um die Lebensdauer und Recyclingfähigkeit der Produkte zu verlängern.

Erläuterung der Environmental Data >

Wie wir die Produktnachhaltigkeit bewerten >

Umweltbilanz

Total lifecycle Carbon footprint	**457 kg CO2 eq.**
CO_2-Fußabdruck der Herstellungsphase [A1 bis A3]	**6 kg CO2 eq.**
CO_2-Fußabdruck der Distributionsphase [A4]	**0.1 kg CO2 eq.**
CO_2-Fußabdruck der Installationsphase [A5]	**0.2 kg CO2 eq.**
CO_2-Fußabdruck der Nutzungsphase [B2, B3, B4, B6]	**451 kg CO2 eq.**
CO_2-Fußabdruck der End-of-Life-Phase [C1 bis C4]	**0.7 kg CO2 eq.**
Umweltproduktdeklaration	**Produktumweltprofil**

Use Better

Materialien und Verpackung

Verpackung mit Recycling-Karton	**Ja**
Verpackung ohne Kunststoff	**Ja**
SCIP-Nummer	**41745a42-b2d7-4938-80f8-0738cea8ed1d**
EU-RoHS-Richtlinie	**Freistellungskonform**
REACh-Verordnung	**Produkt beinhaltet besorgniserregende Stoffe (SVHC) über dem Schwellwert**

Use Again

Reproduktion

Recyclingfähigkeitspotential in %	**1**
Circular Econmomy-Eignung	**Entsorgungsinformationen**
Rücknahme	**Ja**

Maßzeichnungen

Auf Racks montierte Module

Abmessungen

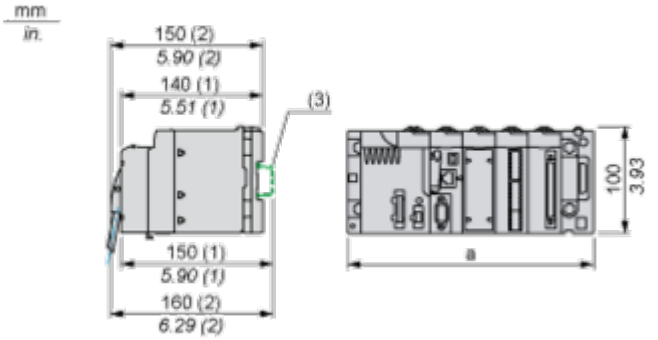

(1) Mit abnehmbarer Klemmenleiste (Schaltkäfig, Schraube oder Feder).
(2) Mit FCN-Stecker.
(3) Auf AM1 ED-Schiene: 35 mm breit, 15 mm tief. Nur möglich mit BMXXBP0400/0400H/0600/0600H/0800/0800H-Rack.

Rack-Referenzen	a in mm	a in in.
BMXXBP0400 und BMXXBP0400H	242,4	09,54
BMXXBP0600 und BMXXBP0600H	307,6	12,11
BMXXBP0800 und BMXXBP0800H	372,8	14,68
BMXXBP1200 und BMXXBP1200H	503,2	19,81

Anschlüsse und Schema

Anschluss der Wechselstrom-Spannungsversorgungsmodule

Anschluss einer SPS-Station mit einem Rack

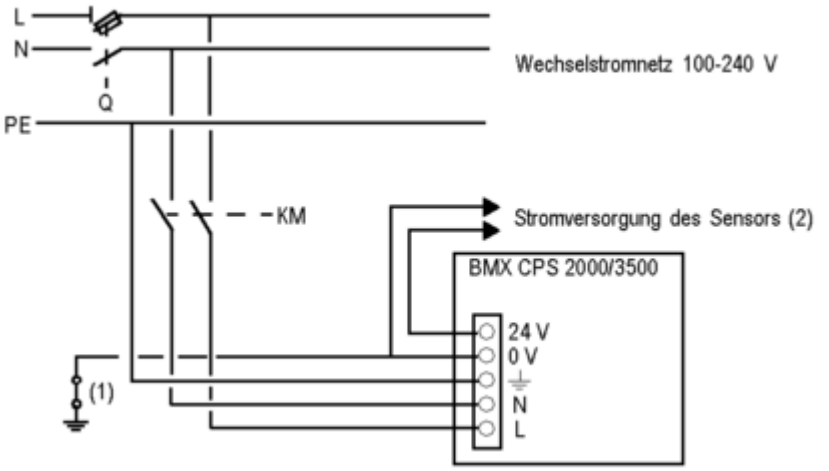

Q Allgemeiner Trennschalter
KM Netzschütz oder Schutzschalter
(1) Isolierungsanschlussschiene zum Ermitteln von Erdungsfehlern
(2) Verfügbarer Strom von 0,45 A für das Modul BMXCPS2000 oder 0,9 A für das Modul BMXCPS3500

Anschluss einer SPS-Station mit mehreren Racks

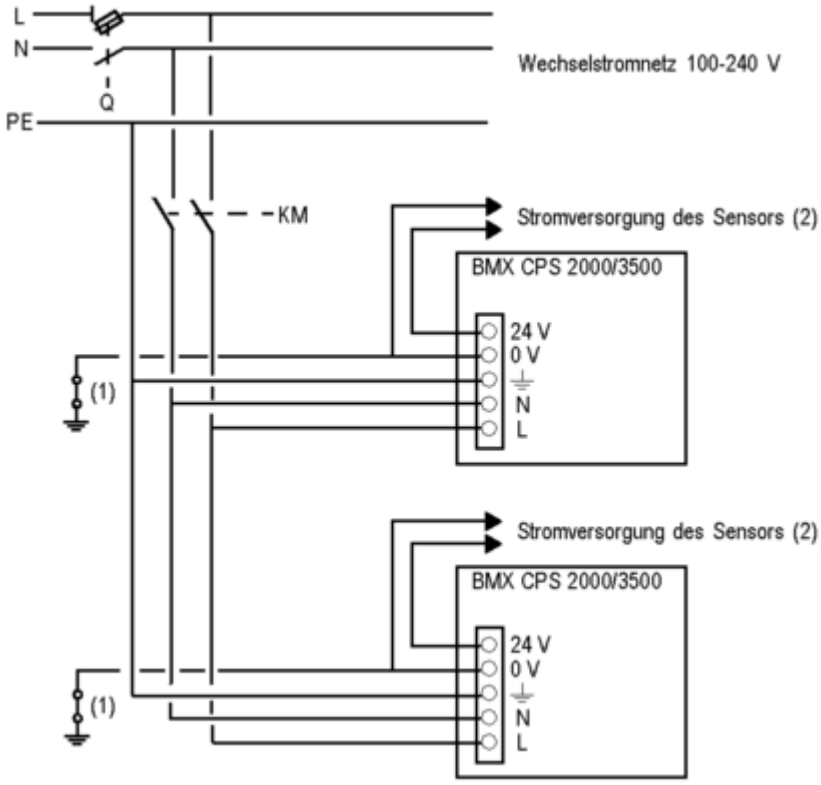

Q Allgemeiner Trennschalter
KM Netzschütz oder Schutzschalter
(1) Isolierungsanschlussschiene zum Ermitteln von Erdungsfehlern
(2) Verfügbarer Strom von 0,45 A für das Modul BMXCPS2000 oder 0,9 A für das Modul BMXCPS3500

Image of product / Alternate images

Alternative

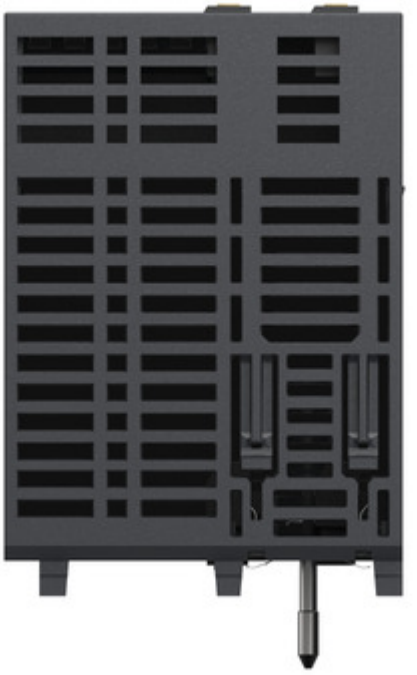

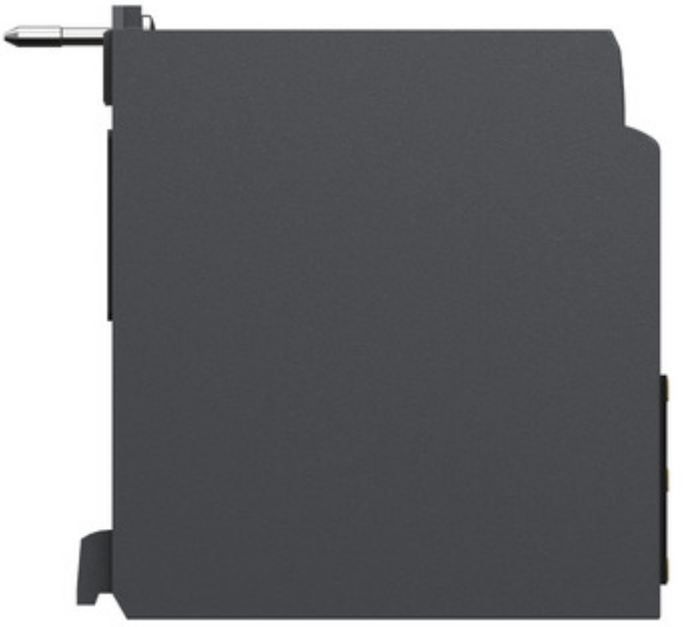


Schneider
Electric
Modicon
BMXCPS3500H
HIGH POWER AC POWER
SUPPLY
DOM : XXXX



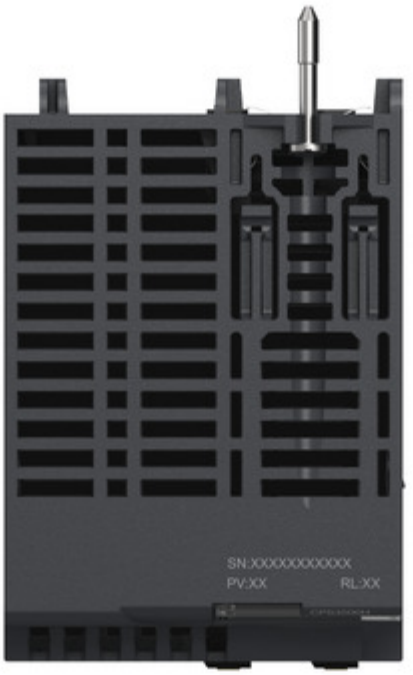
SN:XXXXXXXXXXX
PV:XX
RL:XX


CPS3500H
24V
OK
Schneider Electric
Reset
DC Out
0.9A
24V
0V
FG
AC In
100-240V
N
L
AC Power