Produkta datu lapa

Specifikācijas



Barošanas modulis, Modicon X80, 125V DC, pagarinātai temperatūrai

BMXCPS3540T

Galvenā

Produktu klāsts	Modicon X80
Produkta vai sastāvdaļas veids	Barošanas modulis
aizmugures plaknes saderība	Nav savietojams ar BMEXBP..02
Produktam specifisks pielietojums	Pagarināta temperatūra
Primārais spriegums	125 V
Barošanas ķēdes veids	DC
Sekundārā jauda	15 W 3,3 V DC I/O moduļa loģiskā barošana 31,2 W 24 V DC I/O moduļa barošanas avots un procesors

Papildinošs

Primārā sprieguma robeža	100...150 V
Ievades strāva	350 mA 125 V
Ieplūdes strāva	30 A 125 V
Es neesmu aktivizējis	2 A².s 125 V
Tas tiek aktivizēts	0,05 A.s 125 V
MTBF uzticamība	4400000 H
Aizsardzības veids	iekšējais drošinātājs nav pieejams priekš primārā ķēde pārslodzes aizsardzība priekš sekundārā ķēde, 24 V sensora barošanas avots pārsprieguma aizsardzība priekš sekundārā ķēde, 24 V sensora barošanas avots īssavienojuma aizsardzība priekš sekundārā ķēde, 24 V sensora barošanas avots
Strāva pie sekundārā sprieguma	1,3 A 24 V DC I/O moduļa barošanas avots un procesors 4,5 A 3,3 V DC I/O moduļa loģiskā barošana
Maksimālā jaudas izkliede W	8,5 W
Statusa gaismas diode	1 LED (zaļš) statīva spriegums OK 1 LED (zaļš) sensora spriegums
Kontroles veids	RESET spiedpoga aukstā restartēšana
Elektrības pieslēgums	1 savienotājs 2 tapa(s) trauksmes relejs 1 savienotājs 5 tapa(s) līnijas barošana, aizsargzemējums, 24 V DC ievades sensors
Izolācijas pretestība	>= 100 MOhm primārais/zemes >= 100 MOhm primārais/sekundārais
Neto svars	0,36 kg

Vide

Imunitāte pret mikropārkāpumiem	1 ms
Dielektriskā izturība	2000 V primārais/sekundārais I/O moduļa loģiskā barošana 500 V 24 V sensora izeja/zemējums

Ir sasniegts maksimālais salīdzināmo produktu skaits. Lūdzu, atveriet sadaļu Salīdzināt produktus #SAITE# un izdzēsiet kādu produktu, lai turpinātu.

Vibrācijas pretestība	3 gn
Triecienizturība	30 gn
IP aizsardzības pakāpe	IP20
direktīvas	2014/35/ES - zemsprieguma direktīva 2014/30/ES - elektromagnētiskā saderība
Vides raksturojums	gāzes izturīgs klase Gx gāzes izturīgs klase 3C4 putekļu izturīgs klase 3S4 izturīgs pret smiltīm klase 3S4 izturīgs pret sāli 2. līmenis izturīgs pret pelējuma augšanu klase 3B2 izturīgs pret sēnīšu sporām klase 3B2
Apkārtējā gaisa temperatūra uzglabāšanai	-40…85 °C
Apkārtējā gaisa temperatūra darbībai	-25…70 °C
Relatīvais mitrums	5…95 %pie 55 °C bez kondensāta
Aizsardzības ārstēšana	Konformāls pārklājums
Darbības augstums	0...2000 m 2000...5000 m ar pazemināšanas koeficientu

Iepakošanas vienības

Pirmā iepakojuma vienības tips	PCE
Vienību skaits 1. iepakojumā	1
1. iepakojuma augstums	13,500 cm
1. iepakojuma platums	15,500 cm
1. iepakojuma garums	15,500 cm
1. iepakojuma svars	534,000 g
Otrā iepakojuma vienības tips	S04
Vienību skaits 2. iepakojumā	12
2. iepakojuma augstums	30,000 cm
2. iepakojuma platums	40,000 cm
2. iepakojuma garums	60,000 cm
2. iepakojuma svars	7,600 kg

Līguma garantija

Garantija (mēnešos)	18

Environmental Data

Schneider Electric mērķis ir līdz 2050. gadam sasniegt nulles emisiju statusu, izmantojot piegādes ķēdes partnerību, zemākas ietekmes materiālus un cirkularitāti, izmantojot mūsu pašreizējo kampaņu "Use Better, Use Longer, Use Again", lai pagarinātu produktu kalpošanas laiku un to pārstrādājamību.

Environmental Data skaidrojums >

Kā mēs novērtējam produktu ilgtspēju >

Ietekme uz vidi

Kopējā dzīves cikla oglekļa pēda	**457 kg CO2 eq.**
Ražošanas posma oglekļa pēdas nospiedums [A1–A3]	**6 kg CO2 eq.**
Izplatīšanas posma oglekļa pēdas nospiedums [A4]	**0.1 kg CO2 eq.**
Uzstādīšanas posma oglekļa pēdas nospiedums [A5]	**0.2 kg CO2 eq.**
Lietošanas posma oglekļa pēdas nospiedums [B2, B3, B4, B6]	**451 kg CO2 eq.**
Dzīves cikla beigu posma oglekļa pēdas nospiedums [C1–C4]	**0.7 kg CO2 eq.**
Vides informācijas publiskošana	**Produkta ietekme uz vidi**

Use Better

Materiāli un iepakojums

Iepakojums izgatavots no pārstrādāta kartona	**Jā**
Iepakojums bez plastmasas	**Jā**
SCIP numurs	**4b59a3c7-098c-463d-9c0b-40982940b687**
ES RoHS direktīva	**Atbilst, Izmantojot Izņēmumu**
REACh regula	**Atsauce satur vielas virs noteiktās normas, kas rada ļoti lielas bažas**

Use Again

Pārsaiņošana un atkārtota ražošana

Pārstrādājamības potenciāls, %	**1**
Cirkularitātes profils	**Informācija par ekspluatācijas izbeigšanu**
Atgriešana	**Jā**

Dimensions Drawings

Modules Mounted on Racks

Dimensions

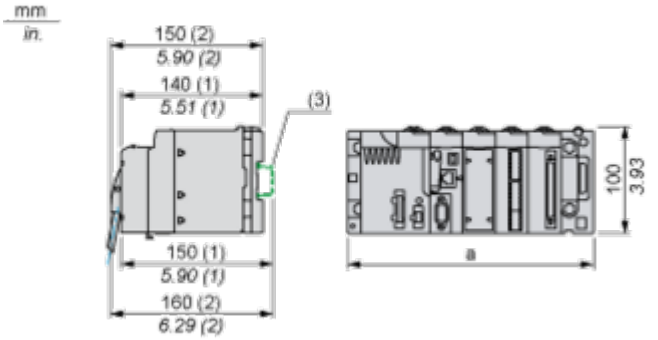

(1) With removable terminal block (cage, screw or spring).
(2) With FCN connector.
(3) On AM1 ED rail: 35 mm wide, 15 mm deep. Only possible with BMXXBP0400/0400H/0600/0600H/0800/0800H rack.

Rack references	a in mm	a in in.
BMXXBP0400 and BMXXBP0400H	242.4	09.54
BMXXBP0600 and BMXXBP0600H	307.6	12.11
BMXXBP0800 and BMXXBP0800H	372.8	14.68
BMXXBP1200 and BMXXBP1200H	503.2	19.81

Connections and Schema

Connection of Direct Current Power Supply Modules to a 125 VDC Floating Direct Current Network

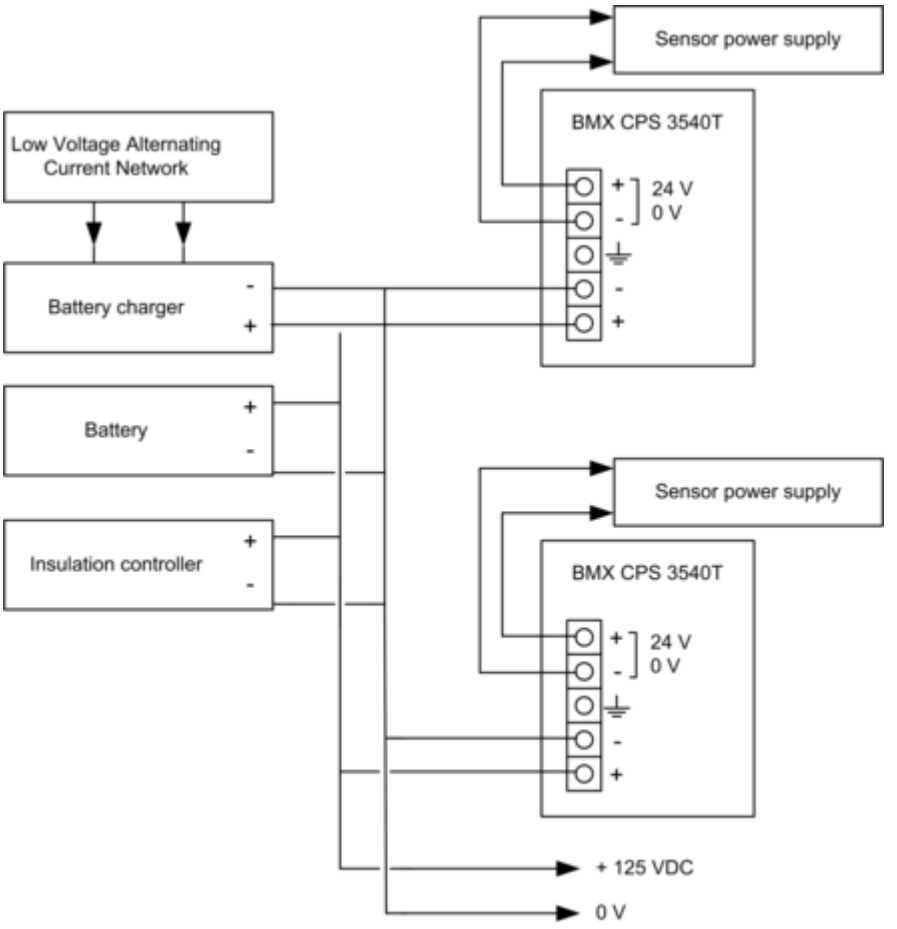

125 VDC floating network for the power supply of sensors, actuators and input/out modules.

Connection of Direct Current Power Supply Modules to an Alternating Current Network

Connection of a Single Rack PLC Station

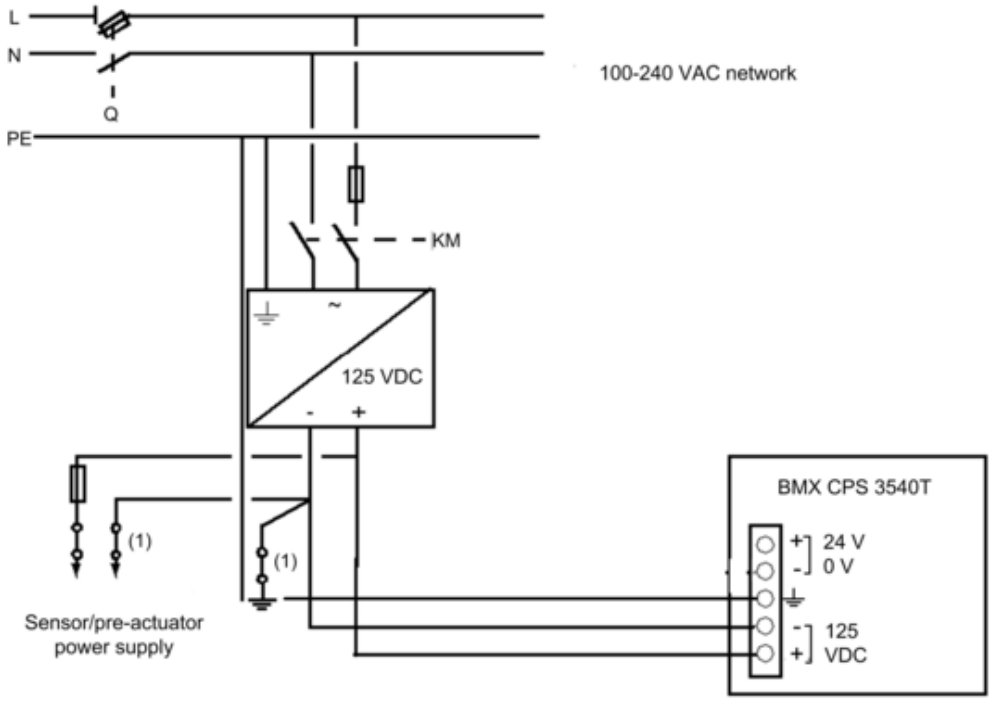

Q General isolator
KM Line contactor or circuit breaker
(1) Insulation connector bar for grounding

Connection of a Multi-Rack PLC Station

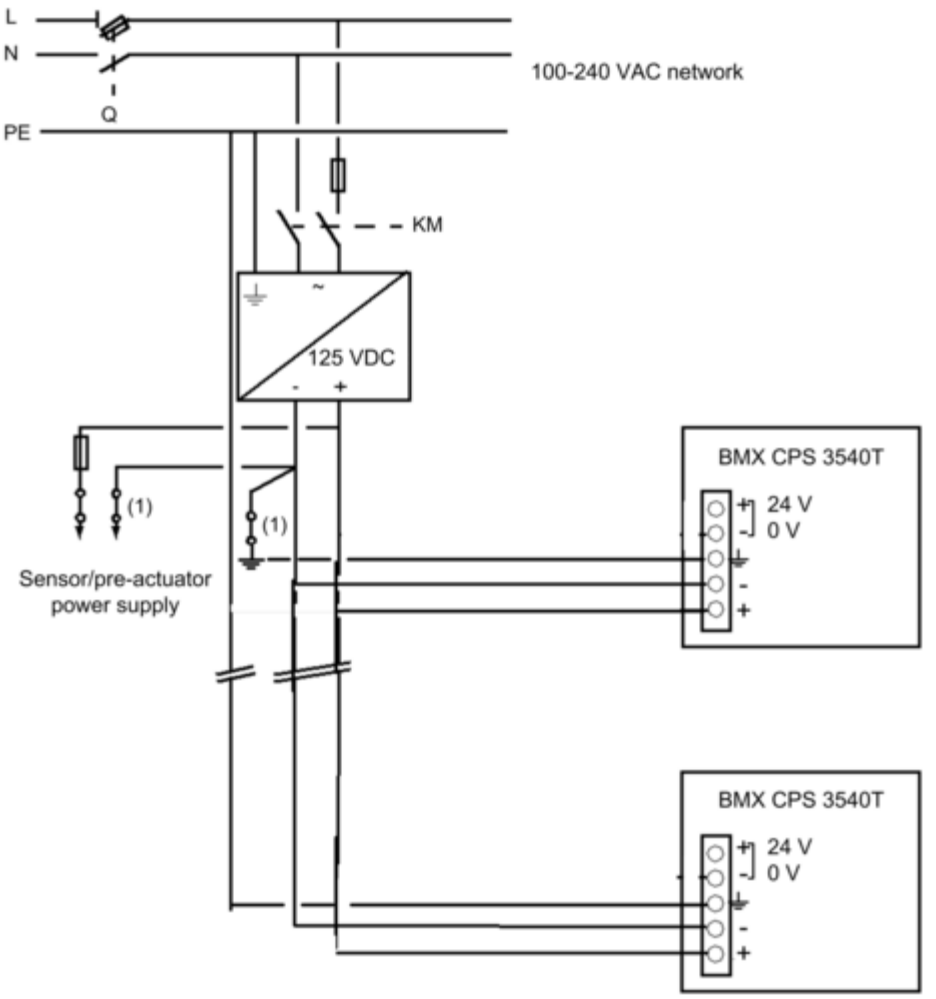

Q General isolator
KM Line contactor or circuit breaker
1 Insulation connector bar for grounding

Image of product / Alternate images

Alternative



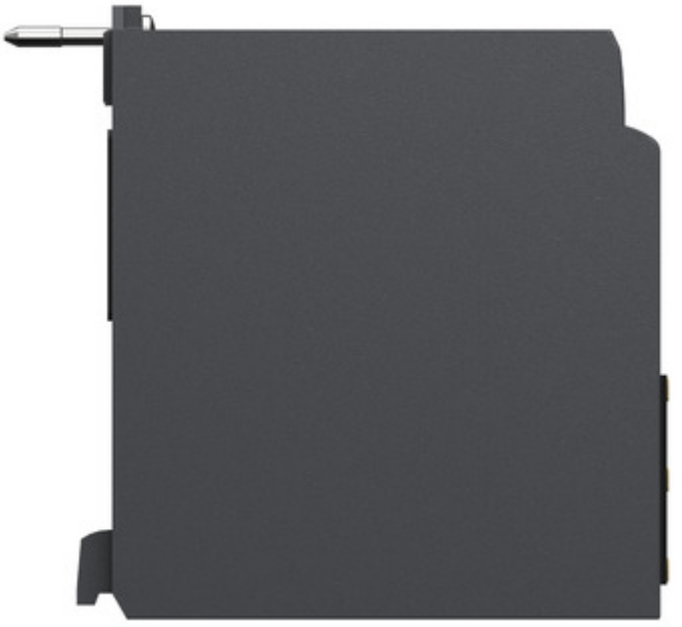

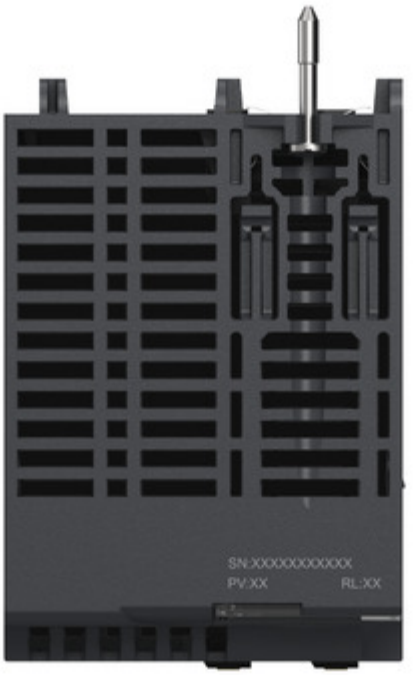
SN:XXXXXXXXXXX
PV:XX
RL:XX

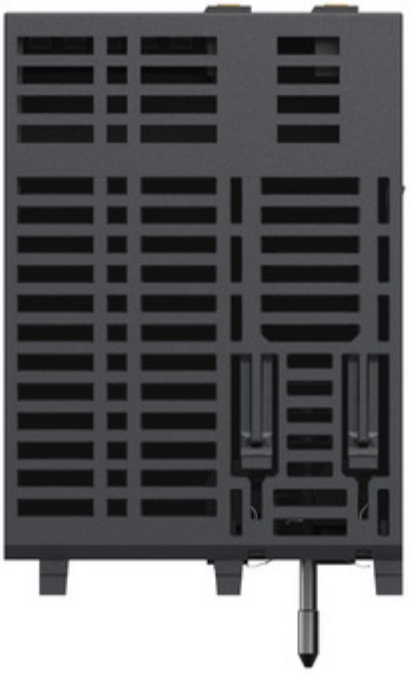




CPS3540T
24V
OK
Schneider Electric
Reset
DC Out 0.9A
24V
0V
FG
DC In 125
DC Power