Produktdatenblatt

Spezifikationen



PS-Drahtanschlussblock für Isolierte Analog In

ABE7CPA410

EAN Code: 3595863931594

Hauptmerkmale

Baureihe	Modicon ABE7
Produkt- oder Komponententyp	Klemmenblock für analoge Kanäle
Anzahl der Kanäle	4
Anschlüsse - Klemmen	Schraubklemmenanschluss, 1 x 0,09-1 x 1,5 mm² (AWG 28 - AWG 16) flexibel mit Kabelende Schraubklemmenanschluss, 1x 0,14-2,5 mm² (AWG 26 - AWG 12) starr Schraubklemmenanschluss, 1x 0,14-2,5 mm² (AWG 26 - AWG 14) flexibel ohne Kabelende Schraubklemmenanschluss, 2 x 0,09-2 x 0,75 mm² (AWG 28 - AWG 20) flexibel mit Kabelende Schraubklemmenanschluss, 2 x 0,2-2 x 2,5 mm² (AWG 24 - AWG 14) starr

Zusatzmerkmale

Funktion des Moduls	Verteilung der Versorgung und 4 analoge schutzisolierte Kanäle, kompatibel mit Modicon M340
Produktkompatibilität	Modicon M340 BMXAMI0410
Anschluss an PLC	SUB-D 25
Befestigungsmodus	Durch Klipse (35 mm symmetrische DIN-Schiene) Durch Schrauben (massive Platte m. Befest.-Kit)
[Ui] Bemessungs-Isolationsspannung	2000 V Klemmen/Montageschienen
Installationskategorie	II entspricht IEC 60664-1
[M] Anzugsdrehmoment	0,6 Nm mit Flach Ø 3,5 Schraubendreher
Produktgewicht	0,18 kg

Montage

Produktzertifizierungen	DNV UL GL CSA
Schutzart (IP)	IP20 entspricht IEC 60529
Glühdrahtbeständigkeit	750 °C, Aussetzzeit <30 s entspricht IEC 60695-2-11
Stoßfestigkeit	15 Gn für 11 ms entspricht IEC 60068-2-27
Vibrationsfestigkeit	2 Gn (f= 10…150 Hz) entspricht IEC 60068-2-6
Widerstandsfähigkeit gegen elektrostatische Entladung	4 kV (Kontakt) Level 3 entspricht IEC 61000-4-2 8 kV (Luft) Level 3 entspricht IEC 61000-4-2
Best. gg. Strahlungsfelder	10 V/m (26000000…1000000000 Hz) entspricht IEC 61000-4-3 Level 3
Widerstandsfähigkeit gegen kurze Störsignale	2 kV Level 3 entspricht IEC 61000-4-4
Umgebungstemperatur bei Betrieb	0…60 °C entspricht IEC 61131-2

Bruttopreisliste für Deutschland zuzüglich Zuschläge, Frachtkosten und Mehrwertsteuer, gültig ab dem 1. Januar 2024. Irrtum und Änderungen vorbehalten. Es gelten die AGBs der Schneider Electric GmbH.

Haftungsausschluss: Diese Dokumentation dient nicht als Ersatz für die Beurteilung der Eignung oder Verlässlichkeit dieser Produkte für bestimmte Verwendungsbereiche des Benutzers und darf nicht zu diesem Zweck verwendet werden.

Umgebungstemperatur bei Lagerung	-40…80 °C entspricht IEC 61131-2
Verschmutzungsgrad	2 entspricht IEC 60664-1

Verpackungseinheiten

VPE 1 Art	PCE
Anzahl der Geräte pro Packung	1
VPE 1 Höhe	8,000 cm
VPE 1 Breite	7,000 cm
VPE 1 Länge	9,500 cm
Verpackungsgewicht (Lbs)	222,000 g

Vertragliche Gewährleistung

Garantie (in Monaten)	18

Environmental Data

Schneider Electric hat sich zum Ziel gesetzt, den Net Zero-Status bis 2050 durch Lieferkettenpartnerschaften, Materialien mit geringerer Auswirkung und Kreislaufbildung über unsere laufende Kampagne "Use Better, Use Longer, Use Again" zu erreichen, um die Lebensdauer und Recyclingfähigkeit der Produkte zu verlängern.

Erläuterung der Environmental Data >

Wie wir die Produktnachhaltigkeit bewerten >

Umweltbilanz

Total lifecycle Carbon footprint	**54 kg CO2 eq.**
CO_2-Fußabdruck der Herstellungsphase [A1 bis A3]	**5 kg CO2 eq.**
CO_2-Fußabdruck der Distributionsphase [A4]	**0 kg CO2 eq.**
CO_2-Fußabdruck der Installationsphase [A5]	**0 kg CO2 eq.**
CO_2-Fußabdruck der Nutzungsphase [B2, B3, B4, B6]	**49 kg CO2 eq.**
CO_2-Fußabdruck der End-of-Life-Phase [C1 bis C4]	**0.4 kg CO2 eq.**
Umweltproduktdeklaration	**Produktumweltprofil**

Use Better

Materialien und Verpackung

Verpackung mit Recycling-Karton	**Ja**
Verpackung ohne Kunststoff	**Ja**
EU-RoHS-Richtlinie	**Freistellungskonform**
REACh-Verordnung	**Produkt beinhaltet besorgniserregende Stoffe (SVHC) über dem Schwellwert**

Use Again

Reproduktion

Recyclingfähigkeitspotential in %	**6**
Rücknahme	**Ja**

Maßzeichnungen

Abmessungen

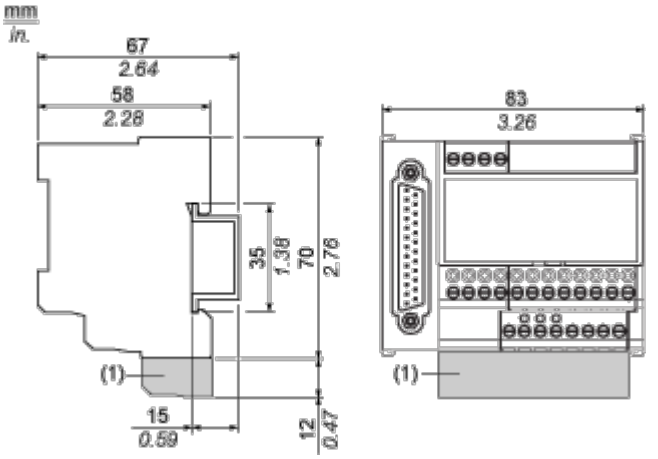

(1) ABE7BV10

Montage und Abstand

Montage

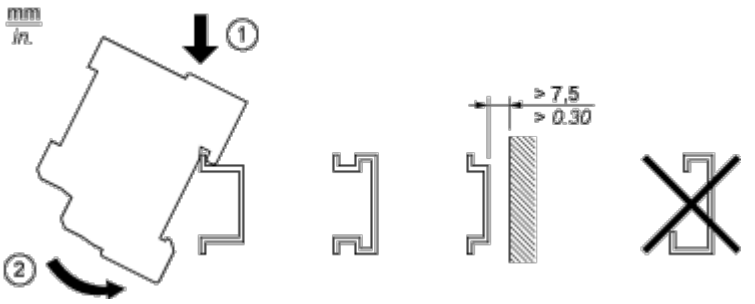

Anschlüsse und Schema

Verdrahtungsplan

Kanäle	SUBD25	Beschreibung	Kanäle	SUBD25	Beschreibung
1	/	Erde		/	24-VDC-Eingang
2	/	Erde		/	24-VDC-Eingang
3	/	Erde		/	0V24-Eingang
4	/	COM 0V0		/	0V24-Eingang
100		Ausgang IS V0	101	14 (SUBD)	COM 0V0
102		Ausgang IS V1	103	3 (SUBD)	COM 0V1
104		Ausgang IS V2	105	17 (SUBD)	COM 0V2
106		Ausgang IS V3	107	6 (SUBD)	COM 0V3
200	1 (SUBD)	Eingang IV V0	201		Eingang IC V0
202	15 (SUBD)	Eingang IV V1	203		Eingang IC V1
204	4 (SUBD)	Eingang IV V2	205		Eingang IC V2
206	18 (SUBD)	Eingang IV V3	207		Eingang IC V3

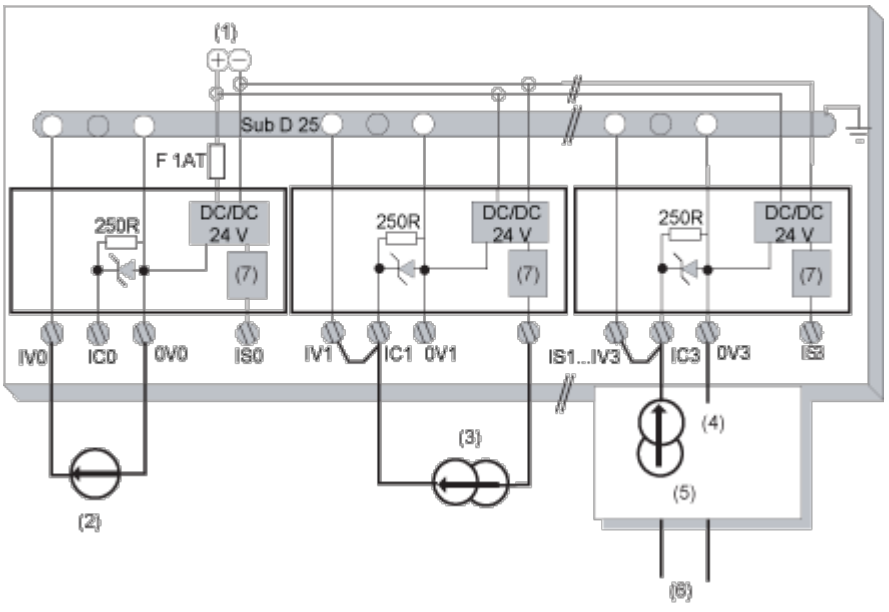

(1) 24 V IEC-Eingang

(2) Spannungssensor

(3) 2-adriger Stromsensor

(4) 0 V Sensor

(5) 4-adriger Stromsensor

(6) 4-Draht-Sensorversorgung

(7) Schutz, 25 mA

Image of product / Alternate images

Alternative





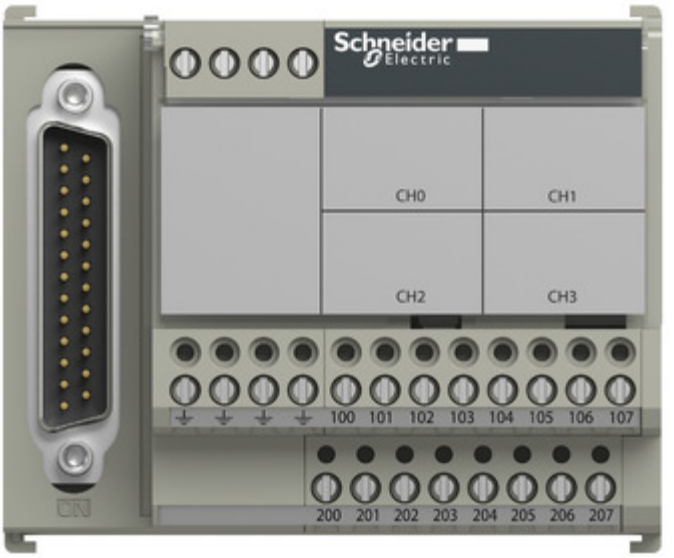
Schneider Electric
CH0
CH1
CH2
CH3
100 101 102 103 104 105 106 107
200 201 202 203 204 205 206 207

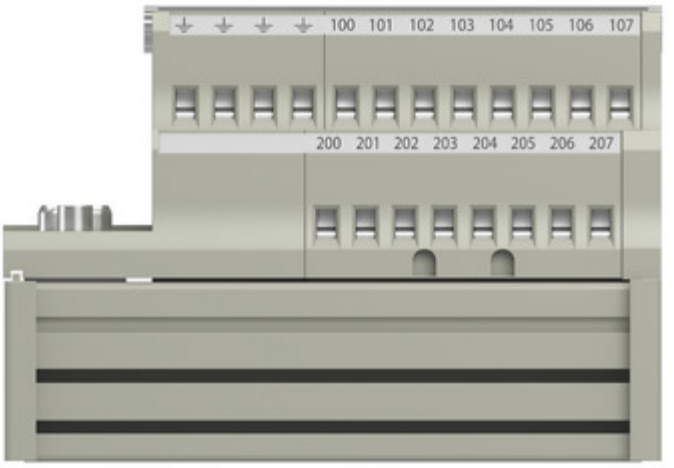
100 101 102 103 104 105 106 107
200 201 202 203 204 205 206 207




Schneider Electric
Modicon ABE7- CPA410
WIRING BLOCK FOR 4 TC INPUTS
Made in Xxxxxx ▽ YPP-YYYY-Www
DE 97828
Marktheidenfeld