Produkta datu lapa

Specifikācijas



Modbus SL diagnostikas paplašināšanas modulis, Modicon MCM

XPSMCMCO0000MBG

Galvenā

Produktu klāsts	Modicon MCM
Produkta vai sastāvdaļas veids	Nedrošs sakaru modulis
Ierīces īsais nosaukums	XPSMCM
[Us] nominālais barošanas spriegums	24 V - 20...20 % DC

Papildinošs

Jaudas izkliede W	3 W
Kvalitātes zīmes	CE
Diapazona saderība	Preventa XPSMCM
Savienotāja veids	RJ45
Portu skaits	1
Piekļuves metode	Serveris
Pārraides ātrums	1,2 kbit/s 2,4 kbit/s 4,8 kbit/s 9,6 kbit/s 19,2 kbit/s 38,4 kbit/s
Komunikācijas porta protokols	Modbus serial
Strāvas patēriņš	0,125 mA
Maksimālais kabeļa attālums starp ierīcēm	1000 m
Vietējā signalizācija	LED zaļš ar PWR priekš barošana IESLĒGTA LED zaļš ar RUN priekš darbojas LED sarkans ar E IN priekš iekšēja kļūda LED sarkans ar E EX priekš ārēja kļūda LED zaļš/sarkans ar NET priekš savienojuma stāvoklis LED zaļš/sarkans ar STS priekš komunikācijas statuss
Savienojumi - termināļi	2 atsperu skavu spailes, noņemams spaiļu bloks
Kabeļa šķērsgriezums	0,2…2,5 mm² - AWG 24...AWG 14 elastīgs kabelis bez kabeļa gala 0,25…2,5 mm² - AWG 23...AWG 14 elastīgs kabelis ar kabeļa galu, ar rāmi 0,25…2,5 mm² - AWG 23...AWG 14 elastīgs kabelis ar kabeļa galu, bez rāmja 0,2…2,5 mm² - AWG 24...AWG 14 ciets kabelis bez kabeļa gala 0,5…1 mm² - AWG 20...AWG 18 elastīgs kabelis ar kabeļa galu, ar dubultu rāmi
Montāžas atbalsts	omega 35 mm DIN sliede atbilst EN 50022
Platums	22,5 mm
Augstums	99 mm
Dziļums	114,5 mm
Neto svars	0,3 kg

Ir sasniegts maksimālais saīdzināmo produktu skaits. Lūdzu, atveriet sadaļu Salīdzināt produktus #SAITE# un izdzēsiet kādu produktu, lai turpinātu.

Vide

Produkta sertifikācija	cULus RCM TÜV
IP aizsardzības pakāpe	IP20
Apkārtējā gaisa temperatūra darbībai	-10…55 °C
Apkārtējā gaisa temperatūra uzglabāšanai	-20…85 °C
Relatīvais mitrums	10…95 %
Piesārņojuma pakāpe	2
Izolācija	250 V AC starp barošanas avotu un korpusu atbilst IEC 61800-5-1
Pārsprieguma kategorija	II
Elektromagnētiskā saderība	elektrostatiskās izlādes imunitātes tests - testa līmenis: 6 kV (kontaktā) atbilst IEC 61000-4-2 elektrostatiskās izlādes imunitātes tests - testa līmenis: 20 kV (ēterā) atbilst IEC 61000-4-2 jutība pret elektromagnētiskajiem laukiem - testa līmenis: 10 V/m (80...1000 MHz) atbilst IEC 61000-4-3 jutība pret elektromagnētiskajiem laukiem - testa līmenis: 30 V/m (1,4 GHz...2 GHz) atbilst IEC 61000-4-3
Vibrācijas pretestība	+/-0,35 mm (f= 10…55 Hz) atbilst IEC 61496-1
Triecienizturība	10 gn (ilgums = 16 ms) pie 1000 triecieni uz katras ass atbilst IEC 61496-1
Darbības augstums	2000 m
Kalpošanas laiks	20 gads(-i)

Iepakošanas vienības

Pirmā iepakojuma vienības tips	PCE
Vienību skaits 1. iepakojumā	1
1. iepakojuma augstums	4,5 cm
1. iepakojuma platums	12,8 cm
1. iepakojuma garums	16,2 cm
1. iepakojuma svars	231 g
Otrā iepakojuma vienības tips	S01
Vienību skaits 2. iepakojumā	6
2. iepakojuma augstums	15 cm
2. iepakojuma platums	15 cm
2. iepakojuma garums	40 cm
2. iepakojuma svars	1,649 kg

Līguma garantija

Garantija (mēnešos)	18

Environmental Data

Schneider Electric mērķis ir līdz 2050. gadam sasniegt nulles emisiju statusu, izmantojot piegādes ķēdes partnerību, zemākas ietekmes materiālus un cirkularitāti, izmantojot mūsu pašreizējo kampaņu "Use Better, Use Longer, Use Again", lai pagarinātu produktu kalpošanas laiku un to pārstrādājamību.

Environmental Data skaidrojums >

Kā mēs novērtējam produktu ilgtspēju >

Ietekme uz vidi

Kopējā dzīves cikla oglekļa pēda	**133 kg CO2 eq.**
Ražošanas posma oglekļa pēdas nospiedums [A1–A3]	**5 kg CO2 eq.**
Izplatīšanas posma oglekļa pēdas nospiedums [A4]	**0.1 kg CO2 eq.**
Uzstādīšanas posma oglekļa pēdas nospiedums [A5]	**0.2 kg CO2 eq.**
Lietošanas posma oglekļa pēdas nospiedums [B2, B3, B4, B6]	**127 kg CO2 eq.**
Dzīves cikla beigu posma oglekļa pēdas nospiedums [C1–C4]	**0.5 kg CO2 eq.**

Use Better

Materiāli un iepakojums

Iepakojums izgatavots no pārstrādāta kartona	**Nē**
Iepakojums bez plastmasas	**Jā**
ES RoHS direktīva	**Atbilst**
REACh regula	**Nesatur ļoti bīstamas vielas virs moteiktās normas**
Bez PVC	**Jā**

Use Again

Pārsaiņošana un atkārtota ražošana

Pārstrādājamības potenciāls, %	**21**
Atgriešana	**Jā**
WEEE marķējums	**Eiropas Savienības tirgū no šī produkta ir jāatbrīvojas, ievērojot noteiktu atkritumu savākšanas kārtību, un produkts nedrīkst nonākt sadzīves atkritumu tvertnēs.**

Dimensions Drawings

Dimensions

Spring Terminal

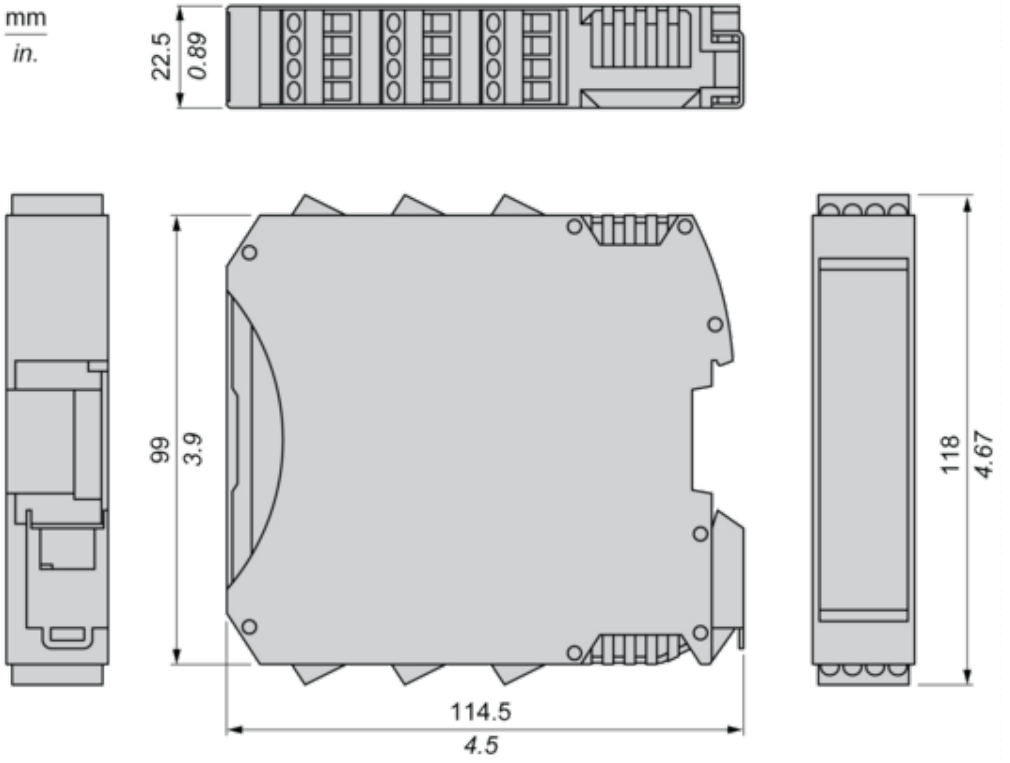

Mounting and Clearance

Mounting Safety Controller CPU with Module(s)

Mount BackPlane Connector on Rail

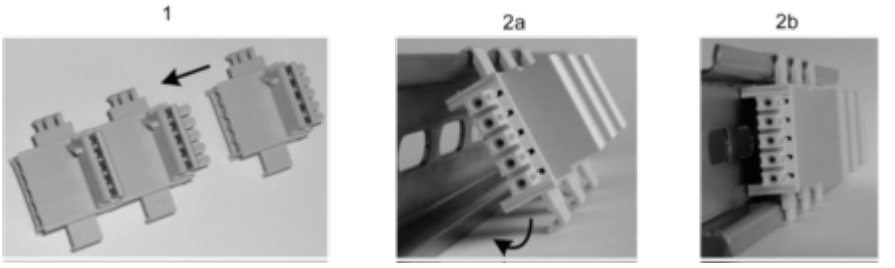

1 : Connect as much Backplane Connector as module to be install.
2 : Fix the connectors to the rail (Top first).

Mount Safety Controller CPU with Other Module(s)

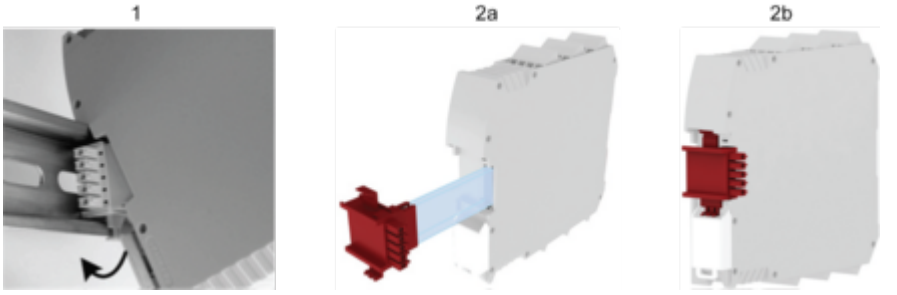

1 : Mount controller CPU and modules on rail.
2 : Make sure that the controller CPU or the module(s) are plugged on the BackPlane connector.

Connections and Schema

Connection & Schema

Modbus Serial Connector



Description	MBS (Modbus Serial) standard communication device
Wiring	PIN/Signal/ Description 1/ not connected 2/ not connected 3/ not connected 4/ D1 5/ D0 6/ not connected 7/ VP (+5 Vdc) 8/ Common
Data sets	Input status, input diagnostics, fieldbus input status, probe status, safety output status, safety output diagnostics

Wiring

Terminal Designation

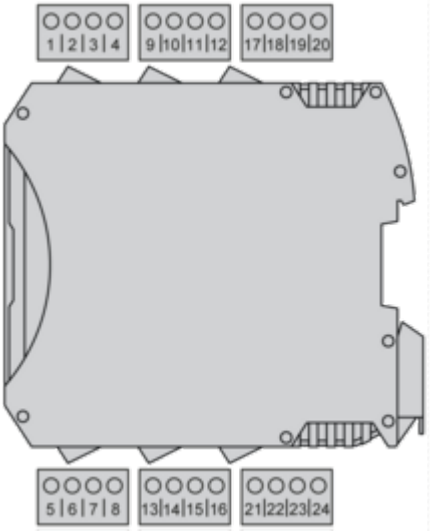

Terminal	Signal	Description
1	24 VDC	24 Vdc power supply
2	–	Not connected
3		
4	0 VDC	0 Vdc power supply
5	–	Not connected
6		
7		
8		

Wiring Example

