Produkta datu lapa

Specifikācijas



Drošības kontrolieris, Modicon MCM, 8 ieejas 4 izejas, monitoru paplašināšanas moduļi, skrūve

XPSMCMC10804

Galvenā

Produktu klāsts	Modicon Safety automatizācija
Ierīces īsais nosaukums	XPSMCM
elektriskais savienojums	Skrūvju spaile
Produkta vai sastāvdaļas veids	Drošības kontroliera centrālais procesors
[Us] nominālais barošanas spriegums	24 V - 20...20 % DC
Ievadu skaits	8 digitālais priekš ievades savienojums 4 digitālais priekš bloķēšanas palaišana/restartēšana vai ārējās ierīces uzraudzība
Izvadu skaits	4 drošības izejas OSSD priekš kontaktora/piedziņas savienojums 4 pārbaudi priekš līnijas vadības izejas 4 konfigurējams priekš diagnostikas savienojums
Diskrēts ieejas spriegums	24 V
Diskrētā izejas strāva	400 mA
Diskrētā ieejas strāva	400 mA
Diskrēts ievades veids	Drošības ieeja PNP
Diskrēts izvades veids	PNP
Moduļa funkcija	avārijas apstāšanās atbilst ISO 13850 apsardzes uzraudzība atbilst EN/ISO 14119 iespējot slēdžu uzraudzību atbilst IEC 60947-5-1 gaismas aizkaru uzraudzība atbilst IEC 61496-1 pēdas slēdža uzraudzība atbilst IEC 60947-5-1 gaismas aizkaru uzraudzība atbilst EN/ISO 14119 slēdžu uzraudzība atbilst EN 574 divu roku vadība atbilst EN/ISO 14119 drošības paklāja uzraudzība atbilst IEC 61326-1 slēdžu uzraudzība atbilst IEC 61800-5-2 gaismas aizkaru izslēgšanas funkcija atbilst IEC 61800-5-2 drošības laika kavēšanās skaitītāja funkcijas
Aizmugurējās plāksnes savienotājs	Bez

Papildinošs

Sinhronizācijas laiks starp ieejām	< 0,5 ms
Jaudas izkliede W	3 W
Maksimālais I/O paplašināšanas moduļu skaits	14 ar 128diskrēta(-as) izvade(-as) priekš ievade 14 ar 32,0diskrēta(-as) izvade(-as) priekš izvade
Integrēta savienojuma veids	Aizmugures plaknes paplašināšanas kopne USB 2.0 ports
Datu uzglabāšanas iekārtas	SD karte (nav obligāti)
Induktīvā slodze	2,4 mH

Ir sasniegts maksimālais saīdzināmo produktu skaits. Lūdzu, atveriet sadaļu Salīdzināt produktus #SAITE# un izdzēsiet kādu produktu, lai turpinātu.

Slodzes kapacitāte	0,82 µF
Drošības līmenis	var sasniegt 4. kategoriju atbilst ISO 13849-1 var sasniegt PL = e atbilst ISO 13849-1 4. veids atbilst IEC 61496-1 SILCL 3 atbilst IEC 62061
Kvalitātes zīmes	CE
Vietējā signalizācija	1 LED zaļš ar PWR priekš barošana IESLĒGTA 1 LED zaļš ar RUN priekš RUN (statuss) 1 LED sarkans ar E IN priekš iekšēja kļūda 1 LED sarkans ar E EX priekš ārēja kļūda 1 LED oranža ar COM priekš komunikācija 1 LED zils ar LV priekš galvenais iespējots 8 gaismas diodes dzeltens ar IN priekš ievades statuss 2 gaismas diodes zaļš/sarkans ar ĀRĀ priekš izvades statuss 2 gaismas diodes dzeltens ar RST priekš restartēšanas signāls 2 gaismas diodes dzeltens ar STATUSS priekš izvades kanāls
Savienojumi - terminālī	2 skrūvējami spailes, noņemams spaiļu bloks 1 skrūvējami spailes, noņemams spaiļu bloks
Kabeļa šķērsgriezums	0,2…1,5 mm² - AWG 24...AWG 16 elastīgs kabelis bez kabeļa gala 0,2…2,5 mm² - AWG 24...AWG 14 elastīgs kabelis bez kabeļa gala 0,25…1 mm² - AWG 23...AWG 18 elastīgs kabelis ar kabeļa galu, bez rāmja 0,25…2,5 mm² - AWG 23...AWG 14 elastīgs kabelis ar kabeļa galu, ar rāmi 0,25…1,5 mm² - AWG 23...AWG 16 elastīgs kabelis ar kabeļa galu, bez rāmja 0,5…1,5 mm² - AWG 20...AWG 16 elastīgs kabelis ar kabeļa galu, ar dubultu rāmi 0,2…1 mm² - AWG 24...AWG 18 ciets kabelis bez kabeļa gala 0,2…2,5 mm² - AWG 24...AWG 14 ciets kabelis bez kabeļa gala
Montāžas atbalsts	omega 35 mm DIN sliede atbilst EN 50022
Dziļums	114,5 mm
Augstums	99 mm
Platums	22,5 mm
Neto svars	0,155 kg

Vide

Standarti	IEC 61496-1 ISO 13849-1 IEC 61508 IEC 61800-5-1 IEC 62061
Produkta sertifikācija	TÜV RCM cULus
IP aizsardzības pakāpe	IP20
Apkārtējā gaisa temperatūra darbībai	-10…55 °C
Apkārtējā gaisa temperatūra uzglabāšanai	-20…85 °C
Relatīvais mitrums	10…95 %
Piesārņojuma pakāpe	2
[Uimp] nominālais impulsu izturības spriegums	4 kV atbilst IEC 61800-5-1
Drošības uzticamības dati	PFHd = 1,35E-8 1/h augsts DC > 99 % MTTFd < 100 gadi
Izolācija	250 V AC starp barošanas avotu un korpusu atbilst IEC 61800-5-1
Pārsprieguma kategorija	II

Elektromagnētiskā saderība	elektrostatiskās izlādes imunitātes tests - testa līmenis: 6 kV (kontaktā) atbilst IEC 61000-4-2 elektrostatiskās izlādes imunitātes tests - testa līmenis: 20 kV (ēterā) atbilst IEC 61000-4-2 jutība pret elektromagnētiskajiem laukiem - testa līmenis: 10 V/m (80...1000 MHz) atbilst IEC 61000-4-3 jutība pret elektromagnētiskajiem laukiem - testa līmenis: 30 V/m (1,4 GHz...2 GHz) atbilst IEC 61000-4-3
Vibrācijas pretestība	+/-0,35 mm (f= 10…55 Hz) atbilst IEC 61496-1
Triecienizturība	10 gn (ilgums = 16 ms) pie 1000 triecieni uz katras ass atbilst IEC 61496-1
Kalpošanas laiks	20 gads(-i)

Iepakošanas vienības

Pirmā iepakojuma vienības tips	PCE
Vienību skaits 1. iepakojumā	1
1. iepakojuma augstums	4,500 cm
1. iepakojuma platums	12,600 cm
1. iepakojuma garums	16,500 cm
1. iepakojuma svars	262,000 g
Otrā iepakojuma vienības tips	S03
Vienību skaits 2. iepakojumā	26
2. iepakojuma augstums	30,000 cm
2. iepakojuma platums	30,000 cm
2. iepakojuma garums	40,000 cm
2. iepakojuma svars	8,891 kg

Līguma garantija

Garantija (mēnešos)	18

Environmental Data

Schneider Electric mērķis ir līdz 2050. gadam sasniegt nulles emisiju statusu, izmantojot piegādes ķēdes partnerību, zemākas ietekmes materiālus un cirkularitāti, izmantojot mūsu pašreizējo kampaņu "Use Better, Use Longer, Use Again", lai pagarinātu produktu kalpošanas laiku un to pārstrādājamību.

Environmental Data skaidrojums >

Kā mēs novērtējam produktu ilgtspēju >

Ietekme uz vidi

Kopējā dzīves cikla oglekļa pēda	**154 kg CO2 eq.**
Ražošanas posma oglekļa pēdas nospiedums [A1–A3]	**10 kg CO2 eq.**
Izplatīšanas posma oglekļa pēdas nospiedums [A4]	**0 kg CO2 eq.**
Uzstādīšanas posma oglekļa pēdas nospiedums [A5]	**0.1 kg CO2 eq.**
Lietošanas posma oglekļa pēdas nospiedums [B2, B3, B4, B6]	**144 kg CO2 eq.**
Dzīves cikla beigu posma oglekļa pēdas nospiedums [C1–C4]	**0.2 kg CO2 eq.**

Use Better

Materiāli un iepakojums

Iepakojums izgatavots no pārstrādāta kartona	**Nē**
Iepakojums bez plastmasas	**Jā**
ES RoHS direktīva	**Atbilst**
REACh regula	**Nesatur ļoti bīstamas vielas virs moteiktās normas**

Use Again

Pārsaiņošana un atkārtota ražošana

Atgriešana	**Jā**
WEEE marķējums	**Eiropas Savienības tirgū no šī produkta ir jāatbrīvojas, ievērojot noteiktu atkritumu savākšanas kārtību, un produkts nedrīkst nonākt sadzīves atkritumu tvertnēs.**

Dimensions Drawings

Dimensions

Screw Terminal

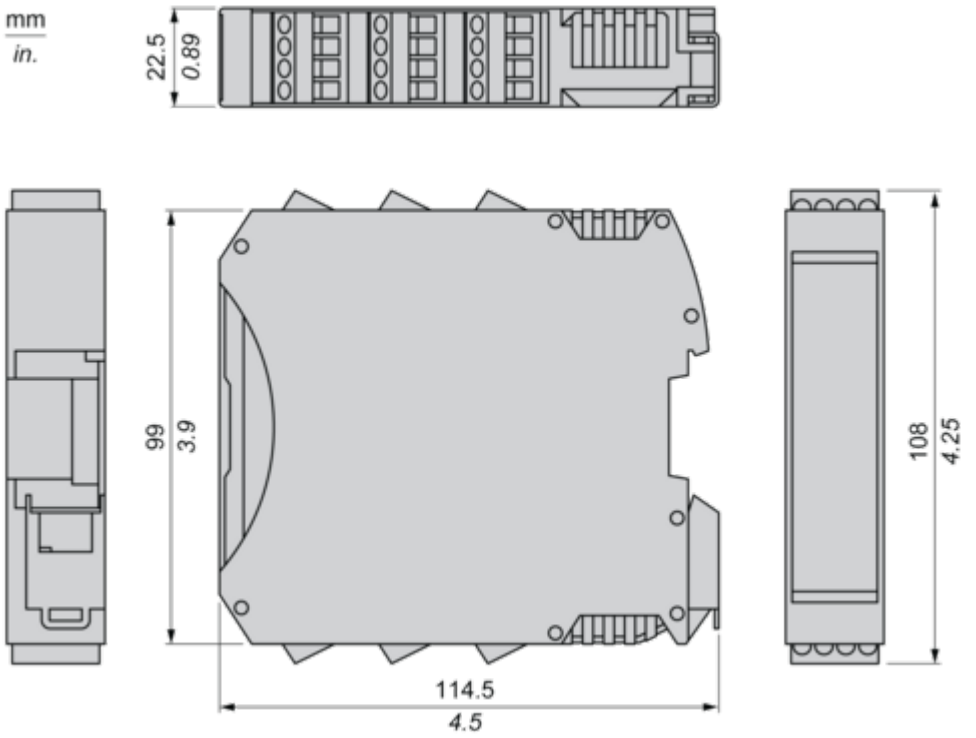

Mounting and Clearance

Mounting Safety Controller CPU with Module(s)

Mount BackPlane Connector on Rail

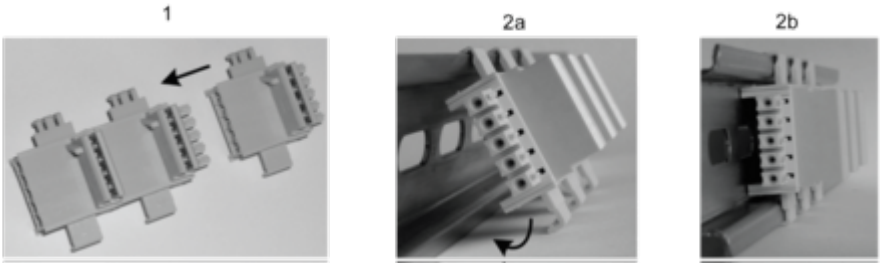

1 : Connect as much Backplane Connector as module to be install.
2 : Fix the connectors to the rail (Top first).

Mount Safety Controller CPU with Other Module(s)

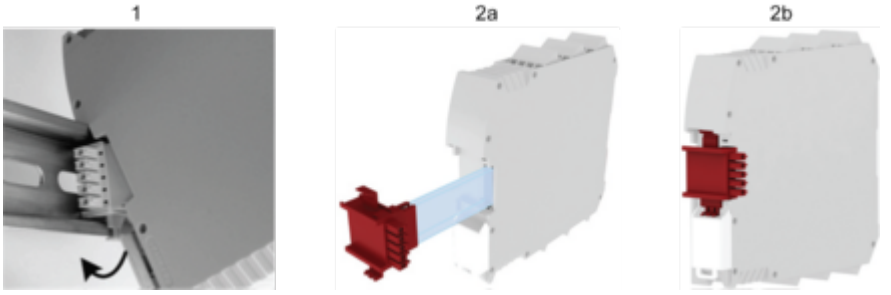

1 : Mount controller CPU and modules on rail.
2 : Make sure that the controller CPU or the module(s) are plugged on the BackPlane connector.

Connections and Schema

Wiring

Terminal Designation

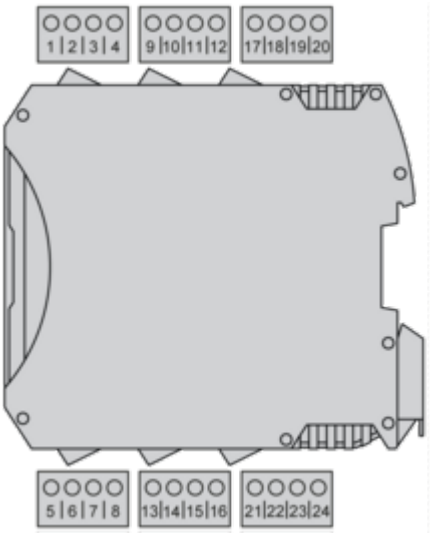

Terminal	Signal	Description
1	24 VDC	24 Vdc power supply
2	NC	–
3	NC	–
4	0 VDC	0 Vdc power supply
5	OSSD1	Safety-related output 1
6	OSSD2	Safety-related output 2
7	RESTART_FBK1/ STATUS1	Feedback/Restart 1 for OSSD1
		Configurable output 1 for OSSD1
8	RESTART_FBK2/ STATUS2	Feedback/Restart 2 for OSSD2
		Configurable output 2 for OSSD2
9	OSSD3	Safety-related output 3
10	OSSD4	Safety-related output 4
11	RESTART_FBK3/ STATUS3	Feedback/Restart 3 for OSSD3
		Configurable output 3 for OSSD3
12	RESTART_FBK4/ STATUS4	Feedback/Restart 4 for OSSD2
		Configurable output 4 for OSSD2

Terminal	Signal	Description
13	OUT_TEST1	Test output for detection of short circuits/cross circuits in input circuits
14	OUT_TEST2	
15	OUT_TEST3	
16	OUT_TEST4	
17	INPUT1	Safety-related input 1
18	INPUT2	Safety-related input 2
19	INPUT3	Safety-related input 3
20	INPUT4	Safety-related input 4
21	INPUT5	Safety-related input 5
22	INPUT6	Safety-related input 6
23	INPUT7	Safety-related input 7
24	INPUT8	Safety-related input 8

Wiring Example

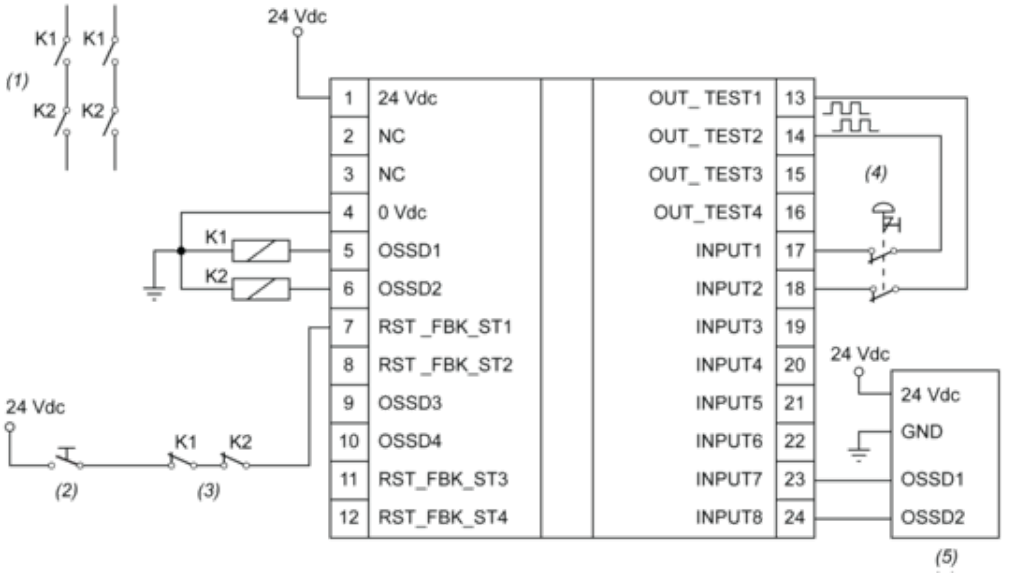

(1) : Contactors
(2) : Restart
(3) : Feedback
(4) : Emergency stop
(5) : Light curtain

Image of product / Alternate images

Alternative



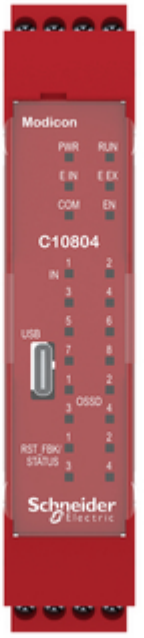

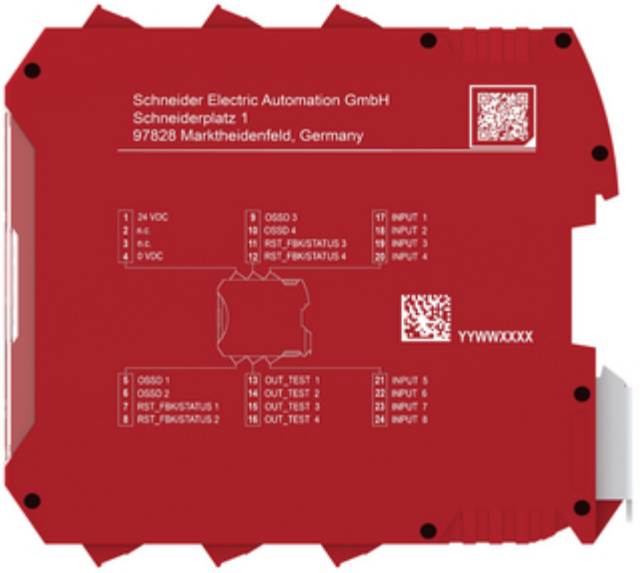
Schneider Electric Automation GmbH
Schneiderplatz 1
97828 Marktheidenfeld, Germany
1 24 VDC
2 n.c.
3 n.c.
4 0 VDC
9 OSSD 3
10 OSSD 4
11 RST_FBK/STATUS 3
12 RST_FBK/STATUS 4
17 INPUT 1
18 INPUT 2
19 INPUT 3
20 INPUT 4
YYWWXXXX
5 OSSD 1
6 OSSD 2
7 RST_FBK/STATUS 1
8 RST_FBK/STATUS 2
13 OUT_TEST 1
14 OUT_TEST 2
15 OUT_TEST 3
16 OUT_TEST 4
21 INPUT 5
22 INPUT 6
23 INPUT 7
24 INPUT 8



Produkta datu lapa XPSMCMC10804

