# Produkta datu lapa

Specifikācijas



## paplašināšanas modulis, Modicon MCM, 8 ieejas 2 izejas pāri, atspere

XPSMCMMX0802G

## Galvenā

| | |
|---|---|
| **Produktu klāsts** | Preventa Safety automatizācija |
| **Produkta vai sastāvdaļas veids** | Drošs jaukts I/O paplašināšanas modulis |
| **Ierīces īsais nosaukums** | XPSMCM |
| **elektriskais savienojums** | Atsperu terminālis |
| **[Us] nominālais barošanas spriegums** | 24 V - 20...20 % DC |
| **Ievades veids** | 8 digitālais<br>2 digitālais priekš ārējās ierīces uzraudzība |
| **Izvades veids** | 4 pārbaudi priekš līnijas vadība<br>2 drošības izejas OSSD priekš kontaktora/piedziņas savienojums<br>2 konfigurējams priekš diagnostikas savienojums |
| **Diskrēts ievades veids** | Izolēts |
| **Diskrēts izvades veids** | PNP |
| **Moduļa funkcija** | drošības noteikšanas uzraudzība priekš diskrēta ievade<br>drošības dialoga uzraudzība priekš diskrēta ievade<br>drošības izpildmehānismu uzraudzība priekš diskrēta izvade |

## Papildinošs

| | |
|---|---|
| **Enerģijas patēriņš W** | 3 W |
| **Jaudas izkliede W** | 3 W |
| **Integrēta savienojuma veids** | Aizmugures plaknes paplašināšanas kopne |
| **Termināla bloku skaits** | 6 |
| **Savienojumi - terminālī** | 1 atsperu skavu spailes, noņemams spaiļu bloks<br>2 atsperu skavu spailes, noņemams spaiļu bloks |
| **Slodzes veids** | Pretestības slodze |
| **Drošības līmenis** | var sasniegt 4. kategoriju atbilst ISO 13849-1<br>var sasniegt PL = e atbilst ISO 13849-1<br>var sasniegt SIL 3 atbilst IEC 61508<br>SILCL 3 atbilst IEC 62061 |
| **Kvalitātes zīmes** | CE |
| **Diskrēts ieejas spriegums** | 24 V DC |
| **Diskrēts izejas spriegums** | 24 V DC |
| **Diskrētā izejas strāva** | 400 mA<br>100 mA |
| **Izejas slodze** | 60 omi |

Ir sasniegts maksimālais salīdzināmo produktu skaits. Lūdzu, atveriet sadaļu Salīdzināt produktus #SAITE# un izdzēsiet kādu produktu, lai turpinātu.

| | |
|---|---|
| **Vietējā signalizācija** | 1 LED zaļš ar PWR priekš barošana IESLĒGTA<br>1 LED zaļš ar RUN priekš RUN (statuss)<br>1 LED sarkans ar E IN priekš iekšēja kļūda<br>1 LED sarkans ar E EX priekš ārēja kļūda<br>2 gaismas diodes oranža ar ADDR priekš mezgla adrese<br>8 gaismas diodes dzeltens ar IN priekš ievades statuss<br>2 gaismas diodes zaļš/sarkans ar ĀRĀ priekš izvades statuss<br>2 gaismas diodes dzeltens ar RST priekš restartēšanas signāls<br>2 gaismas diodes dzeltens ar STATUSS priekš izvades statuss |
| **Kabeļa šķērsgriezums** | 0,2…2,5 mm² - AWG 24...AWG 14 elastīgs kabelis bez kabeļa gala<br>0,25…2,5 mm² - AWG 23...AWG 14 elastīgs kabelis ar kabeļa galu, ar rāmi<br>0,25…2,5 mm² - AWG 23...AWG 14 elastīgs kabelis ar kabeļa galu, bez rāmja<br>0,2…2,5 mm² - AWG 24...AWG 14 ciets kabelis bez kabeļa gala<br>0,5…1 mm² - AWG 20...AWG 18 elastīgs kabelis ar kabeļa galu, ar dubultu rāmi |
| **Montāžas atbalsts** | omega 35 mm DIN sliede atbilst EN 50022 |
| **Dziļums** | 22,5 mm |
| **Augstums** | 99 mm |
| **Platums** | 114,5 mm |
| **Neto svars** | 0,25 kg |

## Vide

| | |
|---|---|
| **Standarti** | IEC 62061<br>IEC 61508<br>ISO 13849-1<br>IEC 61800-5-1 |
| **Produkta sertifikācija** | RCM<br>cULus<br>TÜV |
| **IP aizsardzības pakāpe** | IP20 ( Sadalnes korpuss) |
| **Apkārtējā gaisa temperatūra darbībai** | -10…55 °C |
| **Apkārtējā gaisa temperatūra uzglabāšanai** | -20…85 °C |
| **Relatīvais mitrums** | 10…95 % |
| **Piesārņojuma pakāpe** | 2 |
| **[Uimp] nominālais impulsu izturības spriegums** | 4 kV atbilst IEC 61800-5-1 |
| **Drošības uzticamības dati** | DC > 99 %<br>MTTFd < 100 gadi augsts<br>PFHd = 5,72E-9 1/h |
| **Izolācija** | 250 V AC starp barošanas avotu un korpusu atbilst IEC 61800-5-1 |
| **Pārsprieguma kategorija** | II |
| **Elektromagnētiskā saderība** | elektrostatiskās izlādes imunitātes tests - testa līmenis: 6 kV ( kontaktā) atbilst IEC 61000-4-2<br>elektrostatiskās izlādes imunitātes tests - testa līmenis: 20 kV ( ēterā) atbilst IEC 61000-4-2<br>jutība pret elektromagnētiskajiem laukiem - testa līmenis: 10 V/m ( 80...1000 MHz) atbilst IEC 61000-4-3<br>jutība pret elektromagnētiskajiem laukiem - testa līmenis: 30 V/m ( 1,4 GHz...2 GHz) atbilst IEC 61000-4-3 |
| **Vibrācijas pretestība** | +/-0,35 mm (f= 10…55 Hz) atbilst IEC 61496-1 |
| **Triecienizturība** | 10 gn (ilgums = 16 ms) pie 1000 triecieni uz katras ass atbilst IEC 61496-1 |
| **Kalpošanas laiks** | 20 gads(-i) |

## Iepakošanas vienības

| | |
|---|---|
| **Pirmā iepakojuma vienības tips** | PCE |
| **Vienību skaits 1. iepakojumā** | 1 |

| | |
|---|---|
| **1. iepakojuma augstums** | 4,4 cm |
| **1. iepakojuma platums** | 15,8 cm |
| **1. iepakojuma garums** | 12,4 cm |
| **1. iepakojuma svars** | 242,0 g |
| **Otrā iepakojuma vienības tips** | S01 |
| **Vienību skaits 2. iepakojumā** | 6 |
| **2. iepakojuma augstums** | 15,0 cm |
| **2. iepakojuma platums** | 15,0 cm |
| **2. iepakojuma garums** | 40,0 cm |
| **2. iepakojuma svars** | 1,704 kg |

## Līguma garantija

| | |
|---|---|
| **Garantija (mēnešos)** | 18 |

## Environmental Data

Schneider Electric mērķis ir līdz 2050. gadam sasniegt nulles emisiju statusu, izmantojot piegādes ķēdes partnerību, zemākas ietekmes materiālus un cirkularitāti, izmantojot mūsu pašreizējo kampaņu "Use Better, Use Longer, Use Again", lai pagarinātu produktu kalpošanas laiku un to pārstrādājamību.

Environmental Data skaidrojums >

Kā mēs novērtējam produktu ilgtspēju >

### Use Better

#### Materiāli un iepakojums

| | |
|---|---|
| Iepakojums izgatavots no pārstrādāta kartona | **Nē** |
| Iepakojums bez plastmasas | **Jā** |
| ES RoHS direktīva | **Atbilst** |
| REACh regula | **Nesatur ļoti bīstamas vielas virs moteiktās normas** |
| Bez PVC | **Jā** |

### Use Again

#### Pārsaiņošana un atkārtota ražošana

| | |
|---|---|
| Atgriešana | **Jā** |
| WEEE marķējums | **Eiropas Savienības tirgū no šī produkta ir jāatbrīvojas, ievērojot noteiktu atkritumu savākšanas kārtību, un produkts nedrīkst nonākt sadzīves atkritumu tvertnēs.** |

Dimensions Drawings

## Dimensions

### Spring Terminal

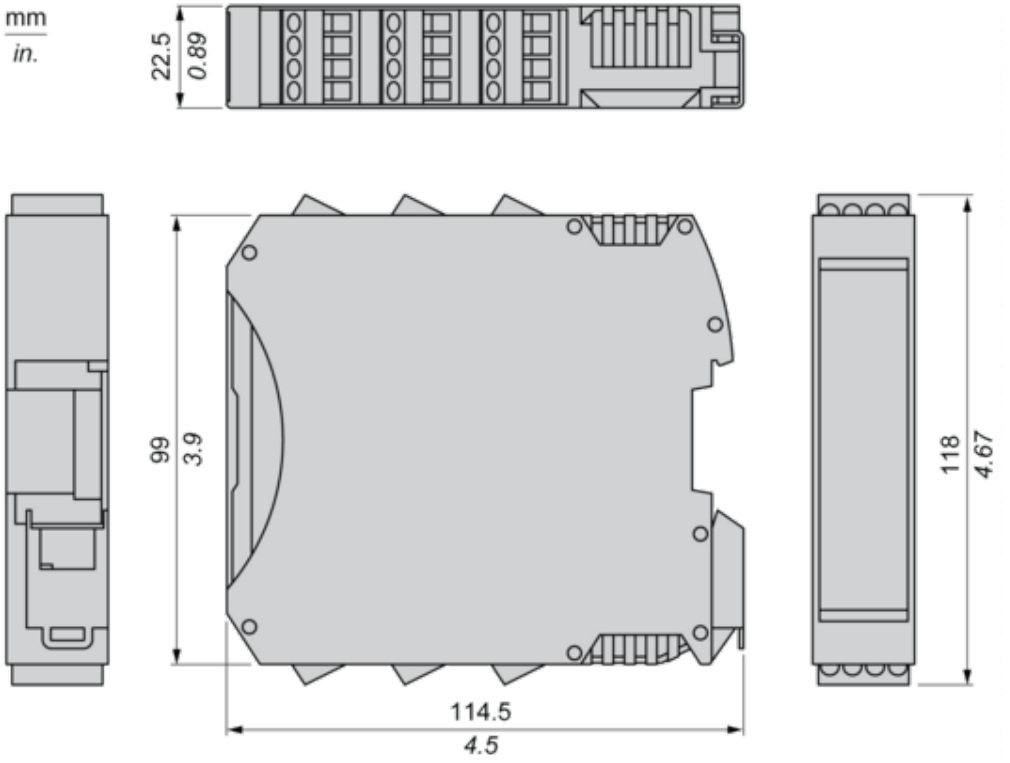

## Mounting and Clearance

### Mounting Safety Controller CPU with Module(s)

#### Mount BackPlane Connector on Rail

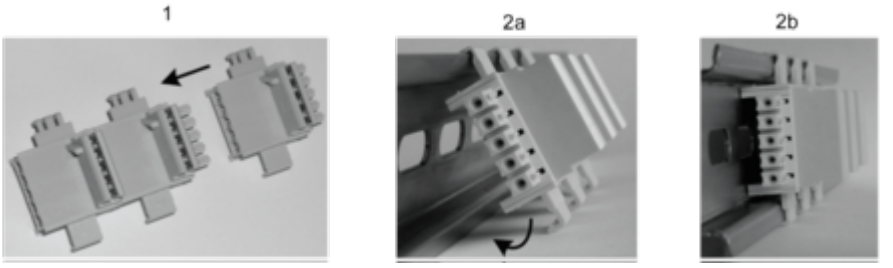


**1 :** Connect as much Backplane Connector as module to be install.
**2 :** Fix the connectors to the rail (Top first).

#### Mount Safety Controller CPU with Other Module(s)

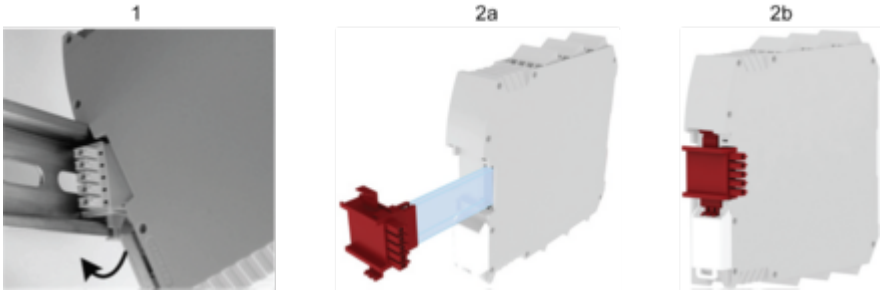


**1 :** Mount controller CPU and modules on rail.
**2 :** Make sure that the controller CPU or the module(s) are plugged on the BackPlane connector.

Connections and Schema

## Wiring

### Terminal Designation

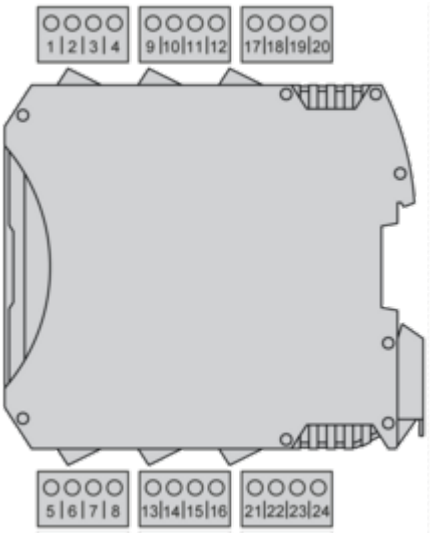


| Terminal | Signal | Description |
|---|---|---|
| 1 | 24 VDC | 24 Vdc power supply |
| 2 | NODE_ADDR0 | Node selection |
| 3 | NODE_ADDR1 | |
| 4 | 0 VDC | 0 Vdc power supply |
| 5 | OSSD1_A | Static output 1 |
| 6 | OSSD1_B | |
| 7 | RESTART1 | Feedback/Restart 1 |
| 8 | OUT_STATUS 1 | Programmable digital output |
| 9 | OSSD2_A | Static output 2 |
| 10 | OSSD2_B | |
| 11 | RESTART2 | Feedback/Restart 2 |
| 12 | OUT_STATUS 2 | Programmable digital output |
| 13 | OUT_TEST1 | Short circuit detected output |
| 14 | OUT_TEST2 | |
| 15 | OUT_TEST3 | |
| 16 | OUT_TEST4 | |

| Terminal | Signal | Description |
|---|---|---|
| 17 | INPUT1 | Digital input 1 |
| 18 | INPUT2 | Digital input 2 |
| 19 | INPUT3 | Digital input 3 |
| 20 | INPUT4 | Digital input 4 |
| 21 | INPUT5 | Digital input 5 |
| 22 | INPUT6 | Digital input 6 |
| 23 | INPUT7 | Digital input 7 |
| 24 | INPUT8 | Digital input 8 |

### Wiring Example

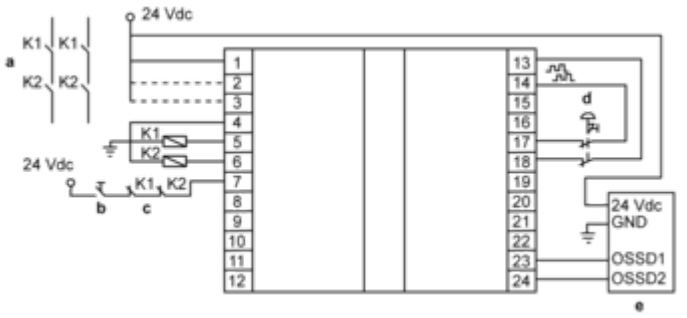


**a :** Contactors
**b :** Restart
**c :** Feedback
**d :** Emergency stop
**e :** Light curtain

Image of product / Alternate images

**Alternative**

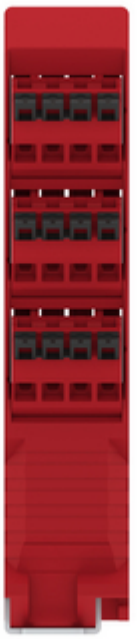



# Produkta datu lapa XPSMCMMX0802G







Modicon
PWR
RUN
E IN
E EX
ADDR
MX0802
IN
OSSD
RST
STATUS
Schneider Electric

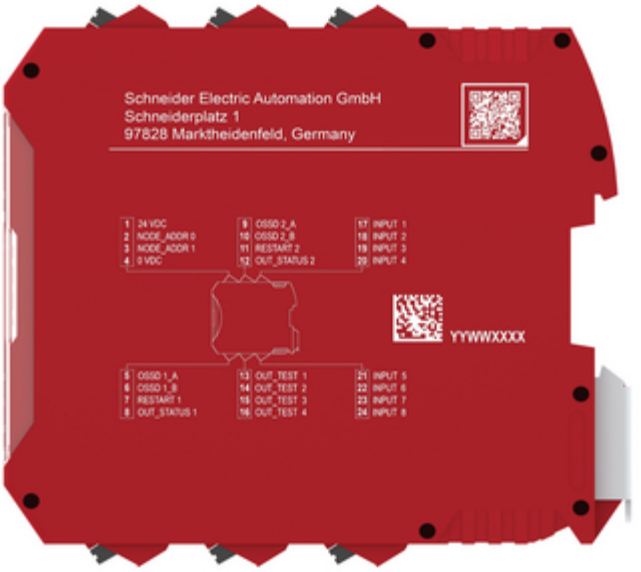
Schneider Electric Automation GmbH
Schneiderplatz 1
97828 Marktheidenfeld, Germany
YYWWXXXX