Produkta datu lapa

Specifikācijas



paplašināšanas modulis, Modicon MCM, 4 drošības releja izejas, ar aizmugurējās plāksnes savienojumu, skrūve

XPSMCMRO0004

Galvenā

Produktu klāsts	Preventa Safety automatizācija
Produkta vai sastāvdaļas veids	Drošā releja izejas modulis
Ierīces īsais nosaukums	XPSMCM
elektriskais savienojums	Skrūvju spaile
[Us] nominālais barošanas spriegums	24 V - 20...20 % DC
Izvadu skaits	4 relejs
Diskrēts izvades numurs	8 cietā stāvoklīpie 125 mA (diagnostika)
Moduļa funkcija	drošības izpildmehānismu uzraudzība priekš releja izeja

Papildinošs

Maksimālā jaudas izkliede W	3 W
Integrēta savienojuma veids	Aizmugures plaknes paplašināšanas kopne
Pārslēgšanas spriegums	10 V DC
Saistītā drošinātāja nomināls	3,5 A , lēns trieciens
Drošības līmenis	var sasniegt 4. kategoriju atbilst ISO 13849-1 var sasniegt PL = e atbilst ISO 13849-1 var sasniegt SIL 3 atbilst IEC 61508 SILCL 3 atbilst IEC 62061
Kvalitātes zīmes	CE
Izvades veids	relejs , 4 NO , bez voltiem
Daudzums komplektā	1
Pārslēgšanās laiks	12 ms
Maksimālais pārslēgšanas spriegums	400 V AC 250 V DC
Minimālā pārslēgšanas strāva	20 mA
Maksimālā pārslēgšanas strāva	6 A
Termināla bloku skaits	4
Vietējā signalizācija	1 LED zaļš ar PWR priekš barošana IESLĒGTA 1 LED zaļš ar RUN priekš RUN (statuss) 1 LED sarkans ar E IN priekš iekšēja kļūda 1 LED sarkans ar E EX priekš ārēja kļūda 2 gaismas diodes oranža ar ADDR priekš mezgla adrese 4 gaismas diodes zaļš/sarkans ar RELEJS K1...K4 priekš releja kontakts 4 gaismas diodes dzeltens ar RST priekš atiestatīt
Savienojumi - terminālļi	2 fiksācijas skrūvju spailes, noņemams spaiļu bloks 1 fiksācijas skrūvju spailes, noņemams spaiļu bloks

Ir sasniegts maksimālais saīdzināmo produktu skaits. Lūdzu, atveriet sadaļu Saīdzināt produktus #SAITE# un izdzēsiet kādu produktu, lai turpinātu.

Kabeļa šķērsgriezums	0,2…1,5 mm² - AWG 24...AWG 16 elastīgs kabelis bez kabeļa gala 0,2…2,5 mm² - AWG 24...AWG 14 elastīgs kabelis bez kabeļa gala 0,25…1 mm² - AWG 23...AWG 18 elastīgs kabelis ar kabeļa galu, bez rāmja 0,25…2,5 mm² - AWG 23...AWG 14 elastīgs kabelis ar kabeļa galu, ar rāmi 0,25…2,5 mm² - AWG 23...AWG 14 elastīgs kabelis ar kabeļa galu, bez rāmja 0,5…1,5 mm² - AWG 20...AWG 16 elastīgs kabelis ar kabeļa galu, ar dubultu rāmi 0,2…1 mm² - AWG 24...AWG 18 ciets kabelis bez kabeļa gala 0,2…2,5 mm² - AWG 24...AWG 14 ciets kabelis bez kabeļa gala
Montāžas atbalsts	omega 35 mm DIN sliede atbilst EN 50022
Platums	22,5 mm
Augstums	99 mm
Dziļums	114,5 mm
Neto svars	0,3 kg

Vide

Standarti	IEC 62061 ISO 13849-1 IEC 61800-5-1 IEC 61508
Produkta sertifikācija	TÜV RCM cULus
IP aizsardzības pakāpe	IP20
Apkārtējā gaisa temperatūra darbībai	-10…55 °C
Apkārtējā gaisa temperatūra uzglabāšanai	-20…85 °C
Relatīvais mitrums	10…95 %
Piesārņojuma pakāpe	2
[Uimp] nominālais impulsu izturības spriegums	4 kV atbilst IEC 61800-5-1
Drošības uzticamības dati	B10d = 300 000 izmantošanas kategorija AC-15 230 V, , < 3 A atbilst ISO 13849-1 B10d = 750 000 izmantošanas kategorija AC-15 230 V, , < 1 A atbilst ISO 13849-1 B10d = 10000000 izmantošanas kategorija DC-13 24 V, , < 2 A atbilst ISO 13849-1
Izolācija	250 V AC starp barošanas avotu un korpusu atbilst IEC 61800-5-1
Pārsprieguma kategorija	II
Elektromagnētiskā saderība	elektrostatiskās izlādes imunitātes tests - testa līmenis: 6 kV (kontaktā) atbilst IEC 61000-4-2 elektrostatiskās izlādes imunitātes tests - testa līmenis: 20 kV (ēterā) atbilst IEC 61000-4-2 jutība pret elektromagnētiskajiem laukiem - testa līmenis: 10 V/m (80...1000 MHz) atbilst IEC 61000-4-3 jutība pret elektromagnētiskajiem laukiem - testa līmenis: 30 V/m (1,4 GHz...2 GHz) atbilst IEC 61000-4-3
Vibrācijas pretestība	+/-0,35 mm (f= 10…55 Hz) atbilst IEC 61496-1
Triecienizturība	10 gn pie 16 ms (1000 triecieni uz katras ass) atbilst IEC 61496-1
Elektriskā izturība	20000000 cikli
Mehāniskā izturība	20000000 cikli
Kalpošanas laiks	20 gads(-i)

Iepakošanas vienības

Pirmā iepakojuma vienības tips	PCE
Vienību skaits 1. iepakojumā	1
1. iepakojuma augstums	4,200 cm

1. iepakojuma platums	12,500 cm
1. iepakojuma garums	16,100 cm
1. iepakojuma svars	296,000 g
Otrā iepakojuma vienības tips	S01
Vienību skaits 2. iepakojumā	6
2. iepakojuma augstums	15,000 cm
2. iepakojuma platums	15,000 cm
2. iepakojuma garums	40,000 cm
2. iepakojuma svars	1,991 kg

Līguma garantija

Garantija (mēnešos)	18

Environmental Data

Schneider Electric mērķis ir līdz 2050. gadam sasniegt nulles emisiju statusu, izmantojot piegādes ķēdes partnerību, zemākas ietekmes materiālus un cirkularitāti, izmantojot mūsu pašreizējo kampaņu "Use Better, Use Longer, Use Again", lai pagarinātu produktu kalpošanas laiku un to pārstrādājamību.

Environmental Data skaidrojums >

Kā mēs novērtējam produktu ilgtspēju >

Ietekme uz vidi

Kopējā dzīves cikla oglekļa pēda	**117 kg CO2 eq.**
Ražošanas posma oglekļa pēdas nospiedums [A1–A3]	**8 kg CO2 eq.**
Izplatīšanas posma oglekļa pēdas nospiedums [A4]	**0 kg CO2 eq.**
Uzstādīšanas posma oglekļa pēdas nospiedums [A5]	**0.2 kg CO2 eq.**
Lietošanas posma oglekļa pēdas nospiedums [B2, B3, B4, B6]	**108 kg CO2 eq.**
Dzīves cikla beigu posma oglekļa pēdas nospiedums [C1–C4]	**0.3 kg CO2 eq.**

Use Better

Materiāli un iepakojums

Iepakojums izgatavots no pārstrādāta kartona	**Nē**
Iepakojums bez plastmasas	**Jā**
ES RoHS direktīva	**Atbilst**
REACh regula	**Nesatur ļoti bīstamas vielas virs moteiktās normas**
Bez PVC	**Jā**

Use Again

Pārsaiņošana un atkārtota ražošana

Atgriešana	**Jā**
WEEE marķējums	**Eiropas Savienības tirgū no šī produkta ir jāatbrīvojas, ievērojot noteiktu atkritumu savākšanas kārtību, un produkts nedrīkst nonākt sadzīves atkritumu tvertnēs.**

Dimensions Drawings

Dimensions

Screw Terminal

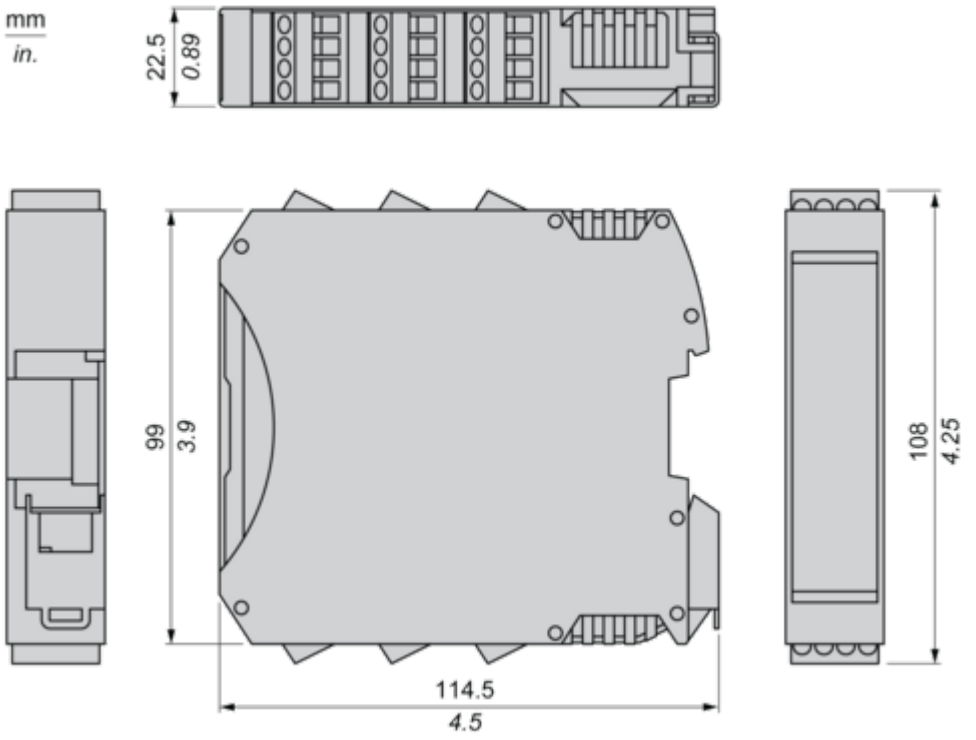

Mounting and Clearance

Mounting Safety Controller CPU with Module(s)

Mount BackPlane Connector on Rail

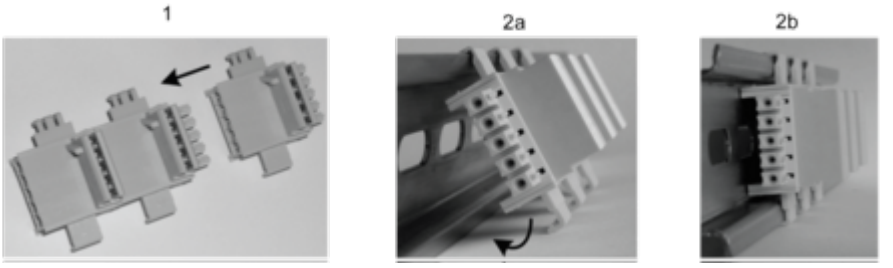

1 : Connect as much Backplane Connector as module to be install.
2 : Fix the connectors to the rail (Top first).

Mount Safety Controller CPU with Other Module(s)

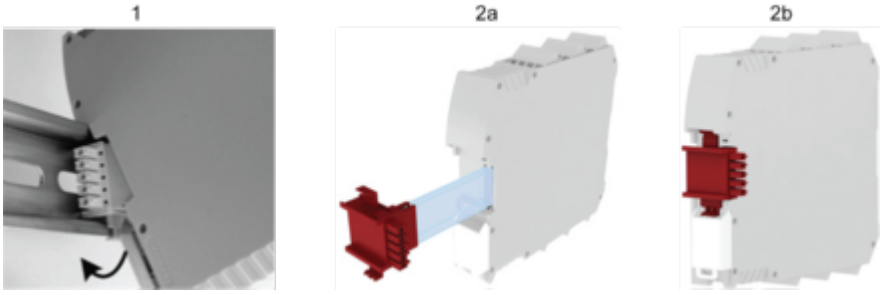

1 : Mount controller CPU and modules on rail.
2 : Make sure that the controller CPU or the module(s) are plugged on the BackPlane connector.

Connections and Schema

Wiring

Category 2 Wiring

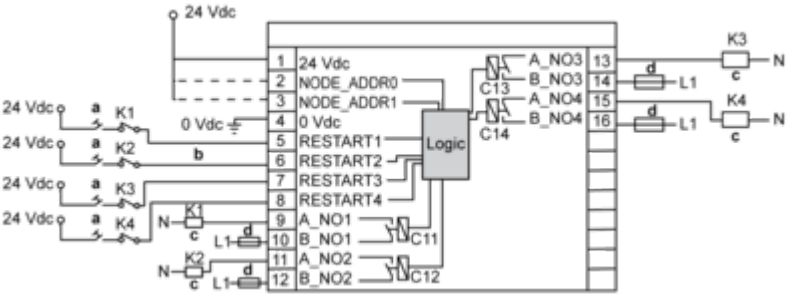

a : Restart
b : Feedback
c : Load
d : Fuse

Category 4 Wiring

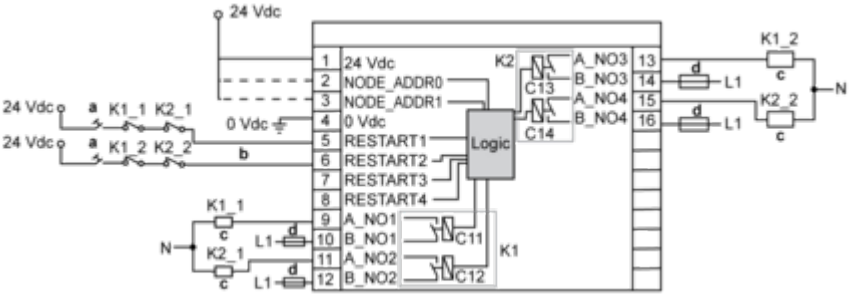

a : Restart
b : Feedback
c : Load
d : Fuse