Produkta datu lapa

Specifikācijas



Ātruma uzraudzība 2 Sin/Cos devēja paplašināšanas modulis ar atsperes termiņu

XPSMCMEN0200SCG

Galvenā

Produktu klāsts	Preventa Safety automatizācija
Produkta vai sastāvdaļas veids	Droša ātruma uzraudzības modulis
Ierīces īsais nosaukums	XPSMCM
elektriskais savienojums	Atsperu terminālis
[Us] nominālais barošanas spriegums	24 V - 20...20 % DC
Diskrēts ieejas spriegums	24 V DC
Moduļa funkcija	Ātruma uzraudzība

Papildinošs

Enerģijas patēriņš W	3 W
Jaudas izkliede W	3 W
Integrēta savienojuma veids	Aizmugures plaknes paplašināšanas kopne
Drošības līmenis	var sasniegt 4. kategoriju atbilst ISO 13849-1 var sasniegt PL = e atbilst ISO 13849-1 4. veids atbilst IEC 61496-1 SILCL 3 atbilst IEC 62061
Kvalitātes zīmes	CE
Termināla bloku skaits	4
Vietējā signalizācija	1 LED zaļš ar PWR priekš barošana IESLĒGTA 1 LED zaļš ar RUN priekš RUN (statuss) 1 LED sarkans ar E IN priekš iekšēja kļūda 1 LED sarkans ar E EX priekš ārēja kļūda 2 gaismas diodes oranža ar ADDR priekš mezgla adrese 2 gaismas diodes dzeltens ar PROX priekš tuvuma sensoru savienojuma statuss 2 gaismas diodes dzeltens ar SH priekš ātruma uzraudzības statuss 2 gaismas diodes dzeltens ar ENC priekš kodētāja savienojuma statuss
Savienojumi - terminālī	1 atsperu skavu spailes, noņemams spaiļu bloks 2 atsperu skavu spailes, noņemams spaiļu bloks
Maksimālā ievades frekvence	5 kHz priekš sensors 500 kHz priekš kodētājs SinCos
Sensora tips	Induktīvs tuvuma sensors
Elektrības pieslēgums	2 savienotāji RJ45 atbilst EIA/TIA-568-A
Kabeļa šķērsgriezums	0,2…2,5 mm² - AWG 24...AWG 14 elastīgs kabelis bez kabeļa gala 0,2…2,5 mm² - AWG 24...AWG 14 ciets kabelis bez kabeļa gala 0,25…2,5 mm² - AWG 23...AWG 14 elastīgs kabelis ar kabeļa galu, ar rāmi 0,25…2,5 mm² - AWG 23...AWG 14 elastīgs kabelis ar kabeļa galu, bez rāmja 0,5…1 mm² - AWG 20...AWG 18 elastīgs kabelis ar kabeļa galu, ar dubultu rāmi
Montāžas atbalsts	omega 35 mm DIN sliede atbilst EN 50022
Dziļums	22,5 mm

Ir sasniegts maksimālais saīdzināmo produktu skaits. Lūdzu, atveriet sadaļu Saīdzināt produktus #SAITE# un izdzēsiet kādu produktu, lai turpinātu.

Augstums	99 mm
Platums	114,5 mm
Neto svars	0,3 kg

Vide

Standarti	IEC 61496-1 IEC 62061 ISO 13849-1 IEC 61800-5-1 IEC 61508
Produkta sertifikācija	RCM cULus TÜV
IP aizsardzības pakāpe	IP20 (Sadalnes korpuss)
Apkārtējā gaisa temperatūra darbībai	-10…55 °C
Apkārtējā gaisa temperatūra uzglabāšanai	-20…85 °C
Relatīvais mitrums	10…95 %
Piesārņojuma pakāpe	2
[Uimp] nominālais impulsu izturības spriegums	4 kV atbilst IEC 61800-5
Izolācija	250 V AC starp barošanas avotu un korpusu atbilst IEC 61800-5-1
Pārsprieguma kategorija	II
Elektromagnētiskā saderība	elektrostatiskās izlādes imunitātes tests - testa līmenis: 6 kV (kontaktā) atbilst IEC 61000-4-2 elektrostatiskās izlādes imunitātes tests - testa līmenis: 20 kV (ēterā) atbilst IEC 61000-4-2 jutība pret elektromagnētiskajiem laukiem - testa līmenis: 10 V/m (80...1000 MHz) atbilst IEC 61000-4-3 jutība pret elektromagnētiskajiem laukiem - testa līmenis: 30 V/m (1,4 GHz...2 GHz) atbilst IEC 61000-4-3
Vibrācijas pretestība	+/-0,35 mm (f= 10…55 Hz) atbilst IEC 61496-1
Triecienizturība	10 gn (ilgums = 16 ms) pie 1000 triecieni uz katras ass atbilst IEC 61496-1
Kalpošanas laiks	20 gads(-i)

Iepakošanas vienības

Pirmā iepakojuma vienības tips	PCE
Vienību skaits 1. iepakojumā	1
1. iepakojuma augstums	4,5 cm
1. iepakojuma platums	12,8 cm
1. iepakojuma garums	16,2 cm
1. iepakojuma svars	250,0 g
Otrā iepakojuma vienības tips	S01
Vienību skaits 2. iepakojumā	6
2. iepakojuma augstums	15,0 cm
2. iepakojuma platums	15,0 cm
2. iepakojuma garums	40,0 cm
2. iepakojuma svars	1,741 kg

Līguma garantija

Garantija (mēnešos)	18

Environmental Data

Schneider Electric mērķis ir līdz 2050. gadam sasniegt nulles emisiju statusu, izmantojot piegādes ķēdes partnerību, zemākas ietekmes materiālus un cirkularitāti, izmantojot mūsu pašreizējo kampaņu "Use Better, Use Longer, Use Again", lai pagarinātu produktu kalpošanas laiku un to pārstrādājamību.

Environmental Data skaidrojums >

Kā mēs novērtējam produktu ilgtspēju >

Ietekme uz vidi

Kopējā dzīves cikla oglekļa pēda	**138 kg CO2 eq.**
Ražošanas posma oglekļa pēdas nospiedums [A1–A3]	**10 kg CO2 eq.**
Izplatīšanas posma oglekļa pēdas nospiedums [A4]	**0.1 kg CO2 eq.**
Uzstādīšanas posma oglekļa pēdas nospiedums [A5]	**0.2 kg CO2 eq.**
Lietošanas posma oglekļa pēdas nospiedums [B2, B3, B4, B6]	**127 kg CO2 eq.**
Dzīves cikla beigu posma oglekļa pēdas nospiedums [C1–C4]	**0.4 kg CO2 eq.**

Use Better

Materiāli un iepakojums

Iepakojums izgatavots no pārstrādāta kartona	**Nē**
Iepakojums bez plastmasas	**Jā**
ES RoHS direktīva	**Atbilst**
REACh regula	**Nesatur ļoti bīstamas vielas virs moteiktās normas**
Bez PVC	**Jā**

Use Again

Pārsaiņošana un atkārtota ražošana

Pārstrādājamības potenciāls, %	**2**
Atgriešana	**Jā**
WEEE marķējums	**Eiropas Savienības tirgū no šī produkta ir jāatbrīvojas, ievērojot noteiktu atkritumu savākšanas kārtību, un produkts nedrīkst nonākt sadzīves atkritumu tvertnēs.**

Dimensions Drawings

Dimensions

Spring Terminal

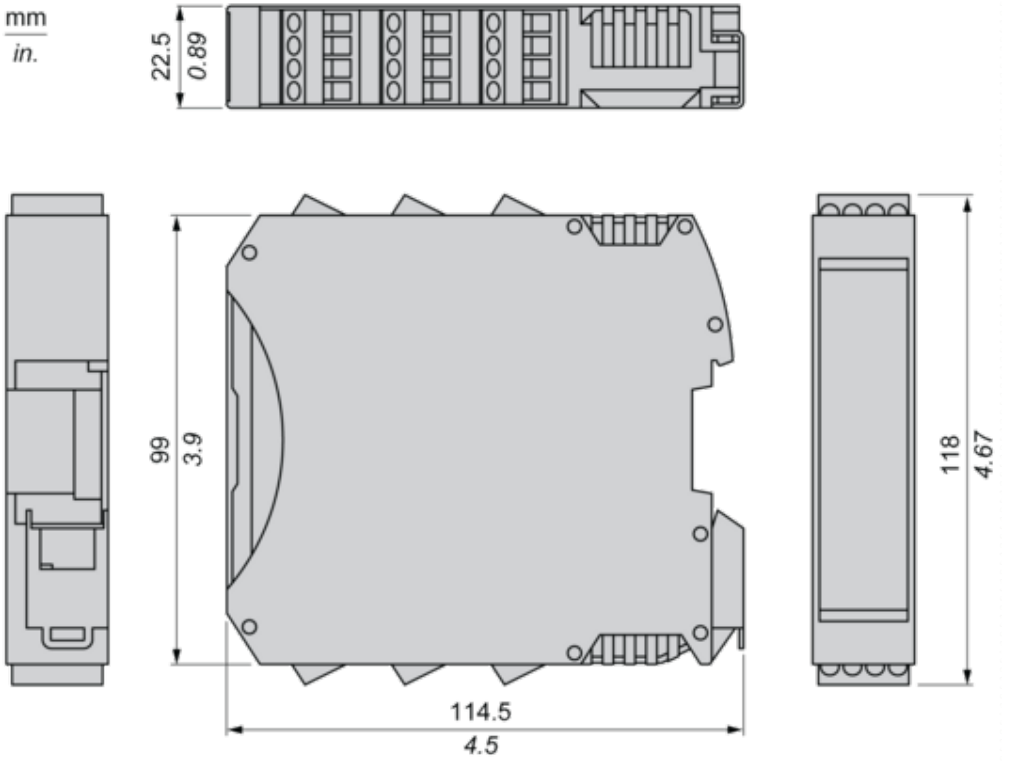

Mounting and Clearance

Mounting Safety Controller CPU with Module(s)

Mount BackPlane Connector on Rail

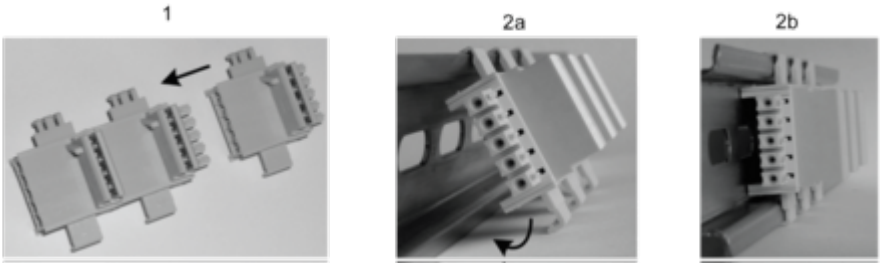

1 : Connect as much Backplane Connector as module to be install.
2 : Fix the connectors to the rail (Top first).

Mount Safety Controller CPU with Other Module(s)

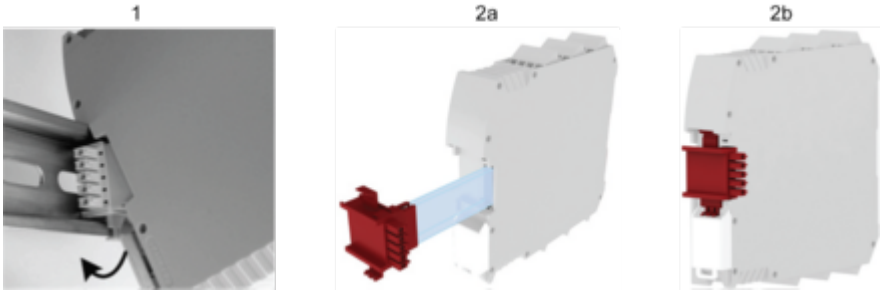

1 : Mount controller CPU and modules on rail.
2 : Make sure that the controller CPU or the module(s) are plugged on the BackPlane connector.

Connections and Schema

Wiring

Terminal Designation

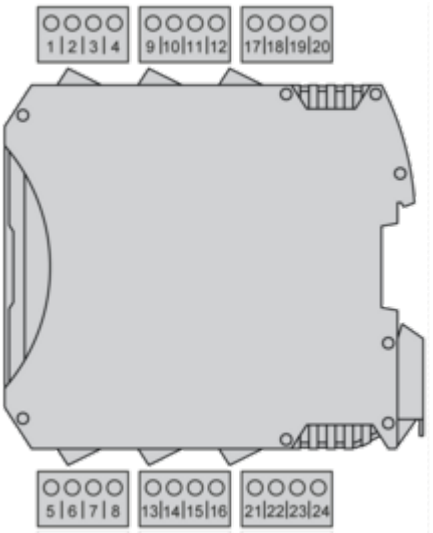

Terminal	Signal	Description
1	24 VDC	24 VDC power supply
2	NODE_ADDR0	Node selection
3	NODE_ADDR1	
4	0 VDC	0 Vdc power supply
5	PROXY1_24V	PROXIMITY 1 connections
6	PROXY1_REF	
7	PROXY1_NO	
8	PROXY1_NC	
9	PROXY2_24V	PROXIMITY 2 connections
10	PROXY2_REF	
11	PROXY2_NO	
12	PROXY2_NC	
13	not connected	not connected
14		
15		
16		