Produktdatenblatt

Spezifikationen



Sicherheitsrelais Harmony Universal, 6Funktionen, 1Kreis, PLc/ SIL1, 1W, Diagnose, 48-240VAC/ DC, Federzug

XPSUAB31CC

EAN Code: 3606489601584

Hauptmerkmale

Baureihe	Harmony Sicherheitsautomatisierung
Produkt- oder Komponententyp	Sicherheitsmodul
Bezeichnung des Sicherheitsmoduls	XPSUAB
Anwendung des Sicherheitsmoduls	Für elektrische Überwachung der Zweihand-Bedienstationen Für Anwendungen mit Sicherheits-Wechslerkontakt Für Überwachung von Not-Halt, Schutztür und Lichtvorhang Überwachung antivalenter Kontakte
Funktion des Moduls	Not-Aus-Überwachung 1-Kanal-Verkabelung Schutztürüberwachung mit 1 kanaliger Verdrahtung Überwachung 1 PNP-Sensor Überwachung Zweihand-Steuerpult Typ IIIA Überwachung Magnetschalter Überwachung Lichtvorhang RFID-Sicherheitsschalter Überwachung einer berührungslos wirkenden Schutzeinrichtung (BWS/ESPE) Näherungsschalterüberwachung
Sicherheitsniveau	Kann PL = c erreichen entspricht ISO 13849-1 Bis zu SILCL1 entspricht IEC 62061 Kann SIL 1 erreichen entspricht IEC 61508
Daten bezüglich Sicherheit und Zuverlässigkeit	MTTFd >= 30 Jahre entspricht ISO 13849-1 Dcavg < 60 % entspricht ISO 13849-1 PFHd = 1177E-09 1/h entspricht ISO 13849-1 HFT = 0 entspricht IEC 62061 PFHd = 1177E-09 1/h entspricht IEC 62061 SFF > 60% entspricht IEC 62061 HFT = 0 entspricht IEC 61508-1 PFHd = 1177E-09 1/h entspricht IEC 61508-1 SFF > 60% entspricht IEC 61508-1 Typ = B entspricht IEC 61508-1
Stromkreistyp	Öffnerpaar PNP-Paar Antivalentes Paar OSSD-Paar
Anschlüsse - Klemmen	Abnehmbare Federzugklemmenleiste, 0,2 - 2,5 mm² starr oder flexibel Abnehmbare Federzugklemmenleiste, 0,25 - 2,5 mm² flexibel mit Aderendhülse Einzelader Abnehmbare Federzugklemmenleiste, 0,2 - 1,5 mm² starr oder flexibel Doppelader Abnehmbare Federzugklemmenleiste, 2x 0,25-1 mm² flexibel mit Aderendhülse ohne Aderendhülse, mit Isolierkragen Abnehmbare Federzugklemmenleiste, 2x 0,5-1,5 mm² flexibel mit Aderendhülse mit Aderendhülse, mit Isolierkragen
[UH,nom] Bemessungs-Betriebsspannung	48-240 V AC/DC -10 - +10 %

Zusatzmerkmale

Synchronisationszeit zwischen den Eingängen	0,5 s 2,2 s
Art des Starts	Automatisch/manuell/überwacht

Bruttopreisliste für Deutschland zuzüglich Zuschläge, Frachtkosten und Mehrwertsteuer, gültig ab dem 1. Januar 2024. Irrtum und Änderungen vorbehalten. Es gelten die AGBs der Schneider Electric GmbH.

Haftungsausschluss: Diese Dokumentation dient nicht als Ersatz für die Beurteilung der Eignung oder Verlässlichkeit dieser Produkte für bestimmte Verwendungsbereiche des Benutzers und darf nicht zu diesem Zweck verwendet werden.

Leistungsaufnahme in W	2,0 W 48 V DC
Leistungsaufnahme in VA	6,5 VA 240 V AC 50/60 Hz
Eingangsschutztyp	Intern, elektronisch
Sicherheitsausgänge	1 Wechslerkontakt
Sicherheitseingänge	1 Sicherheitseingang 24 V DC 5 mA
maximaler Drahtwiderstand	500 Ohm
Eingangs-Kompatibilität	Öffnerkreis entspricht ISO 14119 Positionsschalter entspricht ISO 14119 Mechanischer Kontakt entspricht ISO 14119 Öffnerkreis entspricht ISO 13850 Antivaltenes Paar entspricht ISO 14119 OSSD-Paar entspricht IEC 61496-1-2 Zweihand-Steuerung entspricht EN 574/ISO 13851-IIIA 3-polige PNP-Näherungsschalter
Nennbetriebsstrom Ie	5 A AC-1 für Relais-Schließerkontakt 3 A AC-15 für Relais-Schließerkontakt 5 A DC-1 für Relais-Schließerkontakt 3 A DC-13 für Relais-Schließerkontakt 3 A AC-1 für Relais-Öffnerkontakt 1 A AC-15 für Relais-Öffnerkontakt 2 A DC-1 für Relais-Öffnerkontakt 1 A DC-13 für Relais-Öffnerkontakt
Steuerausgänge	2 Ein/Aus konfigurierbar gepulster Ausgang
Eingangs-/Ausgangstyp	Gepulster Halbleiterausgang für Diagnose 24 V DC, 20 mA Z1, nicht sicherheitsrelevant
[Ith] Konventioneller thermischer Strom in freier Luft	3 A
Zugehörige Absicherung	6 A gG für Relaisausgang entspricht IEC 60947-1
Min. Ausgangsstrom	10 mA für Relaisausgang
Min. Ausgangsspannung	15 V für Relaisausgang
Max. Reaktionszeit bei geöffnetem Eingang	20 ms
[Ui] Bemessungs-Isolationsspannung	250 V (Verschmutzungsgrad 2) entspricht IEC 60947-1
[Uimp] Bemessungs-Stoßspannungsfestigkeit	4 kV Überspannungskategorie II entspricht IEC 60947-1
Lokale Signalisierung	LED (grün) für Strom EIN LED (rot) für Fehler LED (gelb) für Start LED (gelb) für Sicherheitsstatus LED (gelb) für Sicherheitseingang S12 LED (gelb) für Sicherheitseingang S13
Montagehalterung	35 mm symmetrische DIN-Schiene
Tiefe	120 mm
Umgebungstemperatur bei Betrieb	-25…55 °C
Höhe	100 mm
Breite	22,5 mm
Produktgewicht	0,200 kg

Montage

Normen	IEC 60947-5-1 IEC 61508-1 Norm der funktionalen Sicherheit IEC 61508-2 Norm der funktionalen Sicherheit IEC 61508-3 Norm der funktionalen Sicherheit IEC 61508-4 Norm der funktionalen Sicherheit IEC 61508-5 Norm der funktionalen Sicherheit IEC 61508-6 Norm der funktionalen Sicherheit IEC 61508-7 Norm der funktionalen Sicherheit ISO 13849-1 Norm der funktionalen Sicherheit IEC 62061 Norm der funktionalen Sicherheit
Produktzertifizierungen	TÜV cULus
Schutzart (IP)	IP20 entspricht IEC 60529 (Klemmen) IP40 entspricht IEC 60529 (Gehäuse) IP54 entspricht IEC 60529 (Installationsbereich)
Relative Luftfeuchtigkeit	5…95 % nicht kondensierend

Verpackungseinheiten

VPE 1 Art	PCE
Anzahl der Geräte pro Packung	1
VPE 1 Höhe	6,5 cm
VPE 1 Breite	14,0 cm
VPE 1 Länge	15,5 cm
Verpackungsgewicht (Lbs)	269,0 g
VPE 2 Art	S03
VPE 2 Menge	16
VPE 2 Höhe	30 cm
VPE 2 Breite	30 cm
VPE 2 Länge	40 cm
VPE 2 Gewicht	5,156 kg

Vertragliche Gewährleistung

Garantie (in Monaten)	18

Environmental Data

Schneider Electric hat sich zum Ziel gesetzt, den Net Zero-Status bis 2050 durch Lieferkettenpartnerschaften, Materialien mit geringerer Auswirkung und Kreislaufbildung über unsere laufende Kampagne "Use Better, Use Longer, Use Again" zu erreichen, um die Lebensdauer und Recyclingfähigkeit der Produkte zu verlängern.

Erläuterung der Environmental Data >

Wie wir die Produktnachhaltigkeit bewerten >

Umweltbilanz

Total lifecycle Carbon footprint	**70 kg CO2 eq.**
CO_2-Fußabdruck der Herstellungsphase [A1 bis A3]	**5 kg CO2 eq.**
CO_2-Fußabdruck der Distributionsphase [A4]	**0.1 kg CO2 eq.**
CO_2-Fußabdruck der Installationsphase [A5]	**0 kg CO2 eq.**
CO_2-Fußabdruck der Nutzungsphase [B2, B3, B4, B6]	**65 kg CO2 eq.**
CO_2-Fußabdruck der End-of-Life-Phase [C1 bis C4]	**0.6 kg CO2 eq.**
Umweltproduktdeklaration	**Produktumweltprofil**

Use Better

Materialien und Verpackung

Verpackung mit Recycling-Karton	**Nein**
Verpackung ohne Kunststoff	**Nein**
SCIP-Nummer	**152cf799-1df7-4892-81b4-4c890187f1d1**
EU-RoHS-Richtlinie	**Freistellungskonform**
REACh-Verordnung	**Produkt beinhaltet besorgniserregende Stoffe (SVHC) über dem Schwellwert**
PVC-frei	**Ja**

Use Again

Reproduktion

Recyclingfähigkeitspotential in %	**0**
Circular Econmomy-Eignung	**Entsorgungsinformationen**
Rücknahme	**Ja**
WEEE-Kennzeichnung	**Das Produkt muss entsprechend bestimmter Hinweise auf Märkten der Europäischen Union entsorgt werden und darf nicht in Haushaltsabfälle gelangen.**

Maßzeichnungen

Abmessungen

Vorderansicht und Seitenansicht

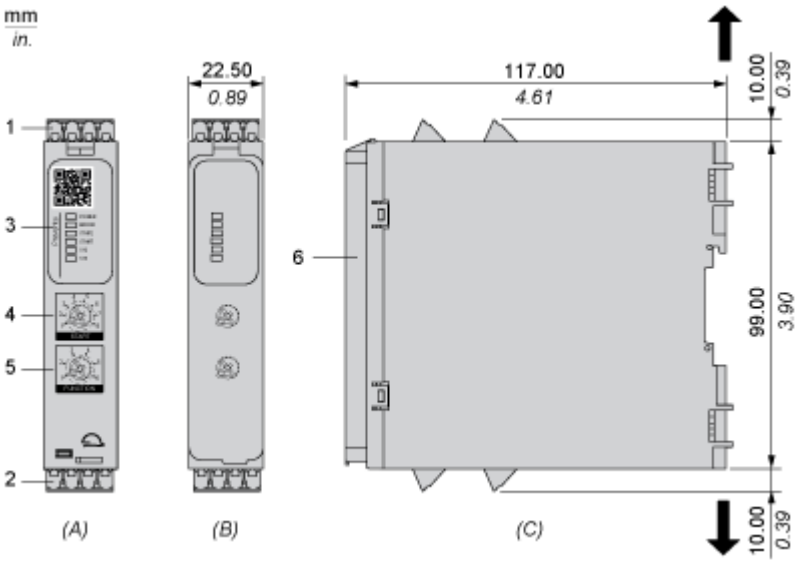

(A) : Produktabbildung

(B) : Federzugklemme

(C) : Seitenansicht

(1) : Abnehmbare Klemmenleisten, oben

(2) : Abnehmbare Klemmenleisten, unten

(3) : LEDs

(4) : Startfunktions-Selektor

(5) : Funktionsselektor

(6) : Versiegelbare transparente Abdeckung

mm / in. 12.0 / 0.47					
mm^2	0,2...2,5	0,25...2,5	0,2...1,5	0,25...1	0,5...1,5
AWG	*24...12*	*24...12*	*24...16*	*24...18*	*20...16*

Montage und Abstand

Montage auf DIN-Schiene

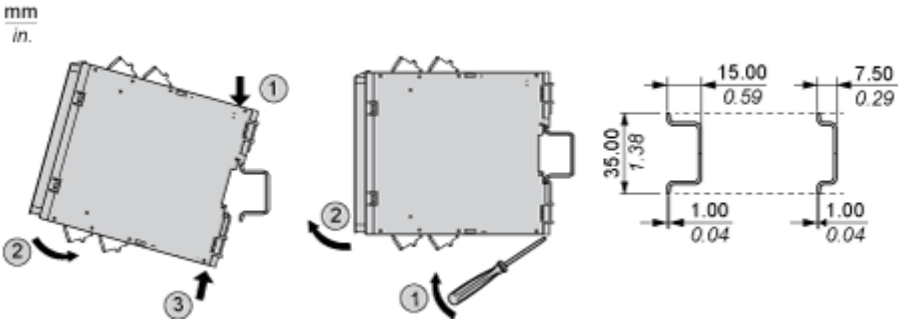

Schraubmontage

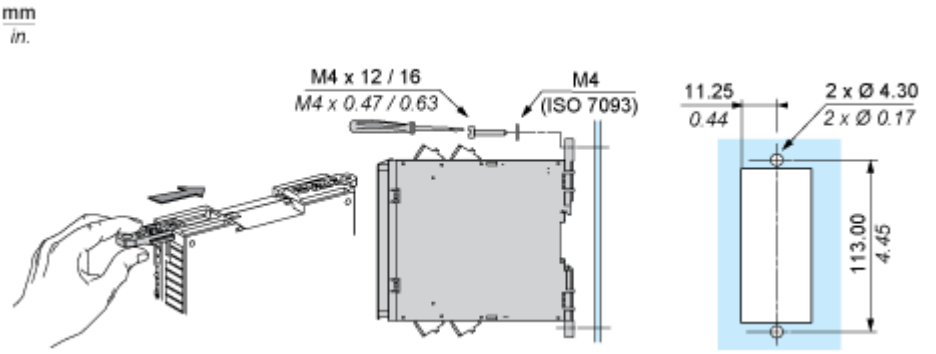

Anschlüsse und Schema

Verdrahtungsplan

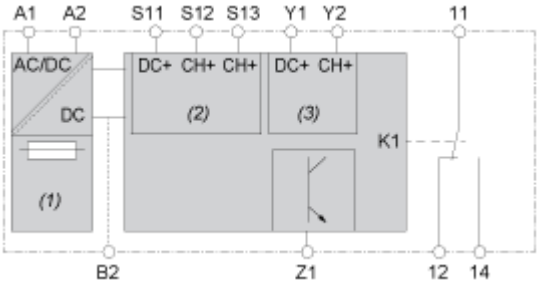

(1) : A1-A2 (Spannungsversorgung)

(2) : S11-S12-S13 (1-kanaliger Sicherheitseingang)

(3) : Y1-Y2 (Start)

11-12-14 : Ausgang

B2 : Gemeinsame Erdungsklemme

Z1 : Impulsausgang für Diagnose, nicht sicherheitsbezogen

Image of product / Alternate images

Alternative

