Produkta datu lapa

Specifikācijas



Drošības modulis, Harmony XPS, stops vai aizsargs, savienotājs ar barošanas spailēm 48 līdz 240 V AC vai DC, bez ieejas, atspere

XPSBAC34AC

Galvenā

Produktu klāsts	Harmony drošības automatizācija
Produkta vai sastāvdaļas veids	Drošības modulis
Drošības moduļa nosaukums	XPSBAC
Drošības moduļa lietojumprogramma	Avārijas apturēšanai un aizsargsargu lietojumiem
Moduļa funkcija	Avārijas apturēšanas poga ar 2 NC kontaktiem Aizsarguzraudzība ar 1 vai 2 gala slēdžiem
Drošības līmenis	var sasniegt PL e/4.kategoriju parasti atvērtam releja kontaktam atbilst ISO 13849-1 var sasniegt SILCL 3 parasti atvērtam releja kontaktam atbilst IEC 62061 var sasniegt SIL 3 parasti atvērtam releja kontaktam atbilst IEC 61508 var sasniegt PL c/1.kategoriju parasti slēgtam releja kontaktam atbilst ISO 13849-1 var sasniegt SILCL 1 parasti slēgtam releja kontaktam atbilst IEC 62061 var sasniegt SIL 1 parasti slēgtam releja kontaktam atbilst IEC 61508
Drošības uzticamības dati	MTTFd > 30 gadi parasti atvērtam releja kontaktam atbilst ISO 13849-1 Dcavg >= 99 % parasti atvērtam releja kontaktam atbilst ISO 13849-1 PFHd = 1,01E-09 parasti atvērtam releja kontaktam atbilst ISO 13849-1 HFT = 1 parasti atvērtam releja kontaktam atbilst IEC 62061 PFHd = 1,01E-09 parasti atvērtam releja kontaktam atbilst IEC 62061 SFF > 99% parasti atvērtam releja kontaktam atbilst IEC 62061 HFT = 1 parasti atvērtam releja kontaktam atbilst IEC 61508-1 PFHd = 1,01E-09 parasti atvērtam releja kontaktam atbilst IEC 61508-1 SFF > 99% parasti atvērtam releja kontaktam atbilst IEC 61508-1 tips = B parasti atvērtam releja kontaktam atbilst IEC 61508-1 MTTFd > 30 gadi parasti slēgtam releja kontaktam atbilst ISO 13849-1 DC > 60 % parasti slēgtam releja kontaktam atbilst ISO 13849-1 PFHd = 1,01E-09 parasti slēgtam releja kontaktam atbilst ISO 13849-1 HFT=0 parasti slēgtam releja kontaktam atbilst IEC 62061 PFHd = 1,01E-09 parasti slēgtam releja kontaktam atbilst IEC 62061 SFF > 60% parasti slēgtam releja kontaktam atbilst IEC 62061 HFT=0 parasti slēgtam releja kontaktam atbilst IEC 61508-1 PFHd = 1,01E-09 parasti slēgtam releja kontaktam atbilst IEC 61508-1 SFF > 60% parasti slēgtam releja kontaktam atbilst IEC 61508-1 tips = B parasti slēgtam releja kontaktam atbilst IEC 61508-1
Elektriskās ķēdes veids	NC pāris
Savienojumi - termināļi	noņemams atsperes spaiļu bloks , 0,2...2,5 mm² ciets vai elastīgs noņemams atsperes spaiļu bloks , 0,25...2,5 mm² elastīgs ar uzgali viens diriģents noņemams atsperes spaiļu bloks , 0,2...1,5 mm² ciets vai elastīgs dvīņu diriģents noņemams atsperes spaiļu bloks , 2 x 0,25...1 mm² elastīgs ar uzgali bez kabeļa gala, ar rāmi noņemams atsperes spaiļu bloks , 2 x 0,5...1,5 mm² elastīgs ar uzgali ar kabeļa galu, ar rāmi
[Us] nominālais barošanas spriegums	48...240 V AC - 15...10 % 48...240 V DC - 20...20 %

Papildinošs

Sinhronizācijas laiks starp ieejām	Neierobežots
Sākuma veids	Automātiska/manuāla/uzraudzīta
Enerģijas patēriņš W	2,0 W 48...240 V DC

Ir sasniegts maksimālais saīdzināmo produktu skaits. Lūdzu, atveriet sadaļu Saīdzināt produktus #SAITE# un izdzēsiet kādu produktu, lai turpinātu.

Enerģijas patēriņš VA	6,0 VA 48...240 V AC 50/60 Hz
Ievades aizsardzības veids	Iekšējais, elektroniskais
drošības izejas	4 NO + 1 NC
drošības ieejas	0
Ievades saderība	parasti slēgta ķēde atbilst ISO 14119 XC gala slēdzis atbilst ISO 14119 mehānisks kontakts atbilst ISO 14119 parasti slēgta ķēde atbilst ISO 13850
ievades terminālis	Barošanas avots
[Ie] nominālā darba strāva	5 A AC-1 parasti atvērtam releja kontaktam 3 A AC-15 parasti atvērtam releja kontaktam 5 A DC-1 parasti atvērtam releja kontaktam 3 A DC-13 parasti atvērtam releja kontaktam 3 A AC-1 parasti slēgtam releja kontaktam 1 A AC-15 parasti slēgtam releja kontaktam 3 A DC-1 parasti slēgtam releja kontaktam 1 A DC-13 parasti slēgtam releja kontaktam
vadības izejas	0
[Ith] parastā brīvā gaisa termiskā strāva	6 A
Saistītā drošinātāja nominmāls	10 A gG priekš NAV releja izejas ķēdes atbilst IEC 60947-1
Minimālā izejas strāva	10 mA priekš releja izeja
Minimālais izejas spriegums	5 V priekš releja izeja
Atbildes laiks	60 ms pie 48...240 V AC/DC
[Ui] nominālais izolācijas spriegums	300 V (piesārņojuma pakāpe 2) atbilst IEC 60947-1
[Uimp] nominālais impulsu izturības spriegums	4 kV pārsprieguma kategorija II atbilst IEC 60947-1
Vietējā signalizācija	LED zaļš ar jauda priekš barošana IESLĒGTA LED sarkans ar kļūda priekš kļūda LED dzeltens ar valsts priekš statusu LED dzeltens ar sākums1 priekš sākuma ievade LED dzeltens ar sākums2 priekš sākuma ievade
Montāžas atbalsts	35 mm simetriska DIN sliede
Dziļums	120 mm
Augstums	100 mm
Platums	22,5 mm
Neto svars	0,200 kg

Vide

Apkārtējā gaisa temperatūra darbībai	-25…55 °C
Standarti	IEC 60947-5-1 IEC 61508-1 funkcionālās drošības standarts IEC 61508-2 funkcionālās drošības standarts IEC 61508-3 funkcionālās drošības standarts IEC 61508-4 funkcionālās drošības standarts IEC 61508-5 funkcionālās drošības standarts IEC 61508-6 funkcionālās drošības standarts IEC 61508-7 funkcionālās drošības standarts ISO 13849-1 funkcionālās drošības standarts IEC 62061 funkcionālās drošības standarts
Produkta sertifikācija	TÜV cULus
IP aizsardzības pakāpe	IP20 (terminālī) atbilst IEC 60529 IP40 (mājoklis) atbilst IEC 60529 IP54 (montāžas zona) atbilst IEC 60529

Relatīvais mitrums	5…95 % nekondensējošs

Iepakošanas vienības

Pirmā iepakojuma vienības tips	PCE
Vienību skaits 1. iepakojumā	1
1. iepakojuma augstums	7,000 cm
1. iepakojuma platums	14,000 cm
1. iepakojuma garums	15,800 cm
1. iepakojuma svars	321,000 g
Otrā iepakojuma vienības tips	S03
Vienību skaits 2. iepakojumā	16
2. iepakojuma augstums	30,000 cm
2. iepakojuma platums	30,000 cm
2. iepakojuma garums	40,000 cm
2. iepakojuma svars	5,886 kg

Līguma garantija

Garantija (mēnešos)	18

Environmental Data

Schneider Electric mērķis ir līdz 2050. gadam sasniegt nulles emisiju statusu, izmantojot piegādes ķēdes partnerību, zemākas ietekmes materiālus un cirkularitāti, izmantojot mūsu pašreizējo kampaņu "Use Better, Use Longer, Use Again", lai pagarinātu produktu kalpošanas laiku un to pārstrādājamību.

Environmental Data skaidrojums >

Kā mēs novērtējam produktu ilgtspēju >

Ietekme uz vidi

Kopējā dzīves cikla oglekļa pēda	**71 kg CO2 eq.**
Ražošanas posma oglekļa pēdas nospiedums [A1–A3]	**6 kg CO2 eq.**
Izplatīšanas posma oglekļa pēdas nospiedums [A4]	**0.1 kg CO2 eq.**
Uzstādīšanas posma oglekļa pēdas nospiedums [A5]	**0 kg CO2 eq.**
Lietošanas posma oglekļa pēdas nospiedums [B2, B3, B4, B6]	**65 kg CO2 eq.**
Dzīves cikla beigu posma oglekļa pēdas nospiedums [C1–C4]	**0.7 kg CO2 eq.**
Vides informācijas publiskošana	**Produkta ietekme uz vidi**

Use Better

Materiāli un iepakojums

Iepakojums izgatavots no pārstrādāta kartona	**Jā**
Iepakojums bez plastmasas	**Nē**
SCIP numurs	**62c34c3c-6b98-493e-adb3-2831136c6f67**
ES RoHS direktīva	**Atbilst, Izmantojot Izņēmumu**
REACh regula	**Atsauce satur vielas virs noteiktās normas, kas rada ļoti lielas bažas**

Use Again

Pārsaiņošana un atkārtota ražošana

Pārstrādājamības potenciāls, %	**0**
Cirkularitātes profils	**Informācija par ekspluatācijas izbeigšanu**
Atgriešana	**Jā**
WEEE marķējums	**Eiropas Savienības tirgū no šī produkta ir jāatbrīvojas, ievērojot noteiktu atkritumu savākšanas kārtību, un produkts nedrīkst nonākt sadzīves atkritumu tvertnēs.**

Dimensions Drawings

Dimensions

Front and Side Views

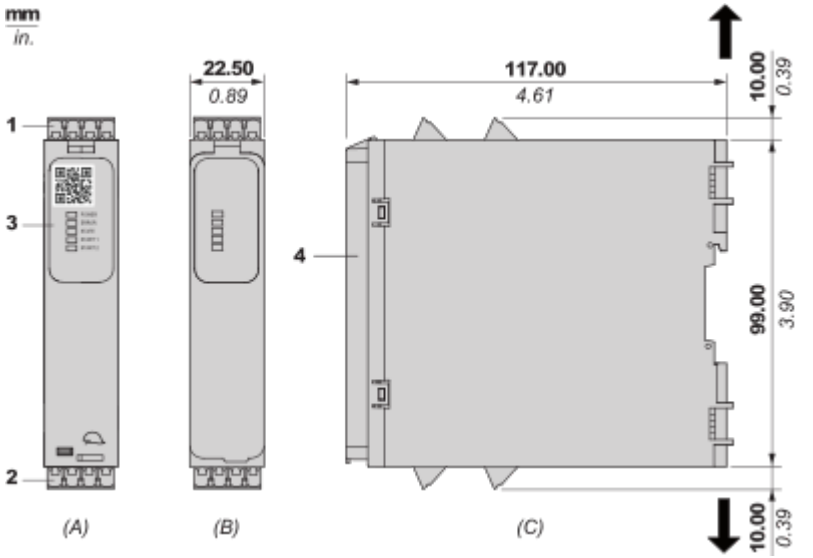

(A) : Product drawing
(B) : Spring terminal
(C) : Side view
(1) : Removable terminal blocks, top
(2) : Removable terminal blocks, bottom
(3) : LED indicators
(4) : Sealable transparent cover

mm / in. 12.0 / 0.47					
mm^2	0,2...2,5	0,25…2,5	0,2…1,5	0,25...1	0,5...1,5
AWG	*24…12*	*24…12*	*24…16*	*24…18*	*20…16*

Mounting and Clearance

Mounting to DIN rail

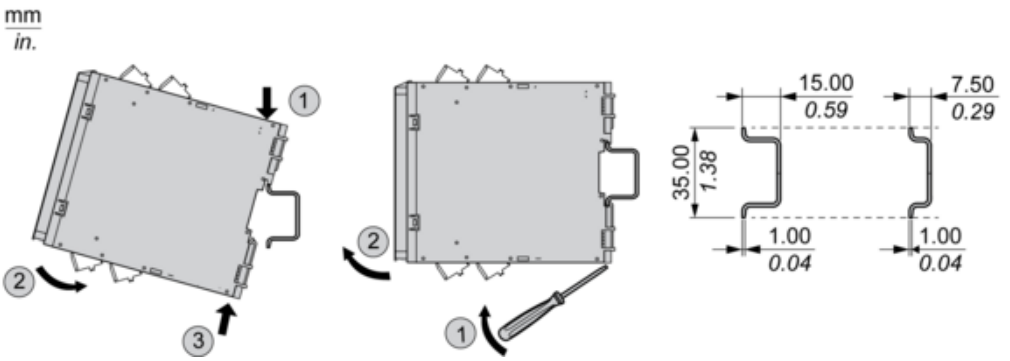

Screw-mounting

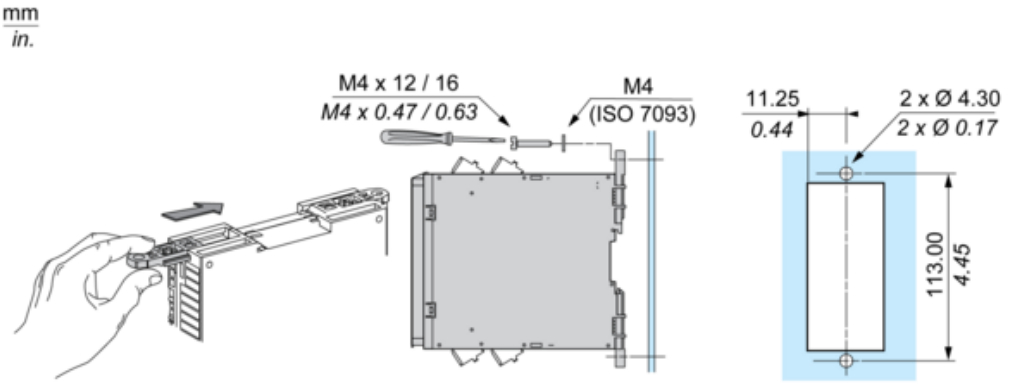

Connections and Schema

Wiring Diagram

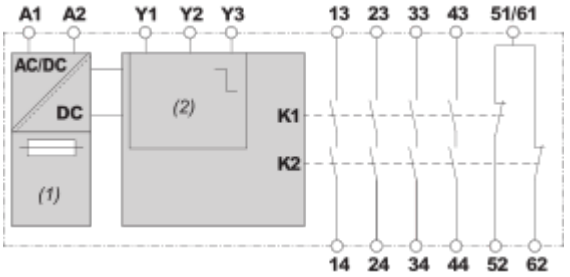

(1) : A1-A2 (Power supply)
(2) : Y1 (Control output of Start/Restart input), Y2 (Input channel for automatic/manual start/restart), Y3 (Input channel for monitored start/restart with falling edge)
13-14-23-24-33-34-43-44-51/61-52-62 : Terminals of the safety-related outputs

Image of product / Alternate images

Alternative





Produkta datu lapa XPSBAC34AC



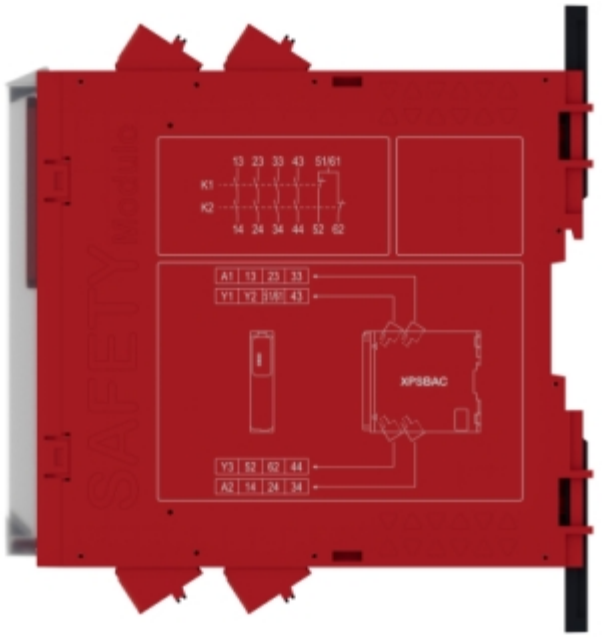

Produkta datu lapa XPSBAC34AC



