Produkta datu lapa

Specifikācijas



Drošības modulis, Harmony XPSU, Cat4, ir XPSUAK ar aizkavētām izejām, 24V AC vai DC, atspere

XPSUAT13A3AC

Galvenā

Produktu klāsts	Harmony drošības automatizācija
Produkta vai sastāvdaļas veids	Drošības modulis
Drošības moduļa nosaukums	XPSUAT
Drošības moduļa lietojumprogramma	Antivalentu kontaktu uzraudzība Avārijas apturēšanai, aizsargu un gaismas aizkaru uzraudzībai Spiedienjutīgu 4 vadu aizsargierīču uzraudzība
Moduļa funkcija	Avārijas apturēšanas poga ar 2 NC kontaktiem Aizsarguzraudzība ar 1 vai 2 gala slēdžiem Uzrauga 2 PNP sensorus Magnētiskā slēdža uzraudzība Gaismas aizkaru uzraudzība RFID slēdzis Elektrojutīgo aizsardzības iekārtu (ESPE) uzraudzība Sensora paklājiņš/malas Tuvuma sensora uzraudzība Uzraudzība 1 PNP + 1 NPN sensors
Drošības līmenis	var sasniegt PL e/4.kategoriju parasti atvērtam releja kontaktam atbilst ISO 13849-1 var sasniegt SILCL 3 parasti atvērtam releja kontaktam atbilst IEC 62061 var sasniegt SIL 3 parasti atvērtam releja kontaktam atbilst IEC 61508 var sasniegt PL c/1.kategoriju parasti slēgtam releja kontaktam atbilst ISO 13849-1 var sasniegt SILCL 1 parasti slēgtam releja kontaktam atbilst IEC 62061 var sasniegt SIL 1 parasti slēgtam releja kontaktam atbilst IEC 61508
Drošības uzticamības dati	MTTFd > 30 gadi atbilst ISO 13849-1 Dcavg >= 99 % atbilst ISO 13849-1 PFHd = 0,94E-09 priekš SS0 atbilst ISO 13849-1 PFHd = 0,95E-09 priekš SS1 atbilst ISO 13849-1 HFT = 1 atbilst IEC 62061 PFHd = 0,94E-09 priekš SS0 atbilst IEC 62061 PFHd = 0,95E-09 priekš SS1 atbilst IEC 62061 SFF > 99% atbilst IEC 62061 HFT = 1 atbilst IEC 61508-1 PFHd = 0,94E-09 priekš SS0 atbilst IEC 61508-1 PFHd = 0,95E-09 priekš SS1 atbilst IEC 61508-1 SFF > 99% atbilst IEC 61508-1 tips = B atbilst IEC 61508-1
Elektriskās ķēdes veids	NC pāris PNP pāris Antivalents pāris OSSD pāris
Savienojumi - terminālī	noņemams atsperes spaiļu bloks , 0,2...2,5 mm² ciets vai elastīgs noņemams atsperes spaiļu bloks , 0,25...2,5 mm² elastīgs ar uzgali viens diriģents noņemams atsperes spaiļu bloks , 0,2...1,5 mm² ciets vai elastīgs dvīņu diriģents noņemams atsperes spaiļu bloks , 2 x 0,25...1 mm² elastīgs ar uzgali bez kabeļa gala, ar rāmi noņemams atsperes spaiļu bloks , 2 x 0,5...1,5 mm² elastīgs ar uzgali ar kabeļa galu, ar rāmi
[Us] nominālais barošanas spriegums	24 V AC - 15...10 % 24 V DC - 20...20 %

Papildinošs

Ir sasniegts maksimālais saīdzināmo produktu skaits. Lūdzu, atveriet sadaļu Saīdzināt produktus #SAITE# un izdzēsiet kādu produktu, lai turpinātu.

Sinhronizācijas laiks starp ieejām	0,5 s 2 s 4 s
Sākuma veids	Automātiska/manuāla/uzraudzīta
Enerģijas patēriņš W	3 W 24 V DC
Enerģijas patēriņš VA	6,5 VA 24 V AC 50/60 Hz
Ievades aizsardzības veids	Iekšējais, elektroniskais
drošības izejas	3 NO nekavējoties 1 NC konfigurējams 3 NO konfigurējams
drošības ieejas	2 pozitīvs drošības ieguldījums 24 V DC 8 mA 1 negatīva drošības ievade
maksimālā stieples pretestība	500 Ohm
Laika aizkaves diapazons	0...900 s izslēgts
Ievades saderība	parasti slēgta ķēde atbilst ISO 14119 XC gala slēdzis atbilst ISO 14119 mehānisks kontakts atbilst ISO 14119 parasti slēgta ķēde atbilst ISO 13850 antivalents pāris atbilst ISO 14119 OSSD pāris atbilst IEC 61496-1-2 3 vadu tuvuma sensori PNP
[Ie] nominālā darba strāva	5 A AC-1 parasti atvērtam releja kontaktam 3 A AC-15 parasti atvērtam releja kontaktam 5 A DC-1 parasti atvērtam releja kontaktam 3 A DC-13 parasti atvērtam releja kontaktam 3 A AC-1 parasti slēgtam releja kontaktam 1 A AC-15 parasti slēgtam releja kontaktam 3 A DC-1 parasti slēgtam releja kontaktam 1 A DC-13 parasti slēgtam releja kontaktam
vadības izejas	4 ieslēgts/izslēgts konfigurējams impulsu izvade
Ievades/izvades veids	impulsu izvade diagnostikai 24 V DC , 20 mA Z1 , nav saistīts ar drošību pusvadītāju izvade 24 V DC , 20 mA Z2 , nav saistīts ar drošību
[Ith] parastā brīvā gaisa termiskā strāva	16 A
Saistītā drošinātāja nomināls	10 A gG priekš NAV releja izejas ķēdes atbilst IEC 60947-1
Minimālā izejas strāva	20 mA priekš releja izeja
Minimālais izejas spriegums	24 V priekš releja izeja
Maksimālais reakcijas laiks, kad ievade ir atvērta	20 ms
[Ui] nominālais izolācijas spriegums	250 V (piesārņojuma pakāpe 2) atbilst IEC 60947-1
[Uimp] nominālais impulsu izturības spriegums	4 kV pārsprieguma kategorija II atbilst IEC 60947-1
Montāžas atbalsts	35 mm simetriska DIN sliede
Dziļums	120 mm
Augstums	100 mm
Platums	45 mm
Neto svars	0,350 kg

Vide

Standarti	IEC 60947-5-1 IEC 61508-1 funkcionālās drošības standarts IEC 61508-2 funkcionālās drošības standarts IEC 61508-3 funkcionālās drošības standarts IEC 61508-4 funkcionālās drošības standarts IEC 61508-5 funkcionālās drošības standarts IEC 61508-6 funkcionālās drošības standarts IEC 61508-7 funkcionālās drošības standarts ISO 13849-1 funkcionālās drošības standarts IEC 62061 funkcionālās drošības standarts
Produkta sertifikācija	TÜV cULus
IP aizsardzības pakāpe	IP20 (termināļi) atbilst IEC 60529 IP40 (mājoklis) atbilst IEC 60529 IP54 (montāžas zona) atbilst IEC 60529
Apkārtējā gaisa temperatūra uzglabāšanai	-25…85 °C
Relatīvais mitrums	5…95 % nekondensējošs

Iepakošanas vienības

Pirmā iepakojuma vienības tips	PCE
Vienību skaits 1. iepakojumā	1
1. iepakojuma augstums	6,500 cm
1. iepakojuma platums	15,500 cm
1. iepakojuma garums	13,500 cm
1. iepakojuma svars	455,000 g
Otrā iepakojuma vienības tips	S03
Vienību skaits 2. iepakojumā	16
2. iepakojuma augstums	30,000 cm
2. iepakojuma platums	30,000 cm
2. iepakojuma garums	40,000 cm
2. iepakojuma svars	7,861 kg

Līguma garantija

Garantija (mēnešos)	18

Environmental Data

Schneider Electric mērķis ir līdz 2050. gadam sasniegt nulles emisiju statusu, izmantojot piegādes ķēdes partnerību, zemākas ietekmes materiālus un cirkularitāti, izmantojot mūsu pašreizējo kampaņu "Use Better, Use Longer, Use Again", lai pagarinātu produktu kalpošanas laiku un to pārstrādājamību.

Environmental Data skaidrojums >

Kā mēs novērtējam produktu ilgtspēju >

Ietekme uz vidi

Kopējā dzīves cikla oglekļa pēda	**106 kg CO2 eq.**
Ražošanas posma oglekļa pēdas nospiedums [A1–A3]	**8 kg CO2 eq.**
Izplatīšanas posma oglekļa pēdas nospiedums [A4]	**0.2 kg CO2 eq.**
Uzstādīšanas posma oglekļa pēdas nospiedums [A5]	**0 kg CO2 eq.**
Lietošanas posma oglekļa pēdas nospiedums [B2, B3, B4, B6]	**97 kg CO2 eq.**
Dzīves cikla beigu posma oglekļa pēdas nospiedums [C1–C4]	**1 kg CO2 eq.**
Vides informācijas publiskošana	**Produkta ietekme uz vidi**

Use Better

Materiāli un iepakojums

Iepakojums izgatavots no pārstrādāta kartona	**Jā**
Iepakojums bez plastmasas	**Nē**
SCIP numurs	**62c34c3c-6b98-493e-adb3-2831136c6f67**
ES RoHS direktīva	**Atbilst, Izmantojot Izņēmumu**
REACh regula	**Atsauce satur vielas virs noteiktās normas, kas rada ļoti lielas bažas**
Bez PVC	**Jā**

Use Again

Pārsaiņošana un atkārtota ražošana

Pārstrādājamības potenciāls, %	**0**
Cirkularitātes profils	**Informācija par ekspluatācijas izbeigšanu**
Atgriešana	**Jā**
WEEE marķējums	**Eiropas Savienības tirgū no šī produkta ir jāatbrīvojas, ievērojot noteiktu atkritumu savākšanas kārtību, un produkts nedrīkst nonākt sadzīves atkritumu tvertnēs.**

Dimensions Drawings

Dimensions

Front and Side Views

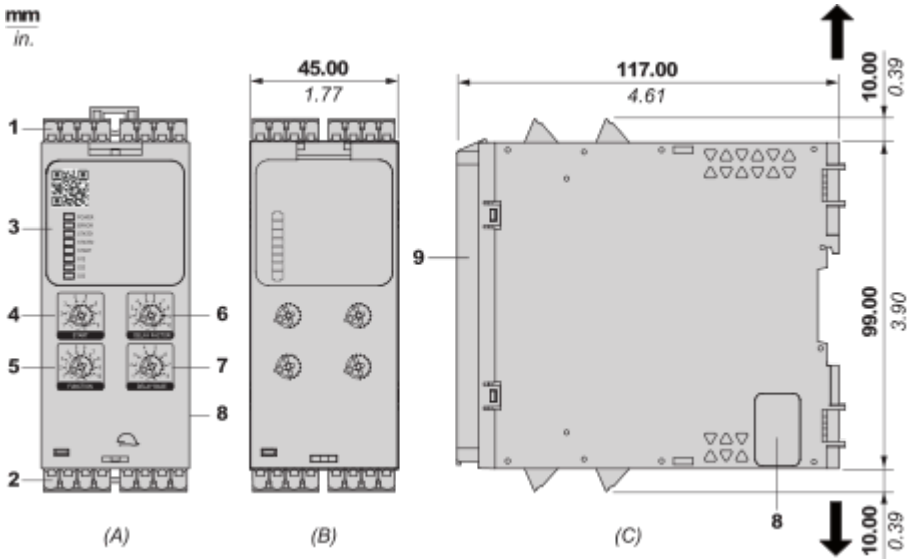

(A) : Product drawing
(B) : Spring Terminal
(C) : Side view
(1) : Removable terminal blocks, top
(2) : Removable terminal blocks, bottom
(3) : LED indicators
(4) : Start function selector
(5) : Function selector
(6) : Delay factor selector
(7) : Delay base selector
(8) : Connector for optional output extension module (lateral)
(9) : Sealable transparent cover

mm / in. 12.0 / 0.47					
mm^2	0,2...2,5	0,25…2,5	0,2…1,5	0,25...1	0,5...1,5
AWG	24…12	24…12	24…16	24…18	20…16

Mounting and Clearance

Mounting to DIN rail

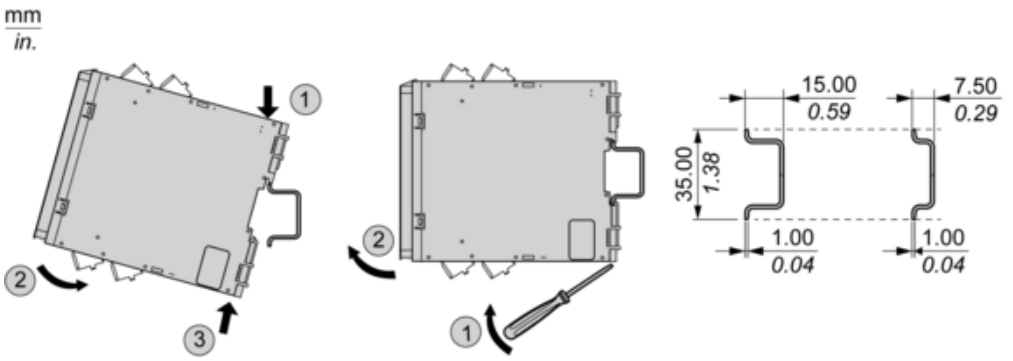

Screw-mounting

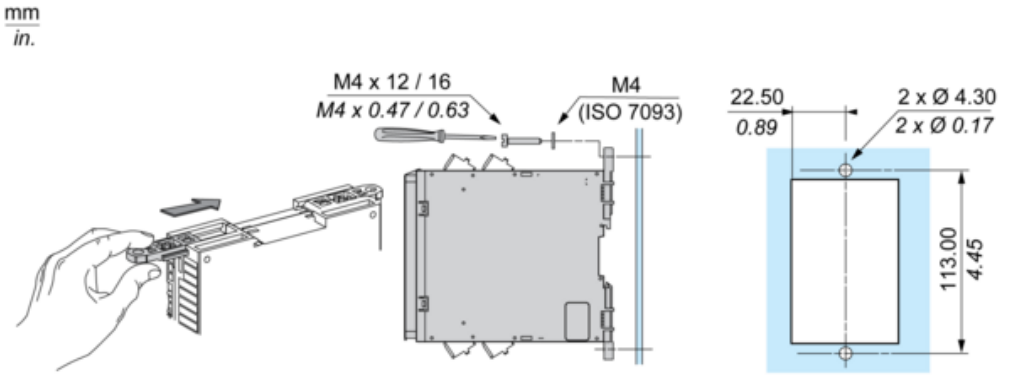

Connections and Schema

Wiring Drawing

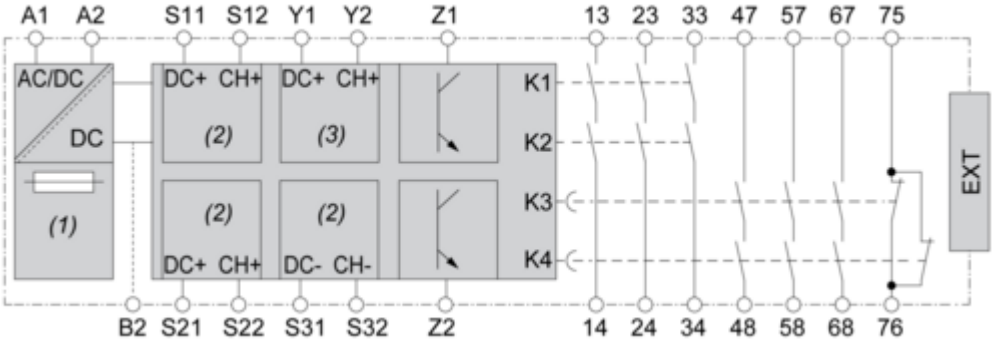

(1) : A1-A2 (Power supply)
(2) : S11-S12-S21-S22-S31-S32 (Single-channel safety input)
(3) : Y1-Y2 (Start)
13-23-33-47-57-67-75-14-24-34-48-58-68-76 : Output
EXT : Connector for optional extension module
B2 : Common ground terminal
Z1 : Pulsed output for diagnostics, not safety-related
Z2 : Solid state output, not safety-related

Image of product / Alternate images

Alternative



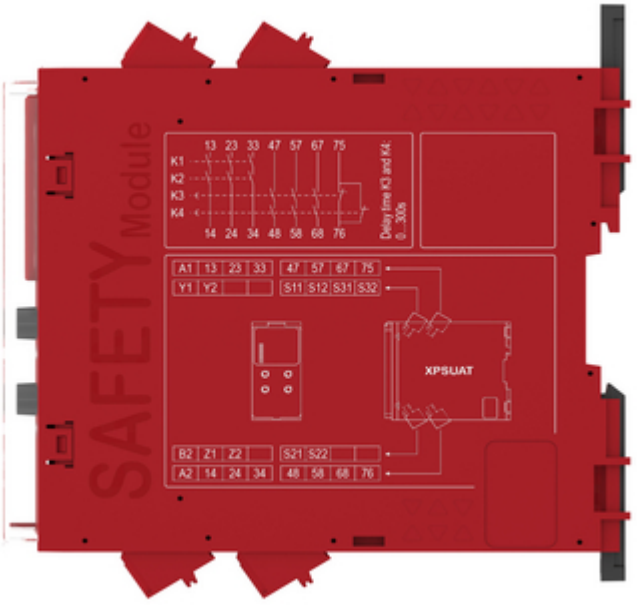

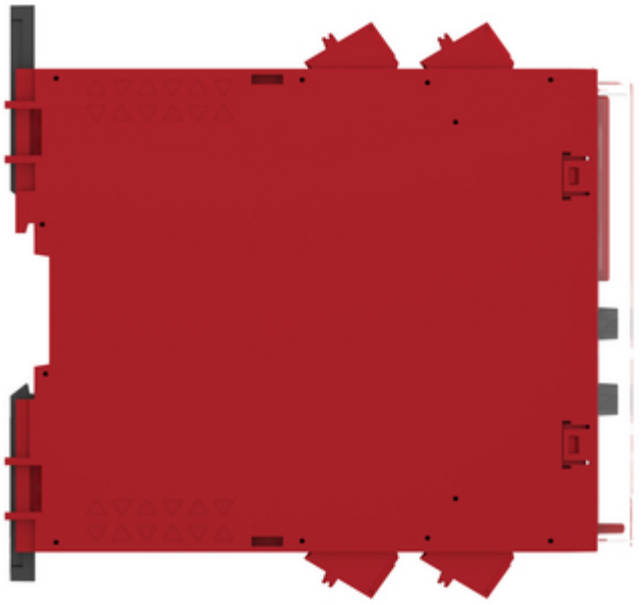

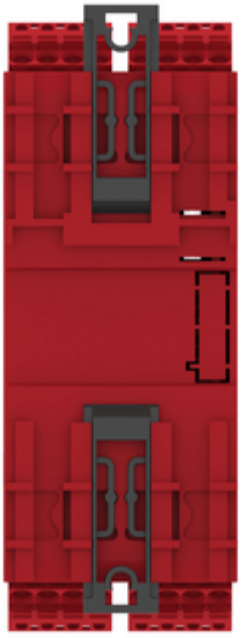

Produkta datu lapa XPSUAT13A3AC

