Produkta datu lapa

Specifikācijas



Drošības modulis, Harmony XPSU, Cat 4, ir 6 x XPSUAF, 24V AC vai DC, skrūve

XPSUDN13AP

Galvenā

Produktu klāsts	Harmony drošības automatizācija
Produkta vai sastāvdaļas veids	Drošības modulis
Drošības moduļa nosaukums	XPSUDN
Drošības moduļa lietojumprogramma	Antivalentu kontaktu uzraudzība Avārijas apturēšanai, aizsargu un gaismas aizkaru uzraudzībai
Moduļa funkcija	Avārijas apturēšanas poga ar 2 NC kontaktiem Aizsarguzraudzība ar 1 vai 2 gala slēdžiem Uzrauga 2 PNP sensorus Magnētiskā slēdža uzraudzība Gaismas aizkaru uzraudzība RFID slēdzis Elektrojutīgo aizsardzības iekārtu (ESPE) uzraudzība Tuvuma sensora uzraudzība
Drošības līmenis	var sasniegt PL e/4.kategoriju parasti atvērtam releja kontaktam atbilst ISO 13849-1 var sasniegt SILCL 3 parasti atvērtam releja kontaktam atbilst IEC 62061 var sasniegt SIL 3 parasti atvērtam releja kontaktam atbilst IEC 61508 var sasniegt PL c/1.kategoriju parasti slēgtam releja kontaktam atbilst ISO 13849-1 var sasniegt SILCL 1 parasti slēgtam releja kontaktam atbilst IEC 62061 var sasniegt SIL 1 parasti slēgtam releja kontaktam atbilst IEC 61508
Drošības uzticamības dati	MTTFd > 30 gadi atbilst ISO 13849-1 Dcavg >= 99 % atbilst ISO 13849-1 PFHd = 0,88E-09 atbilst ISO 13849-1 HFT = 1 atbilst IEC 62061 PFHd = 0,88E-09 atbilst IEC 62061 SFF > 99% atbilst IEC 62061 HFT = 1 atbilst IEC 61508-1 PFHd = 0,88E-09 atbilst IEC 61508-1 SFF > 99% atbilst IEC 61508-1 tips = B atbilst IEC 61508-1
Elektriskās ķēdes veids	NC pāris PNP pāris Antivalents pāris OSSD pāris
Savienojumi - termināļi	noņemams skrūvju spaiļu bloks , 0,2...2,5 mm² ciets vai elastīgs noņemams skrūvju spaiļu bloks , 0,25...2,5 mm² elastīgs ar uzgali viens diriģents noņemams skrūvju spaiļu bloks , 0,2...1,5 mm² ciets vai elastīgs dvīņu diriģents noņemams skrūvju spaiļu bloks , 2 x 0,25...1 mm² elastīgs ar uzgali bez kabeļa gala, ar rāmi noņemams skrūvju spaiļu bloks , 2 x 0,5...1,5 mm² elastīgs ar uzgali ar kabeļa galu, ar rāmi
[Us] nominālais barošanas spriegums	24 V AC - 15...10 % 24 V DC - 20...20 %

Papildinošs

Sinhronizācijas laiks starp ieejām	0,5 s 2 s 2,2 s 4 s
Sākuma veids	Automātiska/manuāla/uzraudzīta

Ir sasniegts maksimālais salīdzināmo produktu skaits. Lūdzu, atveriet sadaļu Salīdzināt produktus #SAITE# un izdzēsiet kādu produktu, lai turpinātu.

Enerģijas patēriņš W	4,5 W 24 V DC
Enerģijas patēriņš VA	10,5 VA 24 V AC 50/60 Hz
Ievades aizsardzības veids	Iekšējais, elektroniskais
drošības izejas	3 NO + 1 NC
drošības ieejas	6 drošības ieeja 24 V DC 5 mA
maksimālā stieples pretestība	500 Ohm
Ievades saderība	parasti slēgta ķēde atbilst ISO 14119 XC gala slēdzis atbilst ISO 14119 mehānisks kontakts atbilst ISO 14119 parasti slēgta ķēde atbilst ISO 13850 antivalents pāris atbilst ISO 14119 OSSD pāris atbilst IEC 61496-1-2 3 vadu tuvuma sensori PNP
[Ie] nominālā darba strāva	5 A AC-1 parasti atvērtam releja kontaktam 3 A AC-15 parasti atvērtam releja kontaktam 5 A DC-1 parasti atvērtam releja kontaktam 3 A DC-13 parasti atvērtam releja kontaktam 3 A AC-1 parasti slēgtam releja kontaktam 1 A AC-15 parasti slēgtam releja kontaktam 3 A DC-1 parasti slēgtam releja kontaktam 1 A DC-13 parasti slēgtam releja kontaktam
vadības izejas	7 ieslēgts/izslēgts konfigurējams impulsu izvade
Ievades/izvades veids	pusvadītāju impulsu diagnostikas izvade 24 V DC , 20 mA Z1 , nav saistīts ar drošību
[Ith] parastā brīvā gaisa termiskā strāva	16 A
Saistītā drošinātāja nominmāls	10 A gG priekš NAV releja izejas ķēdes atbilst IEC 60947-1 4 A gG priekš NC releja izejas ķēde atbilst IEC 60947-1
Minimālā izejas strāva	10 mA priekš releja izeja
Minimālais izejas spriegums	12 V priekš releja izeja
Maksimālais reakcijas laiks, kad ievade ir atvērta	20 ms
[Ui] nominālais izolācijas spriegums	250 V (piesārņojuma pakāpe 2) atbilst IEC 60947-1
[Uimp] nominālais impulsu izturības spriegums	4 kV pārsprieguma kategorija II atbilst IEC 60947-1
Vietējā signalizācija	pie barošana IESLĒGTA LED (zaļš) pie kļūda LED (sarkans) pie sākums LED (dzeltens) pie drošības stāvoklis LED (dzeltens) pie drošības ieeja S12 LED (dzeltens) pie drošības ieeja S13 LED (dzeltens) pie drošības ieeja S22 LED (dzeltens) pie drošības ieeja S23 LED (dzeltens) pie drošības ieeja S32 LED (dzeltens) pie drošības ieeja S33 LED (dzeltens) pie drošības ieeja S42 LED (dzeltens) pie drošības ieeja S43 LED (dzeltens) pie drošības ieeja S52 LED (dzeltens) pie drošības ieeja S53 LED (dzeltens) pie drošības ieeja S62 LED (dzeltens) pie drošības ieeja S73 LED (dzeltens)
Montāžas atbalsts	35 mm simetriska DIN sliede
Dziļums	120 mm
Augstums	100 mm
Platums	45 mm
Neto svars	0,350 kg

Vide

Standarti	IEC 60947-5-1 IEC 61508-1 funkcionālās drošības standarts IEC 61508-2 funkcionālās drošības standarts IEC 61508-3 funkcionālās drošības standarts IEC 61508-4 funkcionālās drošības standarts IEC 61508-5 funkcionālās drošības standarts IEC 61508-6 funkcionālās drošības standarts IEC 61508-7 funkcionālās drošības standarts ISO 13849-1 funkcionālās drošības standarts IEC 62061 funkcionālās drošības standarts
Produkta sertifikācija	TÜV cULus
IP aizsardzības pakāpe	IP20 (terminālļi) atbilst IEC 60947-1 IP40 (mājoklis) atbilst IEC 60947-1 IP54 (montāžas zona) atbilst IEC 60947-1
Apkārtējā gaisa temperatūra darbībai	-25…50 °C pie 24 V AC -25…55 °C pie 24 V DC
Apkārtējā gaisa temperatūra uzglabāšanai	-25…85 °C
Relatīvais mitrums	5…95 % nekondensējošs

Iepakošanas vienības

Pirmā iepakojuma vienības tips	PCE
Vienību skaits 1. iepakojumā	1
1. iepakojuma augstums	6,500 cm
1. iepakojuma platums	15,500 cm
1. iepakojuma garums	13,500 cm
1. iepakojuma svars	416,000 g
Otrā iepakojuma vienības tips	S03
Vienību skaits 2. iepakojumā	16
2. iepakojuma augstums	30,000 cm
2. iepakojuma platums	30,000 cm
2. iepakojuma garums	40,000 cm
2. iepakojuma svars	7,217 kg

Līguma garantija

Garantija (mēnešos)	18

Environmental Data

Schneider Electric mērķis ir līdz 2050. gadam sasniegt nulles emisiju statusu, izmantojot piegādes ķēdes partnerību, zemākas ietekmes materiālus un cirkularitāti, izmantojot mūsu pašreizējo kampaņu "Use Better, Use Longer, Use Again", lai pagarinātu produktu kalpošanas laiku un to pārstrādājamību.

Environmental Data skaidrojums >

Kā mēs novērtējam produktu ilgtspēju >

Ietekme uz vidi

Kopējā dzīves cikla oglekļa pēda	**154 kg CO2 eq.**
Ražošanas posma oglekļa pēdas nospiedums [A1–A3]	**8 kg CO2 eq.**
Izplatīšanas posma oglekļa pēdas nospiedums [A4]	**0.2 kg CO2 eq.**
Uzstādīšanas posma oglekļa pēdas nospiedums [A5]	**0 kg CO2 eq.**
Lietošanas posma oglekļa pēdas nospiedums [B2, B3, B4, B6]	**145 kg CO2 eq.**
Dzīves cikla beigu posma oglekļa pēdas nospiedums [C1–C4]	**1 kg CO2 eq.**
Vides informācijas publiskošana	**Produkta ietekme uz vidi**

Use Better

Materiāli un iepakojums

Iepakojums izgatavots no pārstrādāta kartona	**Jā**
Iepakojums bez plastmasas	**Nē**
SCIP numurs	**62c34c3c-6b98-493e-adb3-2831136c6f67**
ES RoHS direktīva	**Atbilst, Izmantojot Izņēmumu**
REACh regula	**Atsauce satur vielas virs noteiktās normas, kas rada ļoti lielas bažas**
Bez PVC	**Jā**

Use Again

Pārsaiņošana un atkārtota ražošana

Pārstrādājamības potenciāls, %	**0**
Cirkularitātes profils	**Informācija par ekspluatācijas izbeigšanu**
Atgriešana	**Jā**
WEEE marķējums	**Eiropas Savienības tirgū no šī produkta ir jāatbrīvojas, ievērojot noteiktu atkritumu savākšanas kārtību, un produkts nedrīkst nonākt sadzīves atkritumu tvertnēs.**

Dimensions Drawings

Dimensions

Front and Side Views

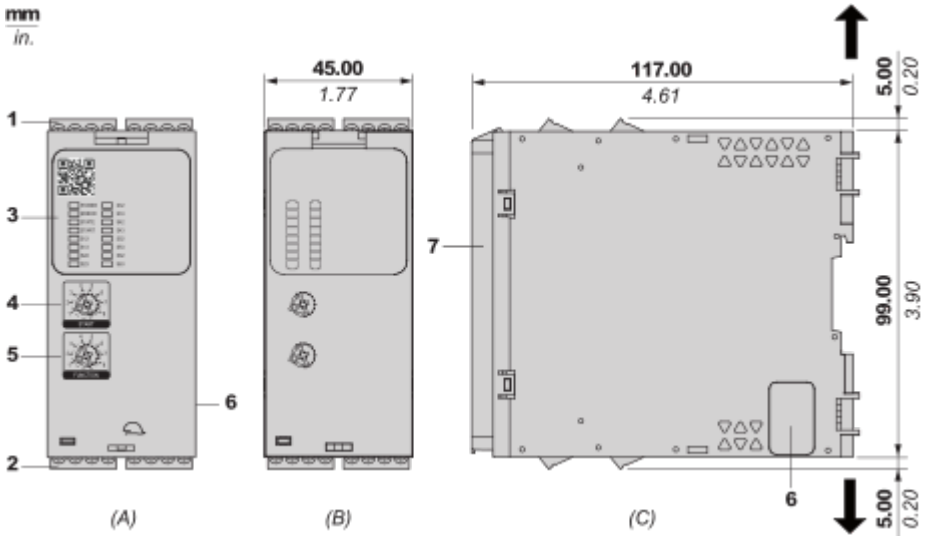

(A) : Product drawing
(B) : Screw clamp terminal
(C) : Side view
(1) : Removable terminal blocks, top
(2) : Removable terminal blocks, bottom
(3) : LED indicators
(4) : Start function selector
(5) : Function selector
(6) : Connector for optional output extension module (lateral)
(7) : Sealable transparent cover

mm / in. 7.0–8.0 / 0.28–0.31					
mm^2	0,2... 2,5	0,25...2,5	0,2...1,5	0,25...1	0,5...1,5
AWG	*24... 12*	*24...12*	*24...16*	*24...18*	*20...16*
Ø 3,5 mm (*0.14 in*)		C		Nm	0.5... 0.6
				lb-in	*4,4... 5,3*

Mounting and Clearance

Mounting to DIN rail

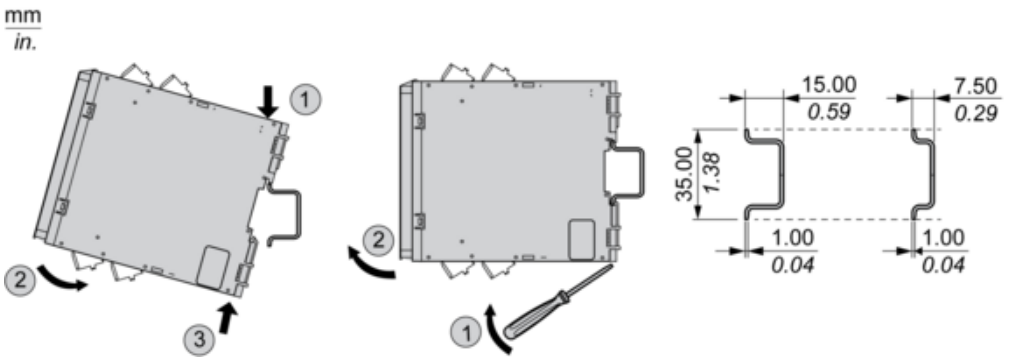

Screw-mounting

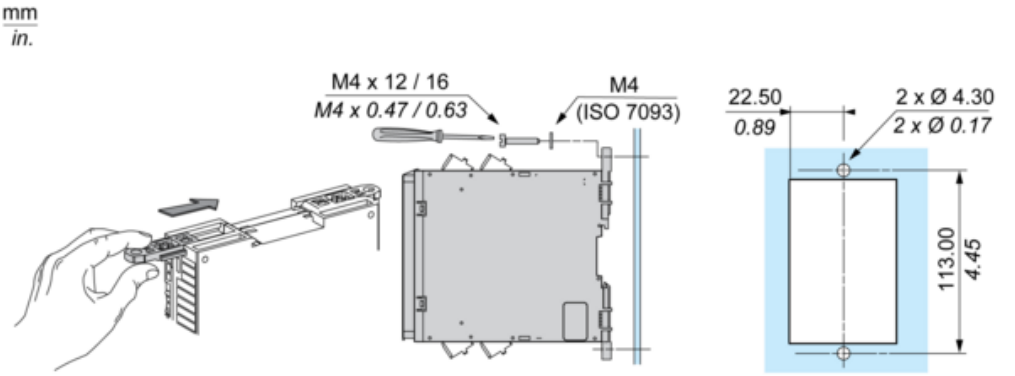

Connections and Schema

Wiring Drawing

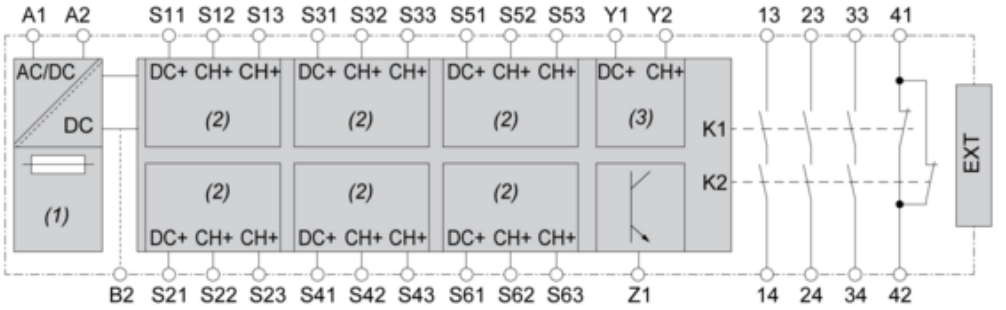

(1) : A1-A2 (Power supply)
(2) : S11-S12-S13-S31-S32-S33-S51-S52-S53-S21-S22-S23-S41-S42-S43-S61-S62-S63 (Single-channel safety input)
(3) : Y1-Y2 (Start)
13-23-33-41-14-24-34-42 : Output
EXT : Connector for optional extension module
B2 : Common ground terminal
Z1 : Pulsed output for diagnostics, not safety-related

Image of product / Alternate images

Alternative



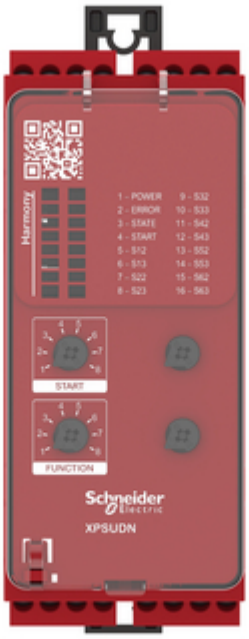

Produkta datu lapa XPSUDN13AP

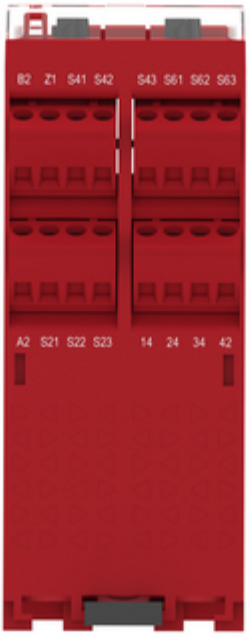

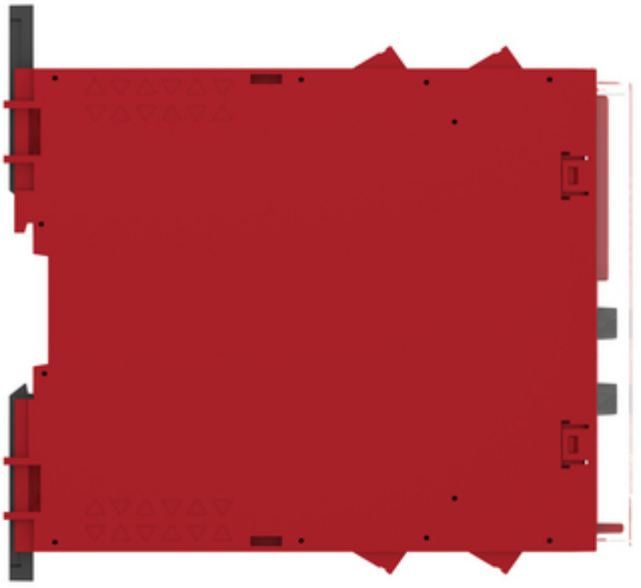

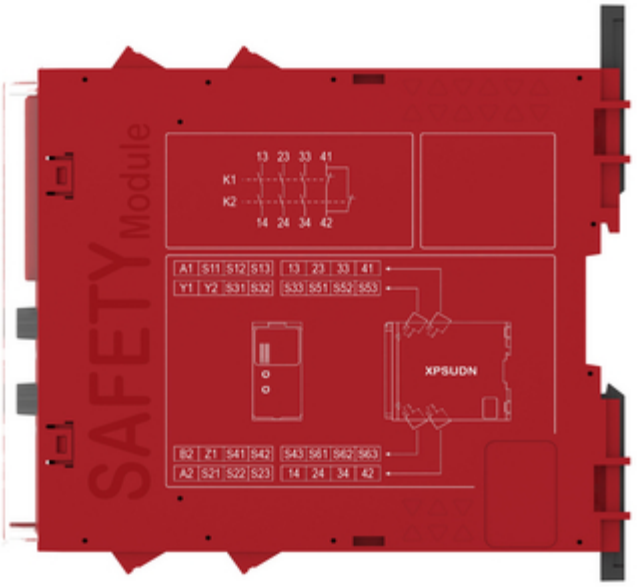
SAFETY Module
13 23 33 41
K1
K2
14 24 34 42
A1 S11 S12 S13 13 23 33 41
Y1 Y2 S31 S32 S33 S51 S52 S53
XPSUDN
B2 Z1 S41 S42 S43 S61 S62 S63
A2 S21 S22 S23 14 24 34 42

