Produktdatenblatt

Spezifikationen



Sicherheitsrelais Harmony Universal, Kontakterweiterung, PLe/ Kat4/SIL3, 4S 2Ö, 24VAC 24VDC, Federzug

XPSUEP14AC

EAN Code: 3606489601768

Hauptmerkmale

Baureihe	Harmony Sicherheitsautomatisierung
Produkt- oder Komponententyp	Sicherheitsmodul
Bezeichnung des Sicherheitsmoduls	XPSUEP
Anwendung des Sicherheitsmoduls	Für Vervielfältigung der Sicherheitskontakte
Funktion des Moduls	Sicherheits-Kontakterweiterung
Sicherheitsniveau	Kann PL e/Kategorie 4 erreichen für Relais-Schließerkontakt entspricht ISO 13849-1 Kann SILCL 3 erreichen für Relais-Schließerkontakt entspricht IEC 62061 Kann SIL 3 erreichen für Relais-Schließerkontakt entspricht IEC 61508 Bis zu PL c/Kategorie 1 für Relais-Öffnerkontakt entspricht ISO 13849-1 Bis zu SILCL1 für Relais-Öffnerkontakt entspricht IEC 62061 Kann SIL 1 erreichen für Relais-Öffnerkontakt entspricht IEC 61508
Daten bezüglich Sicherheit und Zuverlässigkeit	MTTFd > 30 Jahre entspricht ISO 13849-1 Dcavg >= 99 % entspricht ISO 13849-1 PFHd = 0,97E-09 entspricht ISO 13849-1 HFT = 1 entspricht IEC 62061 PFHd = 0,97E-09 entspricht IEC 62061 SFF > 99% entspricht IEC 62061 HFT = 1 entspricht IEC 61508-1 PFHd = 0,97E-09 entspricht IEC 61508-1 SFF > 99% entspricht IEC 61508-1 Typ = B entspricht IEC 61508-1
Stromkreistyp	Erweiterung für Preventa XPSU Sicherheitsrelais
Anschlüsse - Klemmen	Abnehmbare Federzugklemmenleiste, 0,2 - 2,5 mm² starr oder flexibel Abnehmbare Federzugklemmenleiste, 0,25 - 2,5 mm² flexibel mit Aderendhülse Einzelader Abnehmbare Federzugklemmenleiste, 0,2 - 1,5 mm² starr oder flexibel Doppelader Abnehmbare Federzugklemmenleiste, 2x 0,25-1 mm² flexibel mit Aderendhülse ohne Aderendhülse, mit Isolierkragen Abnehmbare Federzugklemmenleiste, 2x 0,5-1,5 mm² flexibel mit Aderendhülse mit Aderendhülse, mit Isolierkragen
[UH,nom] Bemessungs-Betriebsspannung	24 V AC -15 - +10 % 24 V DC -20 - +20 %

Zusatzmerkmale

Leistungsaufnahme in W	1,5 W 24 V DC
Leistungsaufnahme in VA	3,5 VA 24 V AC 50/60 Hz
Eingangsschutztyp	Intern, elektronisch
Sicherheitsausgänge	4 S redundant 2 Ö einzel
Sicherheitseingänge	0 Erweiterungsbus 24 V DC 5 mA
Max. Leitungswiderstand	60 Ohm

Bruttopreisliste für Deutschland zuzüglich Zuschläge, Frachtkosten und Mehrwertsteuer, gültig ab dem 1. Januar 2024. Irrtum und Änderungen vorbehalten. Es gelten die AGBs der Schneider Electric GmbH.

Haftungsausschluss: Diese Dokumentation dient nicht als Ersatz für die Beurteilung der Eignung oder Verlässlichkeit dieser Produkte für bestimmte Verwendungsbereiche des Benutzers und darf nicht zu diesem Zweck verwendet werden.

Eingangs-Kompatibilität	Öffnerkreis entspricht ISO 14119 Positionsschalter entspricht ISO 14119 Mechanischer Kontakt entspricht ISO 14119 Öffnerkreis entspricht ISO 13850 Antivaltenes Paar entspricht ISO 14119 OSSD-Paar entspricht IEC 61496-1-2 3-polige PNP-Näherungsschalter
Nennbetriebsstrom Ie	5 A AC-1 für Relais-Schließerkontakt 3 A AC-15 für Relais-Schließerkontakt 5 A DC-1 für Relais-Schließerkontakt 3 A DC-13 für Relais-Schließerkontakt
[Ith] Konventioneller thermischer Strom in freier Luft	8 A
Zugehörige Absicherung	10 A gG für Schließerrelais Ausgangskreis entspricht IEC 60947-1 4 A gG für Öffnerrelais Ausgangskreis entspricht IEC 60947-1
Min. Ausgangsstrom	10 mA für Relaisausgang
Min. Ausgangsspannung	12 V für Relaisausgang
Max. Reaktionszeit bei geöffnetem Eingang	20 ms
[Ui] Bemessungs-Isolationsspannung	250 V (Verschmutzungsgrad 2) entspricht IEC 60947-1
[Uimp] Bemessungs-Stoßspannungsfestigkeit	4 kV Überspannungskategorie II entspricht IEC 60947-1
Lokale Signalisierung	LED (grün) für Strom EIN LED (rot) für Fehler LED (gelb) für Status Sicherheitsausgang
Montagehalterung	35 mm symmetrische DIN-Schiene
Tiefe	120 mm
Höhe	100 mm
Breite	22,5 mm
Produktgewicht	0,200 kg

Montage

Normen	IEC 60947-5-1 IEC 61508-1 Norm der funktionalen Sicherheit IEC 61508-2 Norm der funktionalen Sicherheit IEC 61508-3 Norm der funktionalen Sicherheit IEC 61508-4 Norm der funktionalen Sicherheit IEC 61508-5 Norm der funktionalen Sicherheit IEC 61508-6 Norm der funktionalen Sicherheit IEC 61508-7 Norm der funktionalen Sicherheit ISO 13849-1 Norm der funktionalen Sicherheit IEC 62061 Norm der funktionalen Sicherheit
Produktzertifizierungen	TÜV cULus
Schutzart (IP)	IP20 entspricht IEC 60529 (Klemmen) IP40 entspricht IEC 60529 (Gehäuse) IP54 entspricht IEC 60529 (Installationsbereich)
Umgebungstemperatur bei Lagerung	-25…85 °C
Relative Luftfeuchtigkeit	5…95 % nicht kondensierend

Verpackungseinheiten

VPE 1 Art	PCE
Anzahl der Geräte pro Packung	1
VPE 1 Höhe	7,000 cm
VPE 1 Breite	13,800 cm

VPE 1 Länge	16,000 cm
Verpackungsgewicht (Lbs)	295,000 g
VPE 2 Art	S03
VPE 2 Menge	16
VPE 2 Höhe	30,000 cm
VPE 2 Breite	30,000 cm
VPE 2 Länge	40,000 cm
VPE 2 Gewicht	5,325 kg

Vertragliche Gewährleistung

Garantie (in Monaten)	18

Environmental Data

Schneider Electric hat sich zum Ziel gesetzt, den Net Zero-Status bis 2050 durch Lieferkettenpartnerschaften, Materialien mit geringerer Auswirkung und Kreislaufbildung über unsere laufende Kampagne "Use Better, Use Longer, Use Again" zu erreichen, um die Lebensdauer und Recyclingfähigkeit der Produkte zu verlängern.

Erläuterung der Environmental Data >

Wie wir die Produktnachhaltigkeit bewerten >

Umweltbilanz

Total lifecycle Carbon footprint	**54 kg CO2 eq.**
CO_2-Fußabdruck der Herstellungsphase [A1 bis A3]	**5 kg CO2 eq.**
CO_2-Fußabdruck der Distributionsphase [A4]	**0.1 kg CO2 eq.**
CO_2-Fußabdruck der Installationsphase [A5]	**0 kg CO2 eq.**
CO_2-Fußabdruck der Nutzungsphase [B2, B3, B4, B6]	**48 kg CO2 eq.**
CO_2-Fußabdruck der End-of-Life-Phase [C1 bis C4]	**0.6 kg CO2 eq.**
Umweltproduktdeklaration	**Produktumweltprofil**

Use Better

Materialien und Verpackung

Verpackung mit Recycling-Karton	**Ja**
Verpackung ohne Kunststoff	**Nein**
SCIP-Nummer	**152cf799-1df7-4892-81b4-4c890187f1d1**
EU-RoHS-Richtlinie	**Freistellungskonform**
REACh-Verordnung	**Produkt beinhaltet besorgniserregende Stoffe (SVHC) über dem Schwellwert**
PVC-frei	**Ja**

Use Again

Reproduktion

Recyclingfähigkeitspotential in %	**0**
Circular Econmomy-Eignung	**Entsorgungsinformationen**
Rücknahme	**Ja**
WEEE-Kennzeichnung	**Das Produkt muss entsprechend bestimmter Hinweise auf Märkten der Europäischen Union entsorgt werden und darf nicht in Haushaltsabfälle gelangen.**

Maßzeichnungen

Abmessungen

Vorderansicht und Seitenansicht

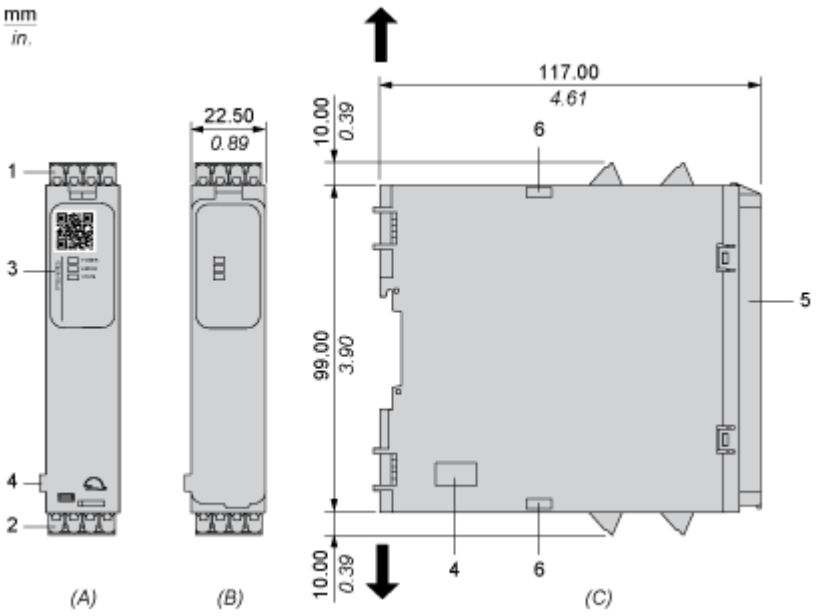

(A) : Produktabbildung

(B) : Federzugklemme

(C) : Seitenansicht

(1) : Abnehmbare Klemmenleisten, oben

(2) : Abnehmbare Klemmenleisten, unten

(3) : LEDs

(4) : Anschluss für Basis-Sicherheitsmodul

(5) : Versiegelbare transparente Abdeckung

(6) : Position der Klammern für die Montage auf dem Basis-Sicherheitsmodul

mm / in. 12.0 / 0.47					
mm^2	0,2…2,5	0,25…2,5	0,2…1,5	0,25...1	0,5...1,5
AWG	*24…12*	*24…12*	*24…16*	*24…18*	*20…16*

Montage und Abstand

Montage auf DIN-Schiene

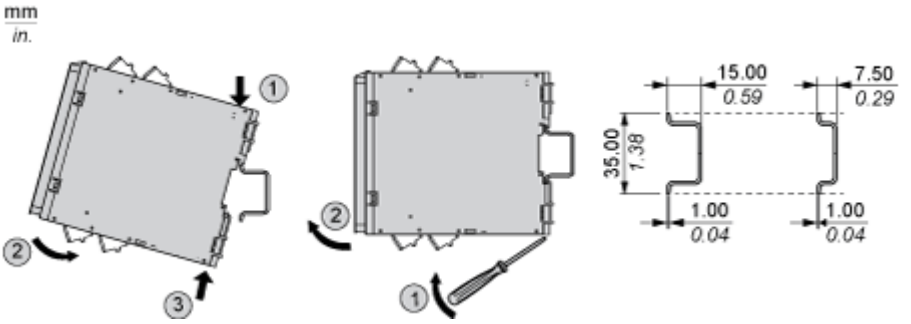

Schraubmontage

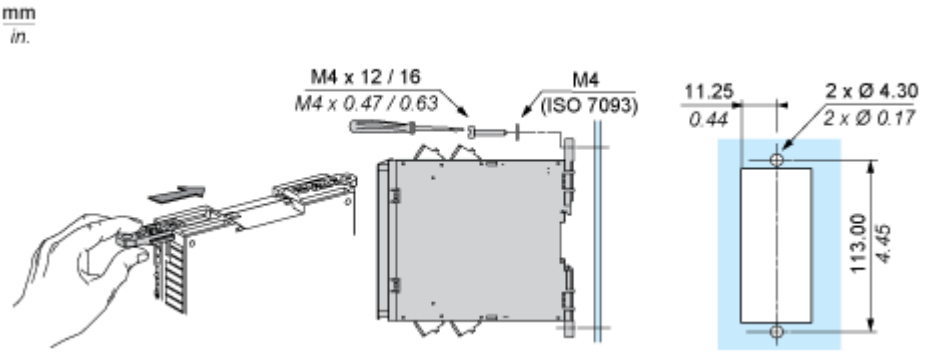

Anschlüsse und Schema

Verdrahtungsplan

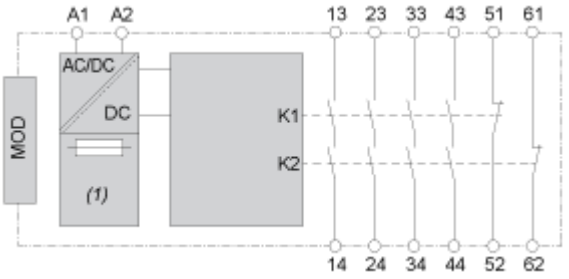

(1) : A1-A2 (Spannungsversorgung)

13-23-33-43-51-61-14-24-34-44-52-62 : Ausgang

MOD : Anschluss für Basis-Sicherheitsmodul

Image of product / Alternate images

Alternative





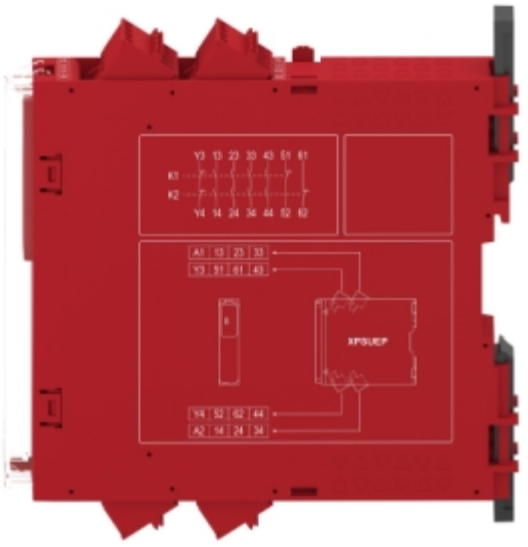
Y3 13 23 33 43 51 61
K3
K2
Y4 14 24 34 44 52 62
A1 13 23 33
Y3 51 61 43
XPSUEP
Y4 52 62 44
A2 14 24 34

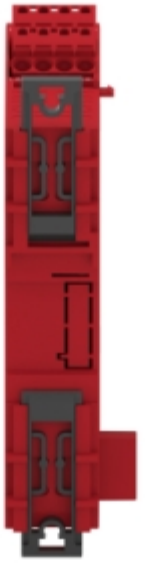

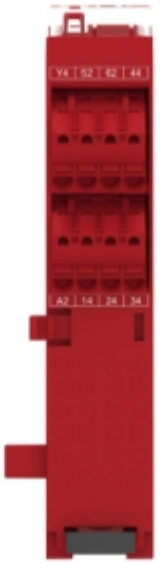
Y4 52 62 44
A2 14 24 34


Schneider