Produkta datu lapa

Specifikācijas



IP67 pasīvā sadalītāja kaste - kabelis 5 m - ar 4 kanālu M12 savienotāju - Led

ABE9C1241L05

Paziņojuma datums par preces pārtraukšanu 2024. gada 31. dec.

Tiks pārtraukts

Galvenā

Produktu klāsts	Advantys ABE9
Produkta vai sastāvdaļas veids	IP67 pasīvā sadalītāja kaste
kanālu skaits	4
Elektrības pieslēgums	1 iepriekš savienots kabeļa savienotājs , 5 m kabeļa garums 4 sieviešu savienotāji M12 5 tapas
Statusa gaismas diode	1 LED katrā kanālā (dzeltens) kanāla statuss 2 gaismas diodes (zaļš) barošana IESLĒGTA

Papildinošs

Veidu skaits	8 veidi
[Ue] nominālais darba spriegums	24 V DC
Pašreizējais kanāls	4 A
Izolācijas grupa	3. kategorija atbilst VDE 0110
Darba pozīcija	Jebkura pozīcija
Fiksācijas režīms	M4 skrūvju stiprinājums
Kontakta pretestība	5000 µOmi
Kopējā strāva	16 A 1 mm² 12 A 0,75 mm²
Kopīgo mantu atdalīšana	Bez vai ar
Neto svars	0,68 kg

Vide

IP aizsardzības pakāpe	IP67 atbilst IEC 60529
Produkta sertifikācija	cULus
Apkārtējā gaisa temperatūra darbībai	-20…80 °C
Apkārtējā gaisa temperatūra uzglabāšanai	-40…85 °C
Vibrācijas pretestība	0,2 gn (f= 57…150 Hz) atbilst IEC 68-2-6, FC testi
Triecienizturība	30 gn pie 11 ms atbilst IEC 68-2-2

Iepakošanas vienības

Pirmā iepakojuma vienības tips	PCE
Vienību skaits 1. iepakojumā	1

Ir sasniegts maksimālais saīdzināmo produktu skaits. Lūdzu, atveriet sadaļu Saīdzināt produktus #SAITE# un izdzēsiet kādu produktu, lai turpinātu.

1. iepakojuma augstums	8,6 cm
1. iepakojuma platums	28,5 cm
1. iepakojuma garums	28,6 cm
1. iepakojuma svars	840,0 g
Otrā iepakojuma vienības tips	S03
Vienību skaits 2. iepakojumā	6
2. iepakojuma augstums	30,0 cm
2. iepakojuma platums	30,0 cm
2. iepakojuma garums	40,0 cm
2. iepakojuma svars	5,572 kg

Līguma garantija

Garantija (mēnešos)	18

Environmental Data

Schneider Electric mērķis ir līdz 2050. gadam sasniegt nulles emisiju statusu, izmantojot piegādes ķēdes partnerību, zemākas ietekmes materiālus un cirkularitāti, izmantojot mūsu pašreizējo kampaņu "Use Better, Use Longer, Use Again", lai pagarinātu produktu kalpošanas laiku un to pārstrādājamību.

Environmental Data skaidrojums >

Kā mēs novērtējam produktu ilgtspēju >

Use Better

Materiāli un iepakojums

ES RoHS direktīva	Atbilst
REACh regula	Nesatur ļoti bīstamas vielas virs moteiktās normas

Use Again

Pārsaiņošana un atkārtota ražošana

Atgriešana	No
WEEE marķējums	Eiropas Savienības tirgū no šī produkta ir jāatbrīvojas, ievērojot noteiktu atkritumu savākšanas kārtību, un produkts nedrīkst nonākt sadzīves atkritumu tvertnēs.

Dimensions Drawings

Dimensions

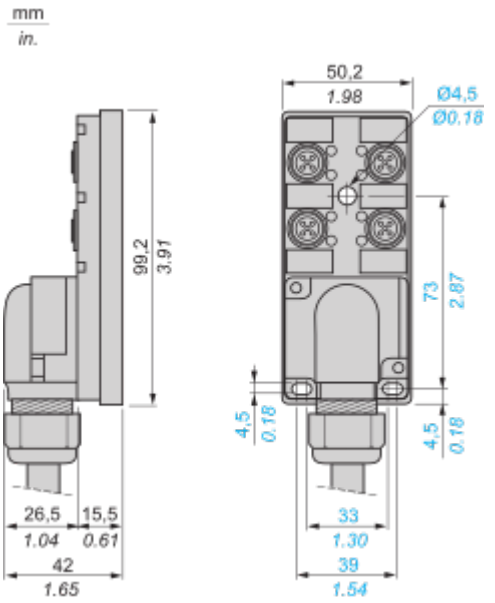

Connections and Schema

Wiring Diagram

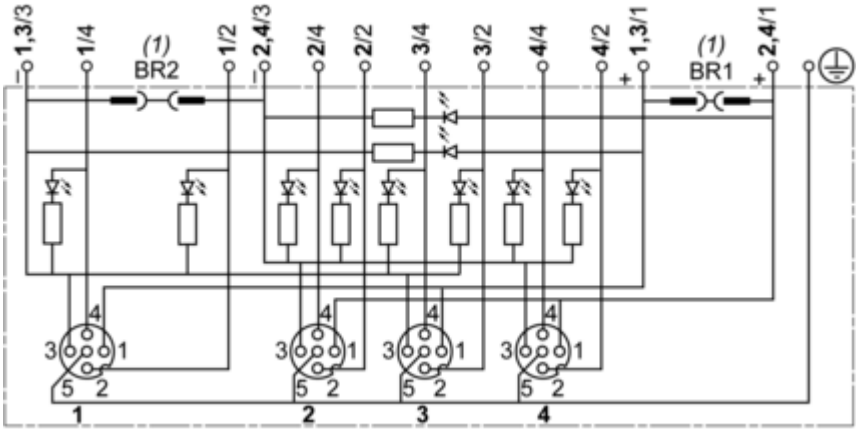

(1) BR1 and BR2: removable link

Item	Terminal	Wire
1/4	1	White
1/2	9	Grey/pink
2/4	2	Green
2/2	10	Red/blue
3/4	3	Yellow
3/2	11	White/green
4/4	4	Grey
4/2	12	Brown/green
1 and 3/1	+1	Brown 1
2 and 4/1	+2	Brown 2
1 and 3/3	-1	Blue 1
2 and 4/3	-2	Blue 2
1…4/5	PE	Green/yellow

Connection Terminals

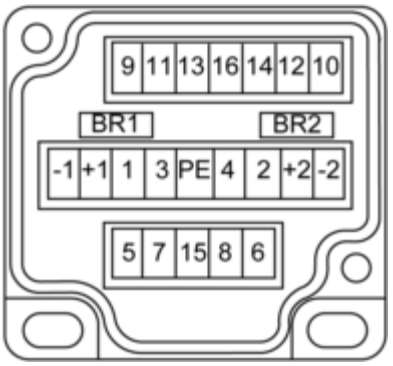
9 11 13 16 14 12 10
BR1
BR2
-1 +1 1 3 PE 4 2 +2 -2
5 7 15 8 6