Produktdatenblatt

Spezifikationen



Demnächst nicht mehr lieferbar

Passive Verteilerbox IP67, Kabel 5m, mit 8-Kanal-M12-Verbinder, LED

ABE9C1281L05

Eingestellt am: 31.12.2025

Der Service wird eingestellt am: 31.12.2027

EAN Code: 3389110404616

Hauptmerkmale

Baureihe	Advantys ABE9
Produkt- oder Komponententyp	Passive dezentrale E/A IP 67
Anzahl der Kanäle	8
elektrische Verbindung	1 vorverdrahteter Kabelsteckverbinder, 5 m Kabellänge 8 Buchsen M12 5-polig
LED-Statusanzeige	1 LED pro Kanal (gelb) Kanalstatus 2 LEDs (grün) Strom EIN

Zusatzmerkmale

Anzahl der Wege	16-polig
Betriebsbemessungsspannung Ue	24 V DC
Strom pro Kanal	4 A
Isolationsgruppe	Kategorie 3 entspricht VDE 0110
Betriebsposition	Jede Position
Befestigungsmodus	M4-Schraubbefestigung
Kontaktwiderstand	5000 µOhm
Gesamtstrom	16 A 1 mm² 12 A 0,75 mm²
Trennung von gemeins. Komp.	Ohne oder mit
Produktgewicht	1,61 kg

Montage

Schutzart (IP)	IP67 entspricht IEC 60529
Produktzertifizierungen	cULus
Umgebungstemperatur bei Betrieb	-20…80 °C
Umgebungstemperatur bei Lagerung	-40…85 °C
Vibrationsfestigkeit	0,2 gn (f= 57…150 Hz) entspricht IEC 68-2-6, FC tests
Stoßfestigkeit	30 gn für 11 ms entspricht IEC 68-2-2

Verpackungseinheiten

VPE 1 Art	PCE

Bruttopreisliste für Deutschland zuzüglich Zuschläge, Frachtkosten und Mehrwertsteuer, gültig ab dem 1. Januar 2024. Irrtum und Änderungen vorbehalten. Es gelten die AGBs der Schneider Electric GmbH.

Haftungsausschluss: Diese Dokumentation dient nicht als Ersatz für die Beurteilung der Eignung oder Verlässlichkeit dieser Produkte für bestimmte Verwendungsbereiche des Benutzers und darf nicht zu diesem Zweck verwendet werden.

Anzahl der Geräte pro Packung	1
VPE 1 Höhe	8,300 cm
VPE 1 Breite	27,900 cm
VPE 1 Länge	28,800 cm
Verpackungsgewicht (Lbs)	1,350 kg
VPE 2 Art	S03
VPE 2 Menge	6
VPE 2 Höhe	30,000 cm
VPE 2 Breite	30,000 cm
VPE 2 Länge	40,000 cm
VPE 2 Gewicht	8,300 kg

Vertragliche Gewährleistung

Garantie (in Monaten)	18

Environmental Data

Schneider Electric hat sich zum Ziel gesetzt, den Net Zero-Status bis 2050 durch Lieferkettenpartnerschaften, Materialien mit geringerer Auswirkung und Kreislaufbildung über unsere laufende Kampagne "Use Better, Use Longer, Use Again" zu erreichen, um die Lebensdauer und Recyclingfähigkeit der Produkte zu verlängern.

Erläuterung der Environmental Data >

Wie wir die Produktnachhaltigkeit bewerten >

Use Better

Materialien und Verpackung

EU-RoHS-Richtlinie	Konform
REACh-Verordnung	Produkt beinhaltet besorgniserregende Stoffe (SVHC) nicht über dem Schwellwert

Use Again

Reproduktion

Rücknahme	Nein
WEEE-Kennzeichnung	Das Produkt muss entsprechend bestimmter Hinweise auf Märkten der Europäischen Union entsorgt werden und darf nicht in Haushaltsabfälle gelangen.

Maßzeichnungen

Abmessungen

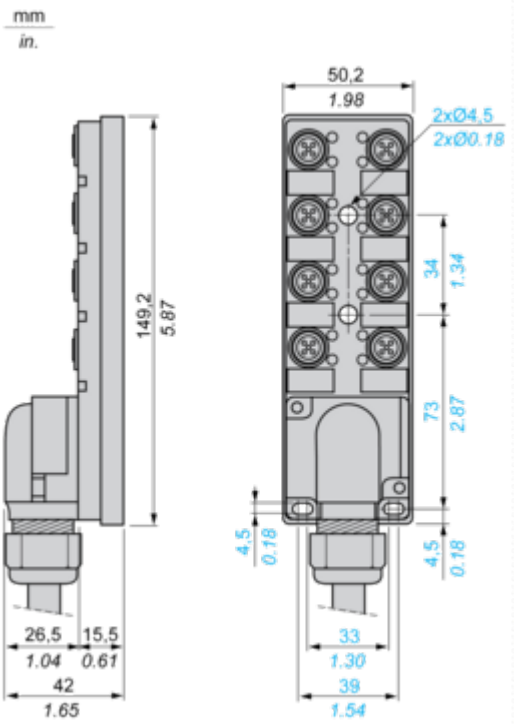

Anschlüsse und Schema

Verdrahtungsplan

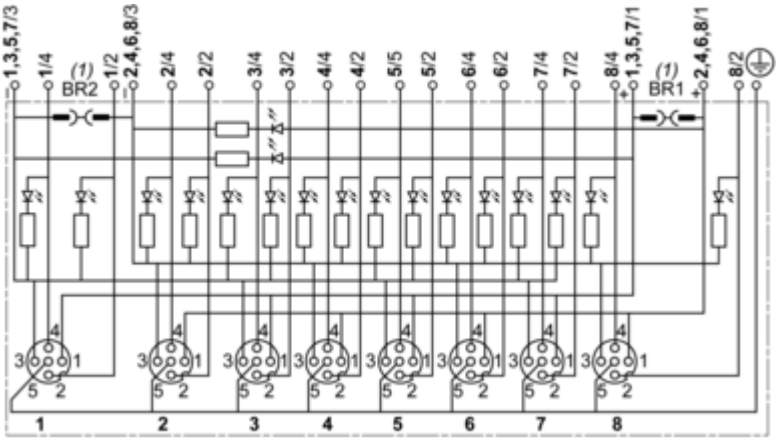

(1) BR1 und BR2: abnehmbare Verbindung

Element	Klemme	Leiter
1/4	1	Weiß
1/2	9	Grau/Rosa
2/4	2	Grün
2/2	10	Rot/Blau
3/4	3	Gelb
3/2	11	Weiß/Grün
4 / 4	4	Grau
4/2	12	Braun/Grün
5/4	5	Rosa
5/2	13	Weiß/Gelb
6/4	6	Rot
6/2	14	Gelb/Braun
7/4	7	Schwarz
7/2	15	Weiß/Grau
8/4	8	Violett
8/2	16	Grau/Braun
1, 3, 5 & 7/1	+1	Braun 1

Element	Klemme	Leiter
2, 4, 6 & 8/1	+2	Braun 2
1, 3, 5 & 7/3	-1	Blau 1
2, 4, 6 & 8/3	-2	Blau 2
1…8/5	Schutzerde	Grün/Gelb

Anschlussklemmen

