Produkta datu lapa

Specifikācijas



Tee, Canalis KSA400, alumīnijs, 400A, fiksēti izmēri (A/B/C 165mm), 3L+N+PE, balts RAL9001

KSA400DTC40

Galvenā

Produktu klāsts	Canalis
Produkta nosaukums	KS
Ierīces īsais nosaukums	KSA
Piedāvājuma veids	Uzlabotas
Produkta vai sastāvdaļas veids	Tee
Kopnes apraksts	standarta
Produktu saderība	Canalis KSA kopņu kanāli 400 A
Ierīces lietojumprogramma	Mainīt virzienu
Conductors material	Alumīnija
Kopņu kanālu polaritāte	3L + N + PE
[Ie] nominālā darba strāva	400 A pie 35 °C
IP aizsardzības pakāpe	IP55 atbilst IEC 60529
[Ue] nominālais darba spriegums	230...690 V
Tīkla frekvence	50/60 Hz
Darbības leņķis	90 °
Virziena maiņas veids	malu virzienā uz perpendikulāri - neitrāla pret uz augšu
Krāsa	balts (RAL 9001)
Izmēru veids	Izgatavots pēc izmēra

Papildinošs

Garums	165 mm sāniem A 165 mm sāniem B 165 mm sāniem C
Platums	54 mm
Augstums	146 mm
Neto svars	4,7 kg
Montāžas vieta	Uz kanāliem
Uzstādīšanas pozīcija	Jebkura pozīcija
elektriskais savienojums	Ieeļļots bīdāmais kontakts
Montāžas režīms	Ar skrūvēm
Standarti	IEC 61439-1 IEC 61439-6

Ir sasniegts maksimālais saīdzināmo produktu skaits. Lūdzu, atveriet sadaļu Saīdzināt produktus #SAITE# un izdzēsiet kādu produktu, lai turpinātu.

Vide

IK aizsardzības pakāpe	IK08 atbilst IEC 62262

Iepakošanas vienības

Pirmā iepakojuma vienības tips	PCE
Vienību skaits 1. iepakojumā	1
1. iepakojuma augstums	22,800 cm
1. iepakojuma platums	25,000 cm
1. iepakojuma garums	44,700 cm
1. iepakojuma svars	5,542 kg

Līguma garantija

Garantija (mēnešos)	18

Environmental Data

Schneider Electric mērķis ir līdz 2050. gadam sasniegt nulles emisiju statusu, izmantojot piegādes ķēdes partnerību, zemākas ietekmes materiālus un cirkularitāti, izmantojot mūsu pašreizējo kampaņu "Use Better, Use Longer, Use Again", lai pagarinātu produktu kalpošanas laiku un to pārstrādājamību.

Environmental Data skaidrojums >

Kā mēs novērtējam produktu ilgtspēju >

Ietekme uz vidi

Vides informācijas publiskošana	Produkta ietekme uz vidi

Use Better

Materiāli un iepakojums

Iepakojums izgatavots no pārstrādāta kartona	**Jā**
Iepakojums bez plastmasas	**Jā**
ES RoHS direktīva	Atbilst
REACh regula	Nesatur ļoti bīstamas vielas virs moteiktās normas
Halogēnus nesaturošs status	**Halogēnus nesaturošs produkts**
Bez PVC	**Jā**
Bez silikona	**Jā**

Use Again

Pārsaiņošana un atkārtota ražošana

Cirkularitātes profils	**Nav jāveic īpašas darbības, lai nodotu otrreizējai pārstrādei**
Atgriešana	**No**
WEEE marķējums	**Eiropas Savienības tirgū no šī produkta ir jāatbrīvojas, ievērojot noteiktu atkritumu savākšanas kārtību, un produkts nedrīkst nonākt sadzīves atkritumu tvertnēs.**

Dimensions Drawings

Dimensions

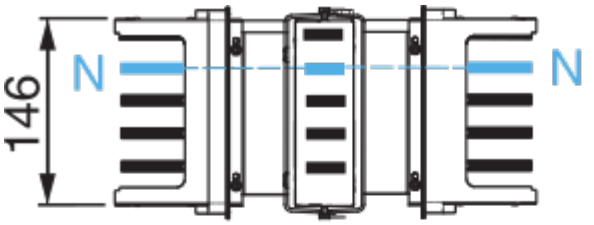

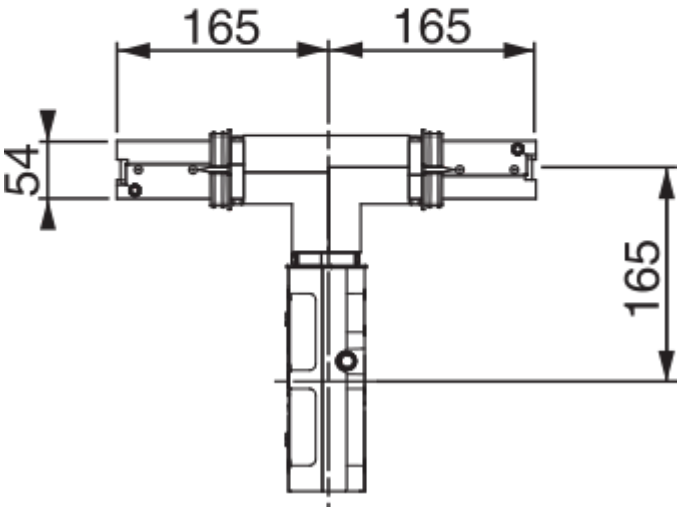

Image of product / Alternate images

Alternative

