Produktdatenblatt

Spezifikationen

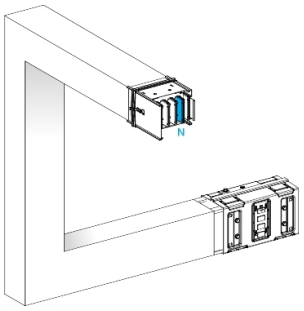

KSA Mehrfachrichtungsänderung, 630A, aufwärts links

KSA630DMCL43A

EAN Code: 3606489512019

Hauptmerkmale

Baureihe	Canalis
Produktname	KS
Kurzbezeichnung des Geräts	KSA
Angebotstyp	Erweitert
Produkt- oder Komponententyp	Mehrwege-Winkelstück
Beschreibung der Sammelschiene	Standard auf Maßanfertigung (pro Seite)
Produktkompatibilität	Canalis KSA Stromschienenverteiler 500…1000 A
Geräteanwendung	Richtungsänderung
Material der Kabel	Aluminium
Polarität des Sammelschienenverteilers	3L + N + PE
[Ie] Betriebsbemessungstrom	630 A bei 35 °C
Schutzart (IP)	IP55 entspricht IEC 60529
[Ue] Bemessungs-Betriebsspannung	230 - 690 V
Netzwerkfrequenz	50/60 Hz
Öffnungswinkel	90 °
Richtungsänderungstyp	Richtung 1: hochkant zu aufwärts - Richtung 2: flach zu links -
Farbe	Weiß (RAL 9001)
Abmessungstyp	Maßanfertigung
Länge	290…800 mm für die Seite A 200…800 mm für die Seite B 290…800 mm für die Seite C

Zusatzmerkmale

Breite	113 mm
Tiefe	146 mm
Montageort	Auf Kabelkanälen
Montagemodus	Durch Schrauben
Elektrischer Anschluss	Geschmierter Gleitkontakt
Normen	IEC 61439-1 IEC 61439-6

Montage

Schutzart (IK)	IK08 entspricht IEC 62262

Bruttopreisliste für Deutschland zuzüglich Zuschläge, Frachtkosten und Mehrwertsteuer, gültig ab dem 1. Januar 2024. Irrtum und Änderungen vorbehalten. Es gelten die AGBs der Schneider Electric GmbH.

Haftungsausschluss: Diese Dokumentation dient nicht als Ersatz für die Beurteilung der Eignung oder Verlässlichkeit dieser Produkte für bestimmte Verwendungsbereiche des Benutzers und darf nicht zu diesem Zweck verwendet werden.

Verpackungseinheiten

VPE 1 Art	PCE
Anzahl der Geräte pro Packung	1
VPE 1 Höhe	86,6 cm
VPE 1 Breite	71,6 cm
VPE 1 Länge	84,5 cm
Verpackungsgewicht (Lbs)	20,0 kg

Vertragliche Gewährleistung

Garantie (in Monaten)	18

Environmental Data

Schneider Electric hat sich zum Ziel gesetzt, den Net Zero-Status bis 2050 durch Lieferkettenpartnerschaften, Materialien mit geringerer Auswirkung und Kreislaufbildung über unsere laufende Kampagne "Use Better, Use Longer, Use Again" zu erreichen, um die Lebensdauer und Recyclingfähigkeit der Produkte zu verlängern.

Erläuterung der Environmental Data >

Wie wir die Produktnachhaltigkeit bewerten >

Umweltbilanz

Umweltproduktdeklaration	Produktumweltprofil

Use Better

Materialien und Verpackung

Verpackung mit Recycling-Karton	**Ja**
Verpackung ohne Kunststoff	**Ja**
EU-RoHS-Richtlinie	Konform
REACh-Verordnung	Produkt beinhaltet besorgniserregende Stoffe (SVHC) nicht über dem Schwellwert
Durchschnittlicher Prozentsatz der ReponsibleSteel zertifizierten Metalle	**Halogenfreies Produkt**
PVC-frei	**Ja**
Silikonfrei	**Ja**

Use Again

Reproduktion

Circular Econmomy-Eignung	**Keine besonderen Recycling-Verfahren erforderlich**
Rücknahme	**Nein**
WEEE-Kennzeichnung	**Das Produkt muss entsprechend bestimmter Hinweise auf Märkten der Europäischen Union entsorgt werden und darf nicht in Haushaltsabfälle gelangen.**