Produkta datu lapa

Specifikācijas

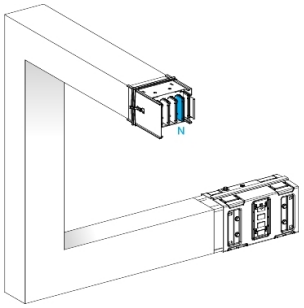

Multiple, Canalis KSA1000, aluminium, 800/1000A, all sides made to measure, upward then turns left, 3L+N+PE, RAL9001

KSA1000DMCL43A

Galvenā

Produktu klāsts	Canalis
Produkta nosaukums	KS
Ierīces īsais nosaukums	KSA
Piedāvājuma veids	Uzlabotas
Produkta vai sastāvdaļas veids	Vairāki elkoni
Kopnes apraksts	standarta ieslēgts izgatavots pēc izmēra (katrā pusē)
Produktu saderība	Canalis KSA kopņu kanāli 500…1000 A
Ierīces lietojumprogramma	Mainīt virzienu
Diriģentu materiāls	Alumīnija
Kopņu kanālu polaritāte	3L + N + PE
[Ie] nominālā darba strāva	1000 A pie 35 °C
IP aizsardzības pakāpe	IP55 atbilst IEC 60529
[Ue] nominālais darba spriegums	230...690 V
Tīkla frekvence	50/60 Hz
Darbības leņķis	90 °
Virziena maiņas veids	virziens 1 : malu virzienā uz uz augšu - virziens 2 : dzīvoklis uz pa kreisi -
Krāsa	balts (RAL 9001)
Izmēru veids	Izgatavots pēc izmēra
Garums	290…800 mm sāniem A 200…800 mm sāniem B 290…800 mm sāniem C

Papildinošs

Platums	113 mm
Dziļums	146 mm
Montāžas vieta	Uz kanāliem
Montāžas režīms	Ar skrūvēm
elektriskais savienojums	Ieeļļots bīdāmais kontakts
Standarti	IEC 61439-1 IEC 61439-6

Vide

IK aizsardzības pakāpe	IK08 atbilst IEC 62262

Ir sasniegts maksimālais saīdzināmo produktu skaits. Lūdzu, atveriet sadaļu Saīdzināt produktus #SAITE# un izdzēsiet kādu produktu, lai turpinātu.

Iepakošanas vienības

Pirmā iepakojuma vienības tips	PCE
Vienību skaits 1. iepakojumā	1
1. iepakojuma augstums	86,6 cm
1. iepakojuma platums	71,6 cm
1. iepakojuma garums	84,5 cm
1. iepakojuma svars	20,5 kg

Līguma garantija

Garantija (mēnešos)	18

Environmental Data

Schneider Electric mērķis ir līdz 2050. gadam sasniegt nulles emisiju statusu, izmantojot piegādes ķēdes partnerību, zemākas ietekmes materiālus un cirkularitāti, izmantojot mūsu pašreizējo kampaņu "Use Better, Use Longer, Use Again", lai pagarinātu produktu kalpošanas laiku un to pārstrādājamību.

Environmental Data skaidrojums >

Kā mēs novērtējam produktu ilgtspēju >

Ietekme uz vidi

Vides informācijas publiskošana	Produkta ietekme uz vidi

Use Better

Materiāli un iepakojums

Iepakojums izgatavots no pārstrādāta kartona	**Jā**
Iepakojums bez plastmasas	**Jā**
ES RoHS direktīva	Atbilst
REACh regula	Nesatur ļoti bīstamas vielas virs moteiktās normas
Halogēnus nesaturošs status	**Halogēnus nesaturošs produkts**
Bez PVC	**Jā**
Bez silikona	**Jā**

Use Again

Pārsaiņošana un atkārtota ražošana

Cirkularitātes profils	**Nav jāveic īpašas darbības, lai nodotu otrreizējai pārstrādei**
Atgriešana	**No**
WEEE marķējums	**Eiropas Savienības tirgū no šī produkta ir jāatbrīvojas, ievērojot noteiktu atkritumu savākšanas kārtību, un produkts nedrīkst nonākt sadzīves atkritumu tvertnēs.**