Produkta datu lapa

Specifikācijas

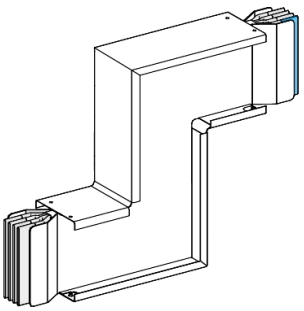

Edgewise zed bloks, Canalis KTA, alumīnijs, 2500A, 3L+N+PE, pēc izmēra, neitrāls N1, balts RAL9001

KTA2500ZC41

Galvenā

Diapazons	Canalis
Produkta nosaukums	KT
Produkta vai sastāvdaļas veids	Zed elkonis
Kopnes apraksts	Standarta
Ierīces īsais nosaukums	KTA
Ierīces lietojumprogramma	Mainīt virzienu
Materiāls	Alumīnija
[Ie] nominālā darba strāva	2500 A pie 35 °C
polaritāte	3L + N + PE
Virziena maiņas veids	virziens 1 : malu virzienā uz uz augšu virziens 2 : malu virzienā uz horizontāli
Darbības leņķis	90 °
zemējuma vadītājs	Standarta zeme
īssavienojuma līmenis	Standarta versija
Nodrošināts aprīkojums	Savienojuma vienība Kanāla vienība

Papildinošs

Korpusa materiāls	Poliestera plēve
Kontaktligzdas materiāls	Varš
[Ue] nominālais darba spriegums	1000 V
Tīkla frekvence	50/60 Hz
[Ui] nominālais izolācijas spriegums	1000 V
[Icw] nominālā īstermiņa izturības strāva	80 kA
[Ipk] nominālā maksimālā pretestības strāva	176 kA
Izstarotais magnētiskais lauks	1,6 µT
Termiskā sprieguma robeža	6400000 kA².s
THDI	0…15 % 2500 A 15…33 % 3200 A 33…100 % 4000 A
Maksimālais sprieguma kritums	< 0,0024 V ar jaudas koeficientu = 1 pie 50 Hz ar 1A 100 m garumā < 0,0025 V ar jaudas koeficientu = 0,9 pie 50 Hz ar 1A 100 m garumā < 0,0024 V ar jaudas koeficientu = 0,8 pie 50 Hz ar 1A 100 m garumā < 0,0022 V ar jaudas koeficientu = 0,7 pie 50 Hz ar 1A 100 m garumā
neitrāla pozīcija	Pareizi

Ir sasniegts maksimālais salīdzināmo produktu skaits. Lūdzu, atveriet sadaļu Salīdzināt produktus #SAITE# un izdzēsiet kādu produktu, lai turpinātu.

Standarti	IEC 61439-1 IEC 61439-6
Izmēru veids	Izgatavots pēc izmēra
Platums	140 mm
Augstums	virziens 2 : 90…719 mm
Krāsa	balts (RAL 9001)
Garums	virziens 3 : 360 mm virziens 1 : 360 mm
Lineārā slodze	30 kg/m

Vide

IP aizsardzības pakāpe	IP55 atbilst IEC 60529
IK aizsardzības pakāpe	IK08 atbilst IEC 62262
samazinājuma faktors	0…35 °C (100 % no In) 35…40 °C (97 % no In) 40…45 °C (93 % no In) 45…50 °C (90 % no In) 50…55 °C (86 % no In)

Iepakošanas vienības

Pirmā iepakojuma vienības tips	PCE
Vienību skaits 1. iepakojumā	1
1. iepakojuma augstums	14,0 cm
1. iepakojuma platums	76,0 cm
1. iepakojuma garums	124,4 cm
1. iepakojuma svars	71,2 kg

Līguma garantija

Garantija (mēnešos)	18

Environmental Data

Schneider Electric mērķis ir līdz 2050. gadam sasniegt nulles emisiju statusu, izmantojot piegādes ķēdes partnerību, zemākas ietekmes materiālus un cirkularitāti, izmantojot mūsu pašreizējo kampaņu "Use Better, Use Longer, Use Again", lai pagarinātu produktu kalpošanas laiku un to pārstrādājamību.

Environmental Data skaidrojums >

Kā mēs novērtējam produktu ilgtspēju >

Ietekme uz vidi

Vides informācijas publiskošana	Produkta ietekme uz vidi

Use Better

Materiāli un iepakojums

Iepakojums izgatavots no pārstrādāta kartona	**Jā**
Iepakojums bez plastmasas	**Nē, mēs esam līdz minimumam samazinājuši plastmasas izmantošanu iepakojumā, ievērojot noteikumus un ievērojot kvalitātes un drošības standartus**
ES RoHS direktīva	Atbilst
REACh regula	Nesatur ļoti bīstamas vielas virs moteiktās normas
Halogēnus nesaturošs status	**Halogēnus nesaturošs produkts**
Bez PVC	**Jā**
Bez silikona	**Jā**

Use Again

Pārsaiņošana un atkārtota ražošana

Cirkularitātes profils	Informācija par ekspluatācijas izbeigšanu
Atgriešana	**No**
WEEE marķējums	**Eiropas Savienības tirgū no šī produkta ir jāatbrīvojas, ievērojot noteiktu atkritumu savākšanas kārtību, un produkts nedrīkst nonākt sadzīves atkritumu tvertnēs.**