# Produkta datu lapa

Specifikācijas

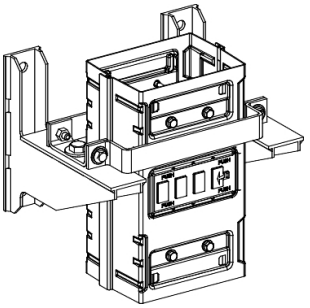

## Apakšējais balsts, Canalis KS, 500A līdz 630A, vertikāla uzstādīšana, maksimālā slodze 1760kg

KSB630ZV1

## Galvenā

| | |
|---|---|
| **Produktu klāsts** | Canalis |
| **Produkta nosaukums** | KS |
| **Produkta vai sastāvdaļas veids** | Atbalsta pēda |
| **Produktu saderība** | KS |
| **Fiksācijas ierīces stiprinājums** | Piesiets pie stāvvada 1. savienojuma. vienība |
| **Maksimālā slodze** | 1760 kg |

## Papildinošs

| | |
|---|---|
| **Aksesuāru / rezerves daļu kategorija** | Fiksācijas piederums |
| **[Ie] nominālā darba strāva** | 630,0 A |
| **Uzstādīšanas pozīcija** | Vertikāli |
| **Platums** | 275 mm |
| **Dziļums** | 225,5 mm |
| **Augstums** | 200 mm |
| **Neto svars** | 7 kg |

## Vide

| | |
|---|---|
| **Standarti** | IEC 61439-6<br>IEC 60439-2 |

## Iepakošanas vienības

| | |
|---|---|
| **Pirmā iepakojuma vienības tips** | PCE |
| **Vienību skaits 1. iepakojumā** | 1 |
| **1. iepakojuma augstums** | 20,000 cm |
| **1. iepakojuma platums** | 34,000 cm |
| **1. iepakojuma garums** | 43,000 cm |
| **1. iepakojuma svars** | 8,124 kg |
| **Otrā iepakojuma vienības tips** | P06 |
| **Vienību skaits 2. iepakojumā** | 6 |
| **2. iepakojuma augstums** | 75,300 cm |
| **2. iepakojuma platums** | 60,000 cm |
| **2. iepakojuma garums** | 80,000 cm |
| **2. iepakojuma svars** | 53,744 kg |

Ir sasniegts maksimālais saīdzināmo produktu skaits. Lūdzu, atveriet sadaļu Saīdzināt produktus #SAITE# un izdzēsiet kādu produktu, lai turpinātu.

# Līguma garantija

| | |
|---|---|
| **Garantija (mēnešos)** | 18 |

## Environmental Data

Schneider Electric mērķis ir līdz 2050. gadam sasniegt nulles emisiju statusu, izmantojot piegādes ķēdes partnerību, zemākas ietekmes materiālus un cirkularitāti, izmantojot mūsu pašreizējo kampaņu "Use Better, Use Longer, Use Again", lai pagarinātu produktu kalpošanas laiku un to pārstrādājamību.

Environmental Data skaidrojums >

Kā mēs novērtējam produktu ilgtspēju >

### Ietekme uz vidi

| | |
|---|---|
| Vides informācijas publiskošana | Produkta ietekme uz vidi |

## Use Better

### Materiāli un iepakojums

| | |
|---|---|
| Iepakojums izgatavots no pārstrādāta kartona | **Jā** |
| Iepakojums bez plastmasas | **Jā** |
| ES RoHS direktīva | Atbilst |
| REACh regula | Nesatur ļoti bīstamas vielas virs moteiktās normas |
| Halogēnus nesaturošs status | **Halogēnus nesaturošs produkts** |
| Bez PVC | **Jā** |
| Bez silikona | **Jā** |

## Use Again

### Pārsaiņošana un atkārtota ražošana

| | |
|---|---|
| Cirkularitātes profils | **Nav jāveic īpašas darbības, lai nodotu otrreizējai pārstrādei** |
| Atgriešana | **No** |
| WEEE marķējums | **Eiropas Savienības tirgū no šī produkta ir jāatbrīvojas, ievērojot noteiktu atkritumu savākšanas kārtību, un produkts nedrīkst nonākt sadzīves atkritumu tvertnēs.** |