Produktdatenblatt

Spezifikationen

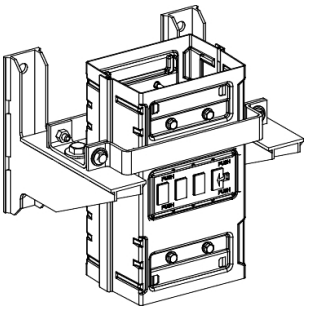

KS Befestigung, 630A, Bauendstütze für vertikalen Verlauf

KSB630ZV1

EAN Code: 3606480005671

Hauptmerkmale

Baureihe	Canalis
Produktname	KS
Produkt- oder Komponententyp	Fußstütze
Produktkompatibilität	KS
Montage der Befestigungsvorrichtung	Befestigt an Bau-Endstützen am 1. Verbindungsblock
Max. Last	1760 kg

Zusatzmerkmale

Zubehör / Teilekategorie	Befestigungszubehör
[Ie] Bemessungs-Betriebsstrom	630,0 A
Montageposition	Vertikal
Breite	275 mm
Tiefe	225,5 mm
Höhe	200 mm
Produktgewicht	7 kg

Montage

Normen	IEC 61439-6 IEC 60439-2

Verpackungseinheiten

VPE 1 Art	PCE
Anzahl der Geräte pro Packung	1
VPE 1 Höhe	20,000 cm
VPE 1 Breite	34,000 cm
VPE 1 Länge	43,000 cm
Verpackungsgewicht (Lbs)	8,124 kg
VPE 2 Art	P06
VPE 2 Menge	6
VPE 2 Höhe	75,300 cm
VPE 2 Breite	60,000 cm
VPE 2 Länge	80,000 cm
VPE 2 Gewicht	53,744 kg

Bruttopreisliste für Deutschland zuzüglich Zuschläge, Frachtkosten und Mehrwertsteuer, gültig ab dem 1. Januar 2024. Irrtum und Änderungen vorbehalten. Es gelten die AGBs der Schneider Electric GmbH.

Haftungsausschluss: Diese Dokumentation dient nicht als Ersatz für die Beurteilung der Eignung oder Verlässlichkeit dieser Produkte für bestimmte Verwendungsbereiche des Benutzers und darf nicht zu diesem Zweck verwendet werden.

Vertragliche Gewährleistung

Garantie (in Monaten)	18

Environmental Data

Schneider Electric hat sich zum Ziel gesetzt, den Net Zero-Status bis 2050 durch Lieferkettenpartnerschaften, Materialien mit geringerer Auswirkung und Kreislaufbildung über unsere laufende Kampagne "Use Better, Use Longer, Use Again" zu erreichen, um die Lebensdauer und Recyclingfähigkeit der Produkte zu verlängern.

Erläuterung der Environmental Data >

Wie wir die Produktnachhaltigkeit bewerten >

Umweltbilanz

Umweltproduktdeklaration	Produktumweltprofil

Use Better

Materialien und Verpackung

Verpackung mit Recycling-Karton	**Ja**
Verpackung ohne Kunststoff	**Ja**
EU-RoHS-Richtlinie	Konform
REACh-Verordnung	Produkt beinhaltet besorgniserregende Stoffe (SVHC) nicht über dem Schwellwert
Durchschnittlicher Prozentsatz der ReponsibleSteel zertifizierten Metalle	**Halogenfreies Produkt**
PVC-frei	**Ja**
Silikonfrei	**Ja**

Use Again

Reproduktion

Circular Econmomy-Eignung	**Keine besonderen Recycling-Verfahren erforderlich**
Rücknahme	**Nein**
WEEE-Kennzeichnung	**Das Produkt muss entsprechend bestimmter Hinweise auf Märkten der Europäischen Union entsorgt werden und darf nicht in Haushaltsabfälle gelangen.**