Produktdatenblatt

Spezifikationen

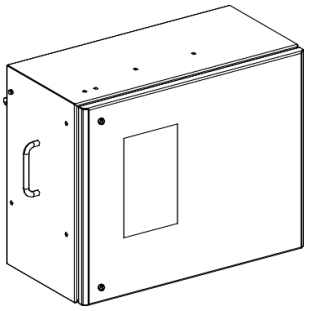

KS Abgangskasten,160A, leer, für 3p. Compact NSX mit Motorantrieb

KSB160DB512

EAN Code: 3606485058320

Hauptmerkmale

Baureihe	Canalis
Kompatible Produktfamilie	Canalis KS Stromschienenverteiler
Angebotstyp	Erweitert
Produkt- oder Komponententyp	Abzweigeinheit
[Ie] Betriebsbemessungstrom	160 A bei 35 °C
Schutzart	Leistungsschalter: Compact NSX100 Leistungsschalter: Compact NSX160
Geliefertes Zubehör	Leistungsschalter separat zu bestellen
Montagemodus	Platte mit fester Polarität
Polarität Abzweigeinheit	3L+PEN
Farbe	Weiß (RAL 9001)

Zusatzmerkmale

Geräteanwendung	Mittlere Energieverteilung
[Ue] Betriebsbemessungsspannung	400 V abhängig vom Schutzgerät 500 V abhängig vom Schutzgerät
[Uimp] Bemessungs-Stoßspannungsfestigkeit	6,8 kV
[Ui] Bemessungs-Isolationsspannung	400 V abhängig vom Schutzgerät 500 V abhängig vom Schutzgerät
Netzwerkfrequenz	50/60 Hz
Steuerungstyp	Motormechanismus
Elektrische Verbindung	Quetsch-Kabelschuh - ISO32 70 mm² flexibel Quetsch-Kabelschuh - ISO32 70 mm² fest
Tür- / Deckelöffnungsseite	Rechts
Abschaltmodus der Abzweigvorrichtung	Durch das Öffnen der Tür
Normen	IEC 61439-6 IEC 61439-1
Gehäusematerial	Metall
Breite	500 mm
Tiefe	303 mm
Tiefe (Tür offen)	727,5 mm
Produktgewicht	11 kg

Montage

Bruttopreisliste für Deutschland zuzüglich Zuschläge, Frachtkosten und Mehrwertsteuer, gültig ab dem 1. Januar 2024. Irrtum und Änderungen vorbehalten. Es gelten die AGBs der Schneider Electric GmbH.

Haftungsausschluss: Diese Dokumentation dient nicht als Ersatz für die Beurteilung der Eignung oder Verlässlichkeit dieser Produkte für bestimmte Verwendungsbereiche des Benutzers und darf nicht zu diesem Zweck verwendet werden.

Erdungssystem	TN-C
Schutzart (IP)	IP55 entspricht IEC 60529
Schutzart (IK)	IK08 entspricht IEC 62262

Verpackungseinheiten

VPE 1 Art	PCE
Anzahl der Geräte pro Packung	1
VPE 1 Höhe	30,3 cm
VPE 1 Breite	43,2 cm
VPE 1 Länge	53,4 cm
Verpackungsgewicht (Lbs)	13,97 kg

Vertragliche Gewährleistung

Garantie (in Monaten)	18

Environmental Data

Schneider Electric hat sich zum Ziel gesetzt, den Net Zero-Status bis 2050 durch Lieferkettenpartnerschaften, Materialien mit geringerer Auswirkung und Kreislaufbildung über unsere laufende Kampagne "Use Better, Use Longer, Use Again" zu erreichen, um die Lebensdauer und Recyclingfähigkeit der Produkte zu verlängern.

Erläuterung der Environmental Data >

Wie wir die Produktnachhaltigkeit bewerten >

Umweltbilanz

Umweltproduktdeklaration	Produktumweltprofil

Use Better

Materialien und Verpackung

Verpackung mit Recycling-Karton	**Ja**
Verpackung ohne Kunststoff	**Ja**
SCIP-Nummer	**Fbe82b7c-542c-4391-913a-58c8f489ca40**
EU-RoHS-Richtlinie	Freistellungskonform
REACh-Verordnung	Produkt beinhaltet besorgniserregende Stoffe (SVHC) über dem Schwellwert
Durchschnittlicher Prozentsatz der ReponsibleSteel zertifizierten Metalle	**Halogenfreies Produkt**
PVC-frei	**Ja**
Silikonfrei	**Ja**

Use Again

Reproduktion

Circular Econmomy-Eignung	**Keine besonderen Recycling-Verfahren erforderlich**
Rücknahme	**Nein**
WEEE-Kennzeichnung	**Das Produkt muss entsprechend bestimmter Hinweise auf Märkten der Europäischen Union entsorgt werden und darf nicht in Haushaltsabfälle gelangen.**