Produkta datu lapa

Specifikācijas

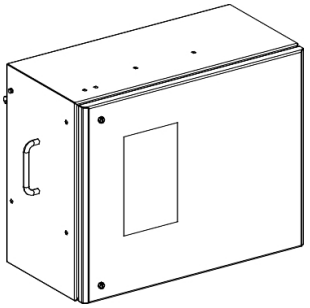

Pievienosanas bloks, Canalis KS 100A līdz 1000A, ComPacT NSX250 ar elektrisko rokturi, 250A, 3L+N+PE, IP55, RAL9001

KSB250DB412

Galvenā

Produktu klāsts	Canalis
Diapazona saderība	Canalis KS kopņu kanāli
Piedāvājuma veids	Uzlabotas
Produkta vai sastāvdaļas veids	Izvadīšanas vienība
[Ie] nominālā darba strāva	250 A pie 35 °C
Aizsardzības veids	automātslēdzis : Compact NSX250
Nodrošināts aprīkojums	automātslēdzis jāpasūta atsevišķi
Montāžas režīms	plāksne ar fiksētu polaritāti
Krāna bloka polaritāte	3L+N+PE
Krāsa	balts (RAL 9001)

Papildinošs

Ierīces lietojumprogramma	Vidēja jaudas sadale
[Ue] nominālais darba spriegums	400 V atkarībā no aizsargierīces 500 V atkarībā no aizsargierīces
[Uimp] nominālais impulsu izturības spriegums	6,8 kV
[Ui] nominālais izolācijas spriegums	400 V atkarībā no aizsargierīces 500 V atkarībā no aizsargierīces
Tīkla frekvence	50/60 Hz
Kontroles veids	Motora mehānisms
Elektrības pieslēgums	gofrēta cilpa - ISO32 70 mm² elastīgs gofrēta cilpa - ISO32 70 mm² stingrs
door/cover opening side	Pareizi
Krāna bloka atvienošanas režīms	Atverot durvis
Standarti	IEC 61439-6 IEC 61439-1
Korpusa materiāls	Metāls
Platums	500 mm
Dziļums	303 mm
depth (door open)	727,5 mm
Neto svars	13,3 kg

Vide

Ir sasniegts maksimālais saīdzināmo produktu skaits. Lūdzu, atveriet sadaļu Saīdzināt produktus #SAITE# un izdzēsiet kādu produktu, lai turpinātu.

Zemējuma sistēma	TT TN-S IT
IP aizsardzības pakāpe	IP55 atbilst IEC 60529
IK aizsardzības pakāpe	IK08 atbilst IEC 62262

Iepakošanas vienības

Pirmā iepakojuma vienības tips	PCE
Vienību skaits 1. iepakojumā	1
1. iepakojuma augstums	33,100 cm
1. iepakojuma platums	46,400 cm
1. iepakojuma garums	56,600 cm
1. iepakojuma svars	13,800 kg

Līguma garantija

Garantija (mēnešos)	18

Environmental Data

Schneider Electric mērķis ir līdz 2050. gadam sasniegt nulles emisiju statusu, izmantojot piegādes ķēdes partnerību, zemākas ietekmes materiālus un cirkularitāti, izmantojot mūsu pašreizējo kampaņu "Use Better, Use Longer, Use Again", lai pagarinātu produktu kalpošanas laiku un to pārstrādājamību.

Environmental Data skaidrojums >

Kā mēs novērtējam produktu ilgtspēju >

Ietekme uz vidi

Vides informācijas publiskošana	Produkta ietekme uz vidi

Use Better

Materiāli un iepakojums

Iepakojums izgatavots no pārstrādāta kartona	**Jā**
Iepakojums bez plastmasas	**Jā**
SCIP numurs	**Fbe82b7c-542c-4391-913a-58c8f489ca40**
ES RoHS direktīva	Atbilst, Izmantojot Izņēmumu
REACh regula	Atsauce satur vielas virs noteiktās normas, kas rada ļoti lielas bažas
Halogēnus nesaturošs status	**Halogēnus nesaturošs produkts**
Bez PVC	**Jā**
Bez silikona	**Jā**

Use Again

Pārsaiņošana un atkārtota ražošana

Cirkularitātes profils	**Nav jāveic īpašas darbības, lai nodotu otrreizējai pārstrādei**
Atgriešana	**No**
WEEE marķējums	**Eiropas Savienības tirgū no šī produkta ir jāatbrīvojas, ievērojot noteiktu atkritumu savākšanas kārtību, un produkts nedrīkst nonākt sadzīves atkritumu tvertnēs.**