Produkta datu lapa

Specifikācijas

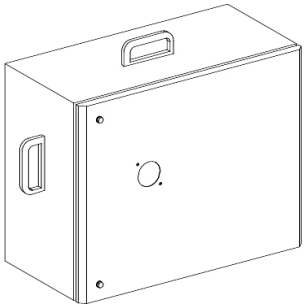

Izplūdes bloks, Canalis KS 100A līdz 1000A, ComPacT NSX250, ar 1 strāvas transformatora moduli, 250A, 3L+PEN,IP55,RAL9001

KSB250DC5TRE

Galvenā

Produktu klāsts	Canalis
Diapazona saderība	Canalis KS kopņu kanāli Canalis KT kopņu kanāli
Piedāvājuma veids	Uzlabotas
Produkta vai sastāvdaļas veids	Izvadīšanas vienība
[Ie] nominālā darba strāva	250 A pie 35 °C
Aizsardzības veids	automātslēdzis : Compact NSX250
Nodrošināts aprīkojums	automātslēdzis jāpasūta atsevišķi strāvas transformators jāpasūta atsevišķi
Montāžas režīms	plāksne ar fiksētu polaritāti
Krāna bloka polaritāte	3L+PEN
Krāsa	balts (RAL 9001)

Papildinošs

Ierīces lietojumprogramma	Vidēja jaudas sadale Mērīšana
[Ue] nominālais darba spriegums	400 V atkarībā no aizsargierīces 500 V atkarībā no aizsargierīces
[Uimp] nominālais impulsu izturības spriegums	6,8 kV
[Ui] nominālais izolācijas spriegums	400 V atkarībā no aizsargierīces 500 V atkarībā no aizsargierīces
Tīkla frekvence	50/60 Hz
Kontroles veids	Pagarināts rotējošais rokturis
Elektrības pieslēgums	gofrēta cilpa - ISO40 150 mm² elastīgs gofrēta cilpa - ISO40 150 mm² stingrs
door/cover opening side	Pareizi
Krāna bloka atvienošanas režīms	Atverot durvis
Atvērumu skaits	1 atvere priekš FL21 blīvslēga plāksne
Standarti	IEC 61439-6 IEC 61439-1
Korpusa materiāls	Metāls
Platums	532 mm
Dziļums	300 mm
depth (door open)	726,5 mm
Augstums	432 mm

Ir sasniegts maksimālais saīdzināmo produktu skaits. Lūdzu, atveriet sadaļu Salīdzināt produktus #SAITE# un izdzēsiet kādu produktu, lai turpinātu.

Neto svars	13,5 kg

Vide

Zemējuma sistēma	TN-C
IP aizsardzības pakāpe	IP55 atbilst IEC 60529
IK aizsardzības pakāpe	IK08 atbilst IEC 62262

Iepakošanas vienības

Pirmā iepakojuma vienības tips	PCE
Vienību skaits 1. iepakojumā	1
1. iepakojuma augstums	31,0 cm
1. iepakojuma platums	43,5 cm
1. iepakojuma garums	64,0 cm
1. iepakojuma svars	13,5 kg

Līguma garantija

Garantija (mēnešos)	18

Environmental Data

Schneider Electric mērķis ir līdz 2050. gadam sasniegt nulles emisiju statusu, izmantojot piegādes ķēdes partnerību, zemākas ietekmes materiālus un cirkularitāti, izmantojot mūsu pašreizējo kampaņu "Use Better, Use Longer, Use Again", lai pagarinātu produktu kalpošanas laiku un to pārstrādājamību.

Environmental Data skaidrojums >

Kā mēs novērtējam produktu ilgtspēju >

Ietekme uz vidi

Vides informācijas publiskošana	Produkta ietekme uz vidi

Use Better

Materiāli un iepakojums

Iepakojums izgatavots no pārstrādāta kartona	**Jā**
Iepakojums bez plastmasas	**Jā**
SCIP numurs	**Fbe82b7c-542c-4391-913a-58c8f489ca40**
ES RoHS direktīva	Atbilst, Izmantojot Izņēmumu
REACh regula	Atsauce satur vielas virs noteiktās normas, kas rada ļoti lielas bažas
Halogēnus nesaturošs status	**Halogēnus nesaturošs produkts**
Bez PVC	**Jā**
Bez silikona	**Jā**

Use Again

Pārsaiņošana un atkārtota ražošana

Cirkularitātes profils	**Nav jāveic īpašas darbības, lai nodotu otrreizējai pārstrādei**
Atgriešana	**No**
WEEE marķējums	**Eiropas Savienības tirgū no šī produkta ir jāatbrīvojas, ievērojot noteiktu atkritumu savākšanas kārtību, un produkts nedrīkst nonākt sadzīves atkritumu tvertnēs.**