Produkta datu lapa

Specifikācijas

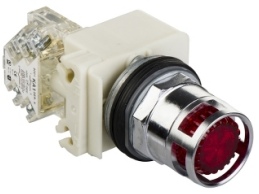

Apgaismota spiedpoga, Harmony 9001K, metāls, metāla sarkans, 30mm, atsperes atgrieze, LED sarkans, 24-28V, 1 C/O

9001K3L35LRRH13

Galvenā

Produktu klāsts	Harmony 9001K
Produkta vai sastāvdaļas veids	Izgaismota spiedpoga
Ierīces īsais nosaukums	9001 tūkst
Operatora veids	atsperes atgrieze
Operatora profils	sarkans flush , neatzīmēts
Operatora papildu informācija	Metāla aizsargs

Papildinošs

Rāmja materiāls	Metāls
Montāžas diametrs	30 mm
Signalizācijas vienības galvas forma	Astoņstūrains
Gaismas avots	LED
Gaismas avots	LED
Spuldzes pamatne	BA 9s
Gaismas bloku padeve	tiešā veidā
[Us] nominālais barošanas spriegums	24...28 V AC/DC
Kontaktligzdas tips	1 C/O
Savienojumi - termināļi	skrūvju skavu spailes 1 x 0,22...2 x 1,5 mm² atbilst IEC 60947-1
Pievilkšanas griezes moments	0,8 Nm atbilst IEC 60947-1
Skrūves galvas forma	Krusteniski rievots
Mehāniskā izturība	5000000 cikli
Darba pozīcija	Jebkura pozīcija
[Ui] nominālais izolācijas spriegums	250 V (piesārņojuma pakāpe 3) atbilst IEC 60947-1
[Uimp] nominālais impulsu izturības spriegums	2,5 kV atbilst IEC 60947-1
Kontaktligzdas materiāls	Sudraba sakausējuma kontakti
Kontakta darbība	Standarta
Pozitīvs atvērums	bez
Aizsardzība pret īssavienojumu	10 A kasetnes drošinātājs atbilst IEC 60947-5-1
[Ith] parastā brīvā gaisa termiskā strāva	10 A

Ir sasniegts maksimālais salīdzināmo produktu skaits. Lūdzu, atveriet sadaļu Salīdzināt produktus #SAITE# un izdzēsiet kādu produktu, lai turpinātu.

[Icm] nominālā īssavienojumu veidošanas jauda	12 kApie 600 V AC-15 , 7200 VA 15 kApie 480 V AC-15 , 7200 VA 30 kApie 240 V AC-15 , 7200 VA 60 kApie 120 V AC-15 , 7200 VA
Nominālā pārrāvuma jauda	1,2 kApie 600 V AC-15 , 720 VA 1,5 kApie 480 V AC-15 , 720 VA 3 kApie 240 V AC-15 , 720 VA 6 kApie 120 V AC-15 , 720 VA 0,1 kApie 600 V DC-13 0,27 kApie 250 V DC-13 0,55 kApie 125 V DC-13
CAD kopējais platums	54 mm
CAD kopējais augstums	42 mm
CAD kopējais dziļums	106 mm
Termiņļu apraksts ISO nr.1	(13-14-11-12)OF
Neto svars	0,175 kg
Ierīces prezentācija	Nokomplektēts produkts
Vāciņa/operatora vai objektīva krāsa	Sarkans
[Us] nominālais barošanas spriegums	24...28 V
Gaismas avota krāsa	Sarkans
Operatora profils	Flush
Operatora veids	Atsperes atgrieze
Izmērs	30 mm

Vide

Standarti	IEC 60947-1 JIS C 4520 IEC 60947-5-1 CSA C22.2 Nr. 14 JIS C 852 IEC 60947-5-4
Produkta sertifikācija	NEMA UL 508
Aizsardzības ārstēšana	TC
Apkārtējā gaisa temperatūra uzglabāšanai	-40…70 °C
Apkārtējā gaisa temperatūra darbībai	-25…70 °C
Vibrācijas pretestība	7 gn (f= 2…500 Hz) atbilst IEC 60068-2-6
Triecienizturība	50 gn atbilst IEC 60068-2-27
Pārsprieguma kategorija	II klase atbilst IEC 61140
NEMA aizsardzības pakāpe	NEMA 1 NEMA 12 NEMA 13 NEMA 2 NEMA 3 NEMA 3R NEMA 4

Iepakošanas vienības

Pirmā iepakojuma vienības tips	PCE
Vienību skaits 1. iepakojumā	1
1. iepakojuma augstums	5,999 cm

1. iepakojuma platums	5,001 cm
1. iepakojuma garums	11,300 cm
1. iepakojuma svars	226,800 g
Otrā iepakojuma vienības tips	S01
Vienību skaits 2. iepakojumā	18
2. iepakojuma augstums	15,000 cm
2. iepakojuma platums	15,000 cm
2. iepakojuma garums	40,000 cm
2. iepakojuma svars	3,602 kg
Trešā iepakojuma vienības tips	P06
Vienību skaits 3. iepakojumā	576
3. iepakojuma augstums	75,000 cm
3. iepakojuma platums	80,000 cm
3. iepakojuma garums	60,000 cm
3. iepakojuma svars	123,264 kg

Līguma garantija

Garantija (mēnešos)	18

Environmental Data

Schneider Electric mērķis ir līdz 2050. gadam sasniegt nulles emisiju statusu, izmantojot piegādes ķēdes partnerību, zemākas ietekmes materiālus un cirkularitāti, izmantojot mūsu pašreizējo kampaņu "Use Better, Use Longer, Use Again", lai pagarinātu produktu kalpošanas laiku un to pārstrādājamību.

Environmental Data skaidrojums >

Kā mēs novērtējam produktu ilgtspēju >

Ietekme uz vidi

Kopējā dzīves cikla oglekļa pēda	**4 kg CO2 eq.**
Ražošanas posma oglekļa pēdas nospiedums [A1–A3]	**1 kg CO2 eq.**
Izplatīšanas posma oglekļa pēdas nospiedums [A4]	**0.1 kg CO2 eq.**
Uzstādīšanas posma oglekļa pēdas nospiedums [A5]	**0 kg CO2 eq.**
Lietošanas posma oglekļa pēdas nospiedums [B2, B3, B4, B6]	**2 kg CO2 eq.**
Dzīves cikla beigu posma oglekļa pēdas nospiedums [C1–C4]	**0.5 kg CO2 eq.**
Vides informācijas publiskošana	**Produkta ietekme uz vidi**

Use Better

Materiāli un iepakojums

Iepakojums izgatavots no pārstrādāta kartona	**Jā**
Iepakojums bez plastmasas	**Jā**
SCIP numurs	**3266fab5-1895-4f49-ad9c-2570b3476282**
ES RoHS direktīva	**Atbilst, Izmantojot Izņēmumu**
REACh regula	**Atsauce satur vielas virs noteiktās normas, kas rada ļoti lielas bažas**

Use Again

Pārsaiņošana un atkārtota ražošana

Pārstrādājamības potenciāls, %	**49**
Cirkularitātes profils	**Informācija par ekspluatācijas izbeigšanu**
Atgriešana	**Jā**
WEEE marķējums	**Eiropas Savienības tirgū no šī produkta ir jāatbrīvojas, ievērojot noteiktu atkritumu savākšanas kārtību, un produkts nedrīkst nonākt sadzīves atkritumu tvertnēs.**

Dimensions Drawings

Dimensions

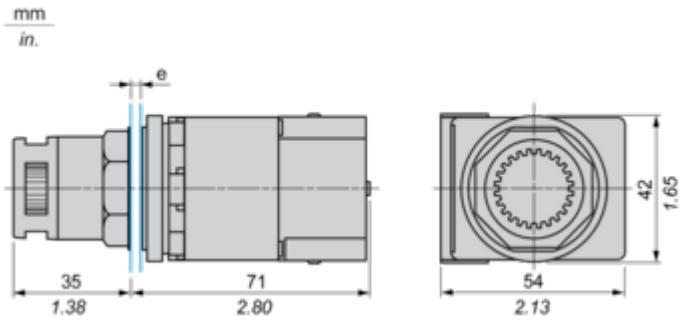

e panel thickness: 1 to 6 mm / 0.04 to 0.24 in.

Mounting and Clearance

Contact Block Mounting Position

Top and Rear views

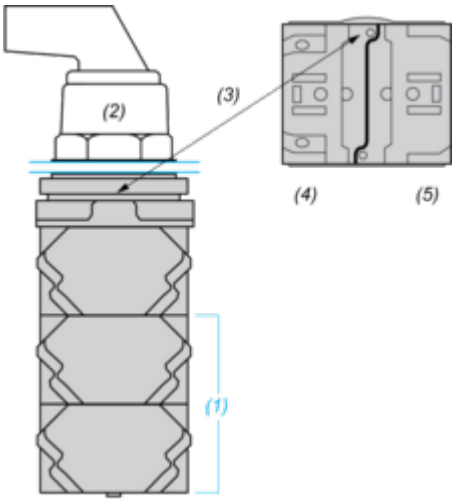

(1) It is possible to mount up to 3 levels of contacts blocks (maximum of 6 contacts blocks)
(2) Operator
(3) Locating notch
(4) Side 1
(5) Side 2

Panel Cut-Out

Clearance

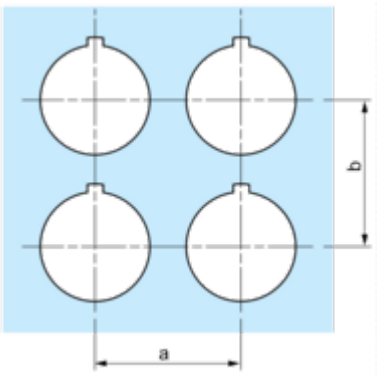

Legend plate	a min.		b min.	
	mm	in.	mm	in.
9001KN2••	57.2	2.25	44.5	1.75
9001KN3••	57.2	2.25	50.8	2.00

Individual Cut-outs Details

2 alternatives

