Produkta datu lapa

Specifikācijas



Apgaismota spiedpoga, Harmony XB4, metāls, sarkans , 22mm, universāls LED, parastais objektīvs, 1NO + 1NC, 24V AC DC

XB4BW34B5

Galvenā

Produktu klāsts	Harmonija XB4
Produkta vai sastāvdaļas veids	Izgaismota spiedpoga
Ierīces īsais nosaukums	XB4
Rāmja materiāls	Hromēts metāls
Fiksācijas apkakles materiāls	Zamak
Montāžas diametrs	22,5 mm
Izpārdošana par nedalāmu daudzumu	1
Galvas tips	Standarta
Signalizācijas vienības galvas forma	Apaļa
Operatora veids	atsperes atgrieze
Operatora profils	sarkans flush
Operatora papildu informācija	Ar parasto objektīvu
Kontaktligzdas tips	1 NO + 1 NC
Kontakta darbība	Lēns pārtraukums
Savienojumi - terminālī	skrūvju skavu spailes , <= 2 x 1,5 mm² ar kabeļa galu atbilst IEC 60947-1 skrūvju skavu spailes , 1 x 0,22...2 x 2,5 mm² bez kabeļa gala atbilst IEC 60947-1
Gaismas avots	Universāla LED
Spuldzes pamatne	Integrēta LED
[Us] nominālais barošanas spriegums	24 V AC/DC pie 50/60 Hz

Papildinošs

Augstums	47 mm
Platums	30 mm
Dziļums	57 mm
Termināļu apraksts ISO nr.1	(13-14)NO (21-22)NC
Neto svars	0,097 kg
Izturība pret augstspiediena mazgātāju	7000000 Pa pie 55 °C , attālums: 0,1 m
kontaktu lietošana	Standarta kontakti
Pozitīvs atvērums	ar atbilst IEC 60947-5-1 K pielikums
Operatīvie ceļojumi	1,5 mm (NC maina elektrisko stāvokli) 2,6 mm (NAV mainīga elektriskā stāvokļa) 4,3 mm (kopējais ceļojums)

Ir sasniegts maksimālais saīdzināmo produktu skaits. Lūdzu, atveriet sadaļu Saīdzināt produktus #SAITE# un izdzēsiet kādu produktu, lai turpinātu.

Darbības spēks	3,5 N NC maina elektrisko stāvokli 3,8 N
Mehāniskā izturība	10000000 cikli
Pievilkšanas griezes moments	0,8…1,2 Nm atbilst IEC 60947-1
Skrūves galvas forma	krusts saderīgs ar Philips nr 1 krusts saderīgs ar pozidriv Nr 1 rievots saderīgs ar plakans Ø 4 mm rievots saderīgs ar plakans Ø 5,5 mm
Kontaktligzdas materiāls	Sudraba sakausējums (Ag/Ni)
Aizsardzība pret īssavienojumu	10 A kasetnes drošinātājs veids gG atbilst IEC 60947-5-1
[Ith] parastā brīvā gaisa termiskā strāva	10 A atbilst IEC 60947-5-1
[Ui] nominālais izolācijas spriegums	600 V (piesārņojuma pakāpe 3) atbilst IEC 60947-1
[Uimp] nominālais impulsu izturības spriegums	6 kV atbilst IEC 60947-1
[Ie] nominālā darba strāva	3 A pie 240 V , AC-15 , A600 atbilst IEC 60947-5-1 6 A pie 120 V , AC-15 , A600 atbilst IEC 60947-5-1 0,1 A pie 600 V , DC-13 , Q600 atbilst IEC 60947-5-1 0,27 A pie 250 V , DC-13 , Q600 atbilst IEC 60947-5-1 0,55 A pie 125 V , DC-13 , Q600 atbilst IEC 60947-5-1 1,2 A pie 600 V , AC-15 , A600 atbilst IEC 60947-5-1
Elektriskā izturība	1000000 cikli , AC-15 , 2 A pie 230 V, darbības ātrums < 3600 cikls/h , slodzes koeficients: 0,5 atbilst IEC 60947-5-1 C pielikums 1000000 cikli , AC-15 , 3 A pie 120 V, darbības ātrums < 3600 cikls/h , slodzes koeficients: 0,5 atbilst IEC 60947-5-1 C pielikums 1000000 cikli , AC-15 , 4 A pie 24 V, darbības ātrums < 3600 cikls/h , slodzes koeficients: 0,5 atbilst IEC 60947-5-1 C pielikums 1000000 cikli , DC-13 , 0,2 A pie 110 V, darbības ātrums < 3600 cikls/h , slodzes koeficients: 0,5 atbilst IEC 60947-5-1 C pielikums 1000000 cikli , DC-13 , 0,5 A pie 24 V, darbības ātrums < 3600 cikls/h , slodzes koeficients: 0,5 atbilst IEC 60947-5-1 C pielikums
Elektriskā uzticamība	λ < 10exp(-6) pie 5 V un 1 mA tīrā vidē atbilst IEC 60947-5-4 λ < 10exp(-8) pie 17 V un 5 mA tīrā vidē atbilst IEC 60947-5-4
Signalizācijas veids	Stabils
Strāvas patēriņš	18 mA
Kalpošanas laiks	100000 h pie nominālā sprieguma un 25 °C
Pārsprieguma izturība	1 kV atbilst IEC 61000-4-5
Barošanas sprieguma ierobežojumi	19,2…30 V DC 21,6…26,4 V AC
Ierīces prezentācija	Nokomplektēts produkts

Vide

Aizsardzības ārstēšana	TH
Apkārtējā gaisa temperatūra uzglabāšanai	-40…70 °C
Apkārtējā gaisa temperatūra darbībai	-40…70 °C
Elektrības trieciena aizsardzības klase	I klase conforming to IEC 60536
IP aizsardzības pakāpe	IP66 atbilst IEC 60529 IP67 IP69 IP69K
Enclosure Type	UL type 4X/13
IK aizsardzības pakāpe	IK06 atbilst IEC 50102

Standarti	IEC 60947-5-5 UL 508 IEC 60947-5-1 CSA C22.2 Nr. 14 IEC 60947-1 IEC 60947-5-4 JIS C8201-5-1 JIS C8201-1
Produkta sertifikācija	CSA LROS (Lloyds kuģniecības reģistrs) BV UL sarakstā DNV
Vibrācijas pretestība	5 gn (f= 2…500 Hz) atbilst IEC 60068-2-6
Triecienizturība	30 gn (ilgums = 18 ms) pie pussinusa viļņa paātrinājums atbilst IEC 60068-2-27 50 gn (ilgums = 11 ms) pie pussinusa viļņa paātrinājums atbilst IEC 60068-2-27
Izturība pret ātrām pārejām	2 kV atbilst IEC 61000-4-4
Izturība pret elektromagnētiskajiem laukiem	10 V/m atbilst IEC 61000-4-3
Izturība pret elektrostatisko izlādi	6 kV uz saskares (uz metāla daļām) atbilst IEC 61000-4-2 8 kV brīvā gaisā (izolējošās daļās) atbilst IEC 61000-4-2
Elektromagnētiskā emisija	B klase atbilst IEC 55011

Iepakošanas vienības

Pirmā iepakojuma vienības tips	PCE
Vienību skaits 1. iepakojumā	1
1. iepakojuma augstums	3,500 cm
1. iepakojuma platums	5,500 cm
1. iepakojuma garums	9,000 cm
1. iepakojuma svars	96,300 g
Otrā iepakojuma vienības tips	S03
Vienību skaits 2. iepakojumā	150
2. iepakojuma augstums	30,000 cm
2. iepakojuma platums	30,000 cm
2. iepakojuma garums	40,000 cm
2. iepakojuma svars	14,867 kg
Trešā iepakojuma vienības tips	P06
Vienību skaits 3. iepakojumā	1200
3. iepakojuma augstums	75,000 cm
3. iepakojuma platums	80,000 cm
3. iepakojuma garums	60,000 cm
3. iepakojuma svars	126,932 kg

Līguma garantija

Garantija (mēnešos)	18

Environmental Data

Schneider Electric mērķis ir līdz 2050. gadam sasniegt nulles emisiju statusu, izmantojot piegādes ķēdes partnerību, zemākas ietekmes materiālus un cirkularitāti, izmantojot mūsu pašreizējo kampaņu "Use Better, Use Longer, Use Again", lai pagarinātu produktu kalpošanas laiku un to pārstrādājamību.

Environmental Data skaidrojums >

Kā mēs novērtējam produktu ilgtspēju >

Ietekme uz vidi

Kopējā dzīves cikla oglekļa pēda	**1 kg CO2 eq.**
Ražošanas posma oglekļa pēdas nospiedums [A1–A3]	**0.7 kg CO2 eq.**
Izplatīšanas posma oglekļa pēdas nospiedums [A4]	**0 kg CO2 eq.**
Uzstādīšanas posma oglekļa pēdas nospiedums [A5]	**0 kg CO2 eq.**
Lietošanas posma oglekļa pēdas nospiedums [B2, B3, B4, B6]	**0.4 kg CO2 eq.**
Dzīves cikla beigu posma oglekļa pēdas nospiedums [C1–C4]	**0.2 kg CO2 eq.**
Vides informācijas publiskošana	**Produkta ietekme uz vidi**

Use Better

Materiāli un iepakojums

Vidējais pārstrādātās plastmasas procentuālais saturs	**28 %**
Vidējais pārstrādātā metāla procentuālais saturs	**17 %**
Iepakojums izgatavots no pārstrādāta kartona	**Jā**
Iepakojums bez plastmasas	**Jā**
SCIP numurs	**425812e5-011f-4fb4-ad1b-fc9cf9865300**
ES RoHS direktīva	**Atbilst, Izmantojot Izņēmumu**
REACh regula	**Atsauce satur vielas virs noteiktās normas, kas rada ļoti lielas bažas**

Use Longer

Kalpošanas laika pagarināšana

Produktu remonta indekss	**A**

Use Again

Pārsaiņošana un atkārtota ražošana

Pārstrādājamības potenciāls, %	**75**
Cirkularitātes profils	**Informācija par ekspluatācijas izbeigšanu**
Atgriešana	**Jā**
WEEE marķējums	**Eiropas Savienības tirgū no šī produkta ir jāatbrīvojas, ievērojot noteiktu atkritumu savākšanas kārtību, un produkts nedrīkst nonākt sadzīves atkritumu tvertnēs.**

Dimensions Drawings

Dimensions

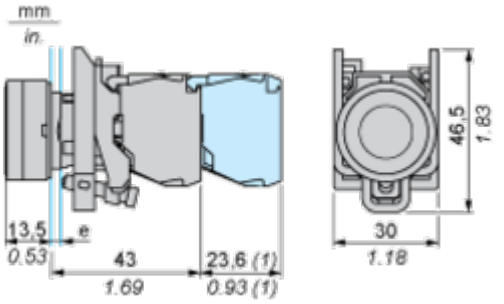

e : clamping thickness: 1 to 6 mm / 0.04 to 0.24 in.
(1) Additional row of contacts or double contact

Mounting and Clearance

Panel Cut-out for Pushbuttons, Switches and Pilot Lights (Finished Holes, Ready for Installation)

Connection by Screw Clamp Terminals or Plug-in Connectors or on Printed Circuit Board	Connection by Faston Connectors
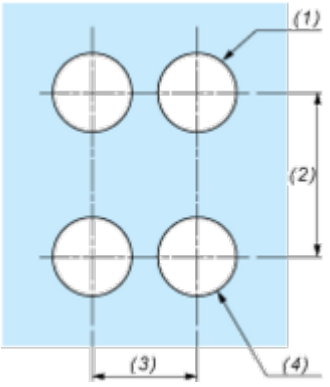	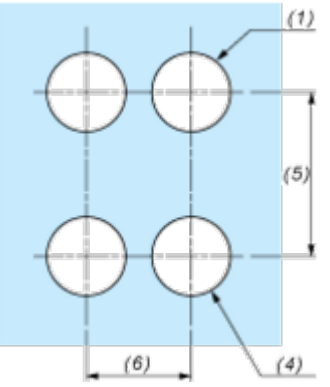

(1) Diameter on finished panel or support
(2) 40 mm min. / 1.57 in. min.
(3) 30 mm min. / 1.18 in. min.
(4) Ø 22.5 mm / 0.89 in. recommended (Ø 22.3 mm $_{0}^{+0.4}$ / 0.88 in. $_{0}^{+0.016}$)
(5) 45 mm min. / 1.78 in. min.
(6) 32 mm min. / 1.26 in. min.

Produkta datu lapa XB4BW34B5

Image of product / Alternate images

Alternative



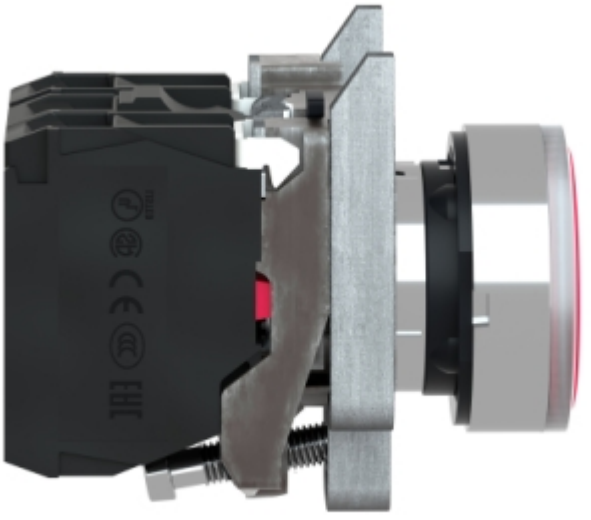







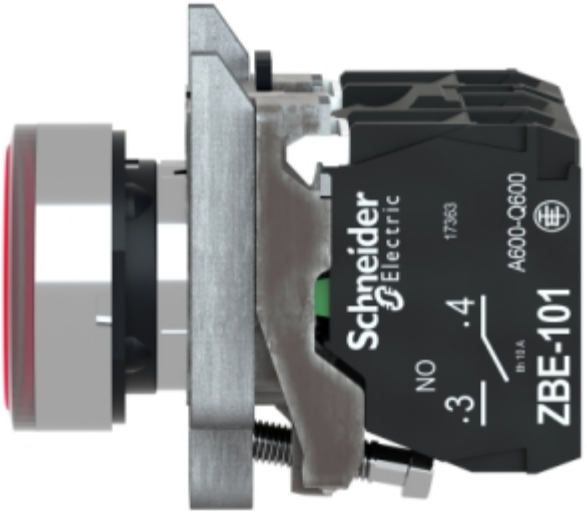
Schneider Electric
17363
A600-Q600
NO
.3
.4
ZBE-101